LaserJet Enterprise MFP M630

Podręcznik użytkownika

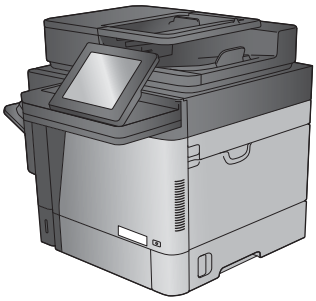

M630dn
M630h

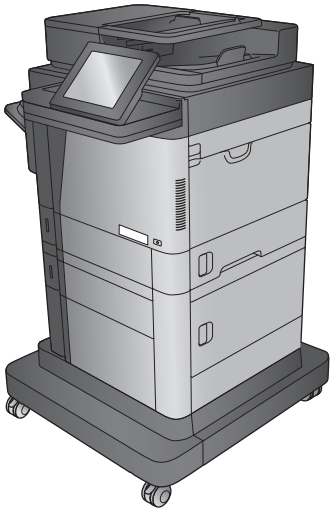

M630f

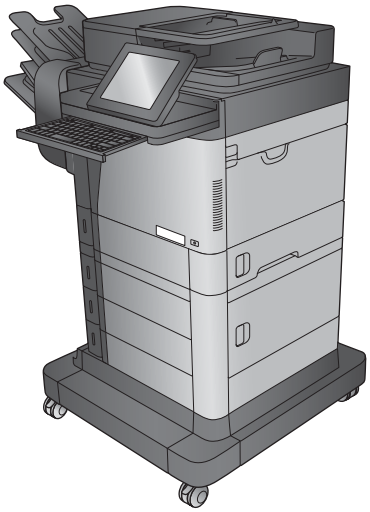

M630z

www.hp.com/support/ljMFPM630

HP LaserJet Enterprise MFP M630

Podręcznik użytkownika

Prawa autorskie i licencja

© 2014 Copyright Hewlett-Packard Development Company, L.P.

Powielanie, adaptacja lub tłumaczenie bez wcześniejszej pisemnej zgody jest zabronione, z wyjątkiem przypadków dozwolonych przez prawo autorskie.

Przedstawione tu informacje mogą ulec zmianie bez wcześniejszego powiadomienia.

Jedynymi gwarancjami na produkty i usługi firmy HP są gwarancje wyrażone w formie oświadczeń dołączonych do tych produktów i usług. Żaden zapis w niniejszym dokumencie nie może być interpretowany jako gwarancja dodatkowa. Firma HP nie ponowi żadnej odpowiedzialności za jakiekolwiek braki techniczne lub błędy redakcyjne w niniejszym dokumencie.

Numer katalogowy: B3G84-90924

Edition 2,9/2014

Znaki towarowe

Adobe®, Adobe Photoshop®, Acrobat® i PostScript® są znakami towarowymi firmy Adobe Systems Incorporated.

Apple i logo Apple są znakami towarowymi firmy Apple Computer Inc. zarejestrowanymi w Stanach Zjednoczonych i innych krajach/regionach. iPod jest znakiem towarowym formy Apple Computer Inc. iPod służy do kopiowania materiału dozwolonego lub na zasadach określonych przez posiadacza praw autorskich. Nie kradnij muzyki.

Microsoft®, Windows®, Windows® XP i Windows Vista® są znakami towarowymi firmy Microsoft Corporation zastrzeżonymi w Stanach Zjednoczonych.

UNIX® jest zastrzeżonym znakiem towarowym organizacji The Open Group.

Spis treści

1 Wprowadzenie ... 1

Porównanie produktów i dane techniczne ... 2

Zużycie energii,parametry elektryczne i poziom głośności ... 8

Wymagania dotyczące środowiska roboczego ... 8

Widoki urządzenia ... 8

Widok urządzenia z przodu ... 9

Widok produktu z tyłu ... 10

Porty interfejsów ... 11

Położenie numeru seryjnego i numeru produktu ... 11

Widok panelu sterowania ... 12

Konfiguracja sprzętu i instalacja oprogramowania ... 14

2 Podajniki papieru ... 15

Ładowanie podajnika 1 ... 16

Ładowanie podajnika 2 i podajników na 500 arkuszy ... 19

Ładowanie podajnika o dużej pojemności na 1 500 arkuszy ... 22

Konfiguracja sortownika zszywającego ... 25

Ładowanie zszywek ... 25

Konfiguracja domyślnego umiejscowienia zszywek ... 27

Konfiguracja trybu pracy ... 28

3 Części,materiały eksploatacyjne i akcesoria ... 29

Zamawianie części,akcesoriów i materiałów eksploatacyjnych ... 30

Zamawianie ... 30

Części i materiały eksploatacyjne ... 30

Akcesoria ... 32

Wymiana kasety z tonerem ... 34

4 Drukowanie ... 39

Zadania drukowania w systemie Windows ... 40

Sposób skanowania (Windows) ... 40

Automatyczne drukowanie po obu stronach (Windows) ... 41
Ręczne drukowanie po obu stronach (Windows) ... 41
Drukowanie wielu stron na jednym arkuszu (Windows) ... 42
Wybór rodzaj papieru (Windows) ... 42
Dodatkowe zadania drukowania ... 42
Zadania drukowania (Mac OS X) ... 44
Sposób drukowania (OS X) ... 44
Automatyczne drukowanie na obu stronach (OS X) ... 44
Ręczne drukowanie na obu stronach (OS X) ... 44
Drukowanie wielu stron na jednym arkuszu (OS X) ... 44
Wybór rodzaju papieru (OS X). ... 45
Dodatkowe zadania drukowania ... 45
Przechowywanie zadań drukowania w pamięci urządzenia w celu późniejszego wydrukowania ... 46
Wprowadzenie ... 46
Tworzenie przechowywanego zadania (Windows) ... 46
Tworzenie przechowywanego zlecenia (Mac OS X) ... 47
Drukowanie zapisanego zadania ... 48
Usuwanie zapisanego zadania ... 48
Bezpośrednie drukowanie bezprzewodowe HP i drukowanie NFC ... 50
Drukowanie dla urządzeń przenośnych ... 52
Wprowadzenie ... 52
HP ePrint drogą e-mailową ... 52
oprogramowanie HP ePrint ... 53
AirPrint ... 53
Wbudowane rozwiązanie druku w systemie Android ... 54
Drukowanie z portu USB ... 55
Włączanie portu USB w celu drukowania ... 55
Drukowanie dokumentów z USB ... 55

5 Kopiuj ... 57
Kopiowanie ... 58
Kopiowanie po obu stronach (dwustronne) ... 60
Automatyczne kopiowanie obu stron ... 60
Ręczne kopiowanie po obu stronach ... 60
Optymalizacja kopii pod względem tekstu lub obrazów ... 61
Do kopiowania używaj funkcji zaawansowanego przetwarzania obrazu (tylko modele Flow) ... 62
Regulacja ostrości kopii ... 62
Wymazywanie krawędzi kopii ... 62
Automatyczne wykrywanie odcieni podczas kopiowania ... 62

6 Skanowanie ... 65
Konfiguracja funkcji Skanuj do poczty e-mail ... 66
Korzystanie z kreatora konfiguracji poczty e-mail ... 66
Konfiguracja skanowania do poczty e-mail z użyciem wbudowanego serwera internetowego HP ... 66
Konfiguracja kontaktów osobistych i sieciowych ... 67
Dodawanie kontaktów do książki adresowej z poziomu panelu sterowania ... 68
Konfiguracja usługi Google Gmail w aplikacji Microsoft Outlook ... 70
Konfiguracja funkcji Zapisz do folderu sieciowego ... 72
Używanie kreatora szybkiego zestawu funkcji Zapisz do folderu sieciowego ... 72
Konfiguracja zapisywania do folderu sieciowego z użyciem wbudowanego serwera internetowego HP ... 72
Uzupełnianie ustawień folderów docelowych ... 73
Dodawanie ścieżki do folderu głównego — zapisywanie w standardowym folderze udostępnionym ... 74
Dodawanie ścieżki do folderu głównego — zapisywanie na serwerze FTP ... 75
Przesyłanie wyłącznie do folderów z dostępem do zapisu i odczytu ... 75
Zezwalanie wyłącznie na przesyłanie do folderów z prawem zapisu ... 75
Konfiguracja funkcji Zapisz w pamięci USB ... 76
Konfiguracja zapisu do Save to SharePoint® (tylko modele Flow) ... 77
Tworzenie szybkiego zestawu ... 79
Wysyłanie zeskanowanych dokumentów na jeden lub wiele adresów e-mail ... 81
Wysyłanie wiadomości e-mail poprzez ręczne wprowadzenie adresów ... 81
Wysyłanie wiadomości e-mail przy użyciu książki adresowej ... 83
Wysyłanie zeskanowanego dokumentu do folderu sieciowego ... 86
Stosowanie funkcji przetwarzania obrazu do skanowania ... 89
Wybieranie typów pliku da skanów dokumentów ... 89
Optymalizacja skanów pod względem tekstu lub obrazów ... 90
Wybierz jakość wyjściową lub rozmiar pliku skanowanych obrazów ... 90
Określ liczbę stron oryginałów ... 91
Umożliwia wybór rozdzielczości skanowanych obrazów ... 91
Automatyczne wykrywanie kolorów podczas skanowania ... 92
Ustawia format papieru oryginału ... 92
Wybór opcji powiadamiania o skanowaniu ... 93
Regulacja ostrości skanowanego obrazu ... 93
Regulacja zaciemnienia przy skanowaniu ... 94
Regulacja kontrastu skanowania ... 94
Czyszczenie tła faksu ... 95
Wymazywanie krawędzi – skanowanie ... 95
Używanie trybu Kompilacja zadania do skanowania ... 96
Wstrzymywanie skanowania pustych stron ... 96

Do skanowania używaj funkcji zaawansowanego przetwarzania obrazu (tylko modele Flow) 97
Wybierz typy plików obsługiwane przez funkcję optycznego rozpoznawania znaków (OCR) 97
Automatyczne obcinanie strony do skanowania 98
Automatyczna orientacja obrazu dla funkcji skanowania 99
Automatyczne dostosowywanie odcieni podczas skanowania 99
Automatyczne wykrywanie niepoprawnego podania dokumentu do skanowania (HP EveryPage) 100
Używanie funkcji podglądu obrazu 101
Korzystanie z rozwiązania HP Flow CM (tylko modele Flow) 103

7 Faksowanie 105
Konfigurowanie faksu 106
Pierwsze włączenie urządzenia z zainstalowanym faksem 106
Po początkowej konfiguracji sprzętu 106
Zmiana konfiguracji faksu 108
Ustawienia wybierania numeru faksu 108
Ogólne ustawienia wysyłania faksu 109
Ustawienia odbierania faksu 110
Wysyłanie faksu 112

8 Zarządzanie urządzeniem 115
Zaawansowana konfiguracja za pomocą wbudowanego serwera internetowego HP (EWS) 116
Dostęp do wbudowanego serwera internetowego HP 116
Wbudowany serwer internetowy firmy HP — funkcje 117
Karta Informacje 117
Karta General (Ogólne) 118
Karta Copy/Print 119
Karta Usługa skanowania/dystrybucja cyfrowa 119
Karta Faks 120
Karta Troubleshooting (Rozwiązywanie problemów) 121
Karta Security (Zabezpieczenia) 122
Karta HP Web Services (Usługi sieciowe HP) 122
Karta Praca w sieci 122
Lista Other Links (Inne łącza) 124
HP Utility dla systemu Mac OS X 125
Otwieranie aplikacji HP Utility 125
Funkcje HP Utility 125
Konfigurowanie ustawień sieci IP 127
Oświadczenie dotyczące udostępniania drukarki 127
Wyświetlanie lub zmiana ustawień sieciowych 127
Zmiana nazwy urządzenia w sieci 127

Ręczna konfiguracja parametrów TCP/IP IPv4 z panelu sterowania urządzenia 128
Ręczna konfiguracja parametrów TCP/IP IPv6 z panelu sterowania urządzenia 128
Ustawienia szybkości łącza i dupleksu 129
Funkcje zabezpieczające urządzenia 130
Oświadczenia o bezpieczeństwie 130
Protokół IPsec 130
Logowanie do urządzenia 130
Przypisanie hasła systemu 130
Obsługa szyfrowania: Bezpieczne wysokowydajne dyski twarde firmy HP 131
Zablokuj formatyzator 131
Ustawienia ekonomiczne 132
Drukowanie przy użyciu ustawienia EconoMode 132
Ustaw czasomierz stanu wstrzymania i skonfiguruj urządzenie,aby używało maksymalnie 1 W energii 132
Ustawianie harmonogramu uśpienia 133
HP Web Jetadmin 135
Aktualizacje oprogramowania lub oprogramowania sprzętowego 136

9 Rozwiązywanie problemów 137
Obsługa klienta 138
System pomocy panelu sterowania 139
Przywracanie domyślnych ustawień fabrycznych 140
Na panelu sterowania urządzenia wyświetlany jest komunikat „Niski poziom tuszu w kasecie” lub „Bardzo niski poziom tuszu w kasecie” 141
Zmiana ustawień „Niski poziom tuszu w kasecie” 141
Urządzenia z funkcją faksu 141
Zamawianie materiałów eksploatacyjnych 142
Urządzenie nie pobiera papieru lub podaje go nieprawidłowo. 143
Urządzenie nie pobiera papieru 143
Urządzenie pobiera kilka arkuszy papieru 143
Podajnik dokumentów zacina się, marszczy papier lub pobiera na raz więcej arkuszy papieru .. 143
Czyszczenie rolek pobierających i wkładki rozdzielającej podajnika dokumentów 144
Usuwanie zacięć papieru 146
Miejsca zacięć papieru 146
Automatyczna nawigacja dla usuwania zacięć 146
Czy masz do czynienia z częstymi lub powtarzającymi się zacięciami papieru? 146
Usuwanie zaciętego papieru z podajnika dokumentów 147
Usuwanie zacięć w podajniku 1 151
Usuwanie zacięć w podajniku 2, 3 lub 4 155
Usuwanie zacięć papieru z podajnika o dużej pojemności na 1500 arkuszy (podajnik 5) 156
Usuwanie zacięć przy prawych drzwiczkach 159

Usuwanie zacięć przy prawych dolnych drzwiczkach ... 161
Usuwanie zacięć papieru w obszarze dupleksera i utrwalacza ... 162
Usuwanie zacięć spod pokrywy górnej w obszarze rejestracji ... 166
Usuwanie zacięć w pojemniku wyjściowym ... 169
Usuwanie zacięć przy sortowniku zszywającym ... 170
Usuwanie zaciętych zszywek przy sortowniku zszywającym ... 172
Poprawianie jakości druku ... 177
Drukowanie dokumentu z innego programu ... 177
Sprawdzanie ustawienia typu papieru dla zlecenia druku ... 177
Sprawdzenie ustawienia rodzaju papieru (Windows) ... 177
Sprawdzanie ustawienia rodzaju papieru (OS X) ... 178
Sprawdzanie stanu kasety z tonerem ... 178
Czyszczenie urządzenia ... 179
Drukowanie strony czyszczącej ... 179
Sprawdzanie czystości szyby skanera (kurz i smugi) ... 179
Sprawdzanie wizualne kasety z tonerem ... 180
Sprawdzenie papieru i środowiska drukowania ... 181
Krok 1: Należy używać tylko papieru zgodnego ze specyfikacjami firmy HP ... 181
Krok 2: Sprawdzanie środowiska pracy ... 181
Krok 3: Ustawianie wyrównania poszczególnych podajników papieru ... 181
Sprawdź ustawienia trybu EconoMode ... 182
Używanie innego sterownika druku ... 182
Popraw jakość kopiowania obrazu ... 184
Sprawdzanie czystości szyby skanera (kurz i smugi) ... 184
Kalibracja skanera ... 185
Sprawdzenie ustawień papieru ... 186
Krok 1: Sprawdź konfigurację formatu i rodzaju papieru ... 186
Krok 2: Wybierz, który podajnik będzie używany do tworzenia kopii. ... 186
Sprawdzanie ustawień regulacji obrazu ... 186
Optymalizacja kopii pod względem tekstu lub obrazów ... 186
Kopiowanie od krawędzi do krawędzi ... 187
Czyszczenie rolek pobierających i wkładki rozdzielającej podajnika dokumentów ... 187
Poprawianie jakości skanowania obrazu ... 189
Sprawdzanie czystości szyby skanera (kurz i smugi) ... 189
Sprawdź ustawienia skanowania/wysyłania z panelu sterowania urządzenia ... 190
Zmiana ustawień rozdzielczości ... 190
Sprawdzenie ustawień koloru ... 191
Sprawdzanie ustawień regulacji obrazu ... 191
Optymalizacja skanowania dla tekstu lub obrazów ... 191
Sprawdzanie ustawień jakości wydruków ... 192
Czyszczenie rolek pobierających i wkładki rozdzielającej podajnika dokumentów ... 192

Poprawianie jakości obrazu faksu 194
Problemy z jakością wysyłanych faksów 194
Sprawdzanie czystości szyby skanera (kurz i smugi) 194
Sprawdzenie ustawienia rozdzielczości faksów wysyłanych 195
Sprawdzanie ustawień regulacji obrazu 196
Optymalizacja faksów dla tekstu lub obrazów 196
Sprawdzanie ustawień poprawiania błędów 196
Wysłanie do innego urządzenia faksowego 197
Czyszczenie rolek pobierających i wkładki rozdzielającej w podajniku dokumentów 197
Problemy z jakością odbieranych faksów 198
Sprawdzenie ustawienia dopasowania do strony 198
Sprawdzenie urządzenia faksowego nadawcy 198
Rozwiązywanie problemów z siecią przewodową 200
Złe połączenie fizyczne 200
Komputer używa błędnego adresu IP urządzenia 200
Komputer nie może skomunikować się z urządzeniem 200
Urządzenie korzysta z nieodpowiednich ustawień łącza i dupleksu dla komunikacji z siecią 201
Nowe programy mogły spowodować problemy ze zgodnością 201
Komputer lub stacja robocza mogą być błędnie skonfigurowane 201
Urządzenie zostało wyłączone lub w inne ustawienia sieci są błędne 201
Rozwiązywanie problemów z faksem 202
Lista kontrolna przy rozwiązywaniu problemów z faksem 202
Jakiego typu linia telefoniczna jest używana? 202
Czy stosowane jest urządzenie zapobiegające przepięciom? 202
Czy stosowany jest system poczty głosowej lub automatyczna sekretarka? 203
Czy linia telefoniczna ma funkcję połączeń oczekujących? 203
Sprawdzenie stanu przystawki faksującej 203
Ogólne problemy z faksem 204
Faks nie został wysłany. 204
Komunikat o błędzie Brak pamięci wyświetla się na panelu sterowania urządzenia. 204
Jakość druku fotografii jest niska lub fotografia jest drukowana jako szara ramka. . 204
Dotknąłeś przycisku Stop, aby anulować faks, ale faks nie odpowiada. 204
Przycisk książki adresowej faksu nie jest wyświetlany. 204
Nie można znaleźć pozycji Ustawienia faksu w programie HP Web Jetadmin. 204
Nagłówek jest dołączany u góry strony, gdy włączono funkcję nakładki. 204
W polu odbiorców pojawiają się zarówno nazwiska, jak i numery. 205
Jednostronicowy faks jest drukowany na dwóch stronach. 205
Dokument zatrzymuje się w podajniki w połowie wysyłania faksu. 205
Dźwięki wydawane przez przystawkę faksującą są zbyt głośne lub zbyt ciche. 205

Indeks 207

1 Wprowadzenie

- Porównanie produktów i dane techniczne
- Widoki urządzenia
- Konfiguracja sprzętu i instalacja oprogramowania

Informacje dodatkowe:

Przejdź do witryny www.hp.com/support/ljMFPM630.

Pełne wsparcie HP dla urządzenia obejmuje następujące informacje:

- Instalacja i konfiguracja
- Nauka i użytkowanie
- Rozwiązywanie problemów
- Pobieranie aktualizacji oprogramowania
- Dołączanie do forów pomocy technicznej
- Znajdowanie informacji o gwarancji i przepisach

Porównanie produktów i dane techniczne

Nazwa modelu		M630dn	M630h	M630f	M630z
Numer produktu		B3G84A	J7X28A	B3G85A	B3G86A
Wymiary urządzenia	Szerokość	737 mm	737 mm	737 mm	911 mm
	Głębokość	643 mm	643 mm	643 mm	643 mm
	Wysokość	570 mm	570 mm	1110 mm	1110 mm
	Ciężar	51,5 kg	51,6 kg	73,5 kg	91,2 kg
Obsługa papieru	Podajnik 1 (podajnik na 100 arkuszy)	✓	✓	✓	✓
	Podajnik 2 (podajnik na 500 arkuszy)	✓	✓	✓	✓
	Podajnik papieru 1 x 500 arkuszy z szafką **UWAGA:** Jednorazowo urządzenie obsługuje tylko jeden dodatkowy podajnik. Akcesorium tego nie można zestawiać z innymi podajnikami papieru.	Opcjonalnie	Opcjonalnie	✓	
	Podajnik o dużej pojemności na 2500 arkuszy **UWAGA:** Jednorazowo urządzenie obsługuje tylko jeden dodatkowy podajnik. Akcesorium tego nie można zestawiać z innymi podajnikami papieru.	Opcjonalnie	Opcjonalnie		✓
	Podajnik na 1 x 500 arkuszy **UWAGA:** Jednorazowo urządzenie obsługuje tylko jeden dodatkowy podajnik. Akcesorium tego nie można zestawiać z innymi podajnikami papieru.	Opcjonalnie	Opcjonalnie		
	Automatyczne drukowanie dwustronne	✓	✓	✓	✓
	Moduł sortownika zszywającego z 3 pojemnikami na 900 arkuszy	Opcjonalnie	Opcjonalnie	Opcjonalnie	✓
	Podajnik koper do drukowania maks. 75 kopert	Opcjonalnie	Opcjonalnie	Opcjonalnie	Opcjonalnie
Złącza	Połączenie ethernetowe 10/100/1000 sieci LAN z udziałem protokołów Pv4 i IPv6	✓	✓	✓	✓

Nazwa modelu		M630dn	M630h	M630f	M630z
Numer produktu		**B3G84A**	**J7X28A**	**B3G85A**	**B3G86A**
	Łatwo dostępny port USB do drukowania i skanowania bez komputera oraz do uaktualniania oprogramowania układowego	✓	✓	✓	✓
	Moduł HP do komunikacji NFC i bezpośredniego drukowania bezprzewodowego do drukowania z urządzeń mobilnych	Opcjonalnie	Opcjonalnie	Opcjonalnie	Opcjonalnie
Pamięć wewnętrzna	Pamięć SS o pojemności 8 GB	✓			
	Wydajny,zabezpieczony dysk twardy HP 320 GB		✓	✓	✓
	Dysk twardy 500 GB FIPS				Opcjonalnie
Pamięć	Pamięć 1,50 GB,z możliwością rozbudowy do 2 GB	✓	✓	✓	✓
Wyświetlacz panelu sterowania i wprowadzania	Panel sterowania z ekranem dotykowym	✓	✓	✓	✓
	Klawiatura rozkładana				✓
Drukowanie	Drukuje 57 stron na minutę na papierze A4 oraz 60 stron na papierze w formacie Letter	✓	✓	✓	✓
	Funkcja drukowania z łatwo dostępnego USB (bez komputera)	✓	✓	✓	✓

Nazwa modelu Numer produktu		M630dn B3G84A	M630h J7X28A	M630f B3G85A	M630z B3G86A
Rozwiązania do druku mobilnego Dodatkowe informacje na temat rozwiązań do druku mobilnego: www.hp.com/go/mobileprinting www.hpconnected.com www.hp.com/go/LaserJetMobilePrinting (tylko w jęz. angielskim) www.hp.com/go/eprintsoftware www.hp.com/go/eprintenterprise www.google.com/cloudprint/learn www.hp.com/go/airprint	HP ePrint drogą e-mailową	✓	✓	✓	✓
	Oprogramowanie HP ePrint[1]	✓	✓	✓	✓
	Aplikacja HP ePrint	✓	✓	✓	✓
	Aplikacja ePrint Enterprise	✓	✓	✓	✓
	Google Cloud Print	✓	✓	✓	✓
	AirPrint	✓	✓	✓	✓
	Android Printing	✓	✓	✓	✓
Faksowanie		Opcjonalnie	Opcjonalnie	✓	✓
Kopiowanie i skanowanie **UWAGA:** Szybkość kopiowania i skanowania może ulegać zmianie. Aby uzyskać najbardziej aktualne informacje,przejdź do www.hp.com/support/ljMFPM630	Kopiuje 57 stron na minutę na papierze A4 oraz 60 stron na papierze w formacie Letter	✓	✓	✓	✓
	Skanuje 60 obrazów na minutę w skali szarości i 45 obrazy na minutę w kolorze.	✓	✓	✓	
	Skanuje 89 obrazów na minutę w skali szarości i 65 obrazy na minutę w kolorze.				✓
	Funkcja kopiowania i skanowania z łatwo dostępnego USB (bez komputera)	✓	✓	✓	✓
	Podajnik dokumentów na 100 arkuszy z elektroniczną obsługą kopiowania i skanowania dwustronnego	✓	✓	✓	

Nazwa modelu		M630dn	M630h	M630f	M630z
Numer produktu		**B3G84A**	**J7X28A**	**B3G85A**	**B3G86A**
	Podajnik dokumentów na 100 arkuszy z elektroniczną obsługą kopiowania i skanowania dwustronnego,w tym z następującymi funkcjami: • HP EveryPage Technologies,w tym ultradźwiękowe wykrywanie podawania kilku arkuszy • Przełączanie tła z czarnego na białe i odwrotnie zapewnia automatyczne przycinanie strony. • Wbudowania funkcja OCR umożliwia konwersję drukowanych stron do tekstu,który można na komputerze edytować lub przeszukiwać. • Automatyczna orientacja stron w wypadku stron mających co najmniej 100 znaków tekstu. • Funkcja automatycznej regulacji tonu pozwala ustawić kontrast,jasność i usuwanie tła każdej strony.				✓
Dystrybucja cyfrowa	Wyślij do E-mail,Zapisz na USB i Zapisz w folderze sieciowym	✓	✓	✓	✓
	Zapisz na SharePoint®				✓

Nazwa modelu		M630dn	M630h	M630f	M630z
Numer produktu		B3G84A	J7X28A	B3G85A	B3G86A
Obsługiwane systemy operacyjne[2, 3]	Windows XP z dodatkiem SP3 lub nowszy,wersja 32- i 64-bitowa **UWAGA:** Instalator oprogramowania nie obsługuje wersji 64-bitowej,ale sterownik druku PCL6 ją obsługuje. **UWAGA:** Firma Microsoft zawiesiła ogólne wsparcie dla systemu Windows XP w kwietniu 2009 r. Firma HP będzie się starać zapewnić najlepsze możliwe wsparcie dla systemu XP,którego produkcja już się zakończyła.	✓	✓	✓	✓
	Windows Vista,wersja 32-bitowa i 64-bitowa **UWAGA:** System Windows Vista Starter nie jest obsługiwany przez instalatora oprogramowania ani sterownik druku.	✓	✓	✓	✓
	Windows 7 z dodatkiem SP1 lub nowszy,wersja 32- i 64-bitowa	✓	✓	✓	✓
	Windows 8,32- i 64-bitowy **UWAGA:** Windows RT korzysta wyłącznie ze sterownika systemu Microsoft IN	✓	✓	✓	✓
	Windows 8,1 (wersja 32-bitowa i 64-bitowa) **UWAGA:** Windows RT korzysta wyłącznie ze sterownika systemu Microsoft IN	✓	✓	✓	✓

Nazwa modelu Numer produktu		M630dn B3G84A	M630h J7X28A	M630f B3G85A	M630z B3G86A
	Windows 2003 Server z dodatkiem SP2 lub nowszy, 32- i 64-bitowy **UWAGA:** Instalator oprogramowania nie obsługuje wersji 64-bitowej,ale sterownik druku PCL6 ją obsługuje. **UWAGA:** Firma Microsoft zawiesiła ogólne wsparcie dla systemu Windows Server 2003 w czerwcu 2010 r. Firma HP będzie się starała zapewnić najlepsze możliwe wsparcie dla systemu Server 2003,którego produkcja już się zakończyła.	✓	✓	✓	✓
	Windows Server 2008,32- i 64-bitowy	✓	✓	✓	✓
	Windows Server 2008 R2,64-bitowy	✓	✓	✓	✓
	Windows Server 2012 (wersja 64-bitowa) **UWAGA:** Instalator oprogramowania nie obsługuje systemu Windows Server 2012,ale sterownik druku HP PCL 6 obsługuje go.	✓	✓	✓	✓
	Windows Server 2012 R2,wersja 64-bitowa **UWAGA:** Instalator oprogramowania nie obsługuje systemu Windows Server 2012,ale sterownik druku HP PCL 6 obsługuje go.	✓	✓	✓	✓

Nazwa modelu		M630dn	M630h	M630f	M630z
Numer produktu		B3G84A	J7X28A	B3G85A	B3G86A
	Mac OS X 10.7 Lion,OS X 10.8 Mountain Lion i OS X 10.9 Mavericks	✓	✓	✓	✓

[1] Oprogramowanie HP ePrint obsługuje następujące systemy operacyjne: Windows Vista® (32-bitowy i 64-bitowy); Windows 7 SP 1 lub nowszy (32-bitowy i 64-bitowy); Windows 8 (32-bitowy i 64-bitowy); Windows 8.1 (32-bitowy i 64-bitowy) oraz Mac OS X w wersjach 10.6 Snow Leopard,10.7 Lion,10.8 Mountain Lion oraz 10.9 Mavericks.

[2] Lista obsługiwanych systemów operacyjnych ma zastosowanie do sterowników druku w systemie Windows PCL 6 i w systemie Mac,a także do instalacyjnego dysku CD dostarczanego w zestawie z urządzeniem. Informacje na temat obsługi systemu operacyjnego dla sterowników druku HP UPD PCL 6,UPD PCL 5 i UPD PS znajdują się w uwadze poniżej. Aktualną listę obsługiwanych systemów operacyjnych można znaleźć na stronie www.hp.com/support/ljMFPM630,gdzie znajdują się szczegółowe informacje wsparcia technicznego dla tego urządzenia.

[3] Dysk instalacyjny z oprogramowaniem HP umożliwia instalację sterownika HP PCL 6 dla systemów operacyjnych Windows,a także oprogramowania opcjonalnego. To urządzenie obsługuje komputery Mac i urządzenia mobilne Apple. Sterownik druku i narzędzie druku Mac można pobrać z witryny hp.com. Dostępne są one również za pośrednictwem usługi Apple Software Update. Oprogramowanie HP Mac nie jest dołączone do płyty CD znajdującej się w opakowaniu urządzenia. Aby pobrać instalator oprogramowania Mac,wykonaj następujące czynności: Przejdź do witryny www.hp.com/support/ljMFPM630. Wybierz opcję **Opcje obsługi**,a następnie w obszarze **Opcje pobierania** wybierz **Sterowniki,oprogramowanie i oprogramowanie sprzętowe**. Kliknij wersję systemu operacyjnego,a następnie kliknij przycisk **Pobierz**.

UWAGA: Szczegółowe informacje na temat systemów operacyjnych klienta i serwera oraz obsługi sterowników HP UPD PCL6,UPD PCL 5 i UPD PS dla tego urządzenia znajdują się na stronie www.hp.com/go/upd. Przejdź na wskazaną stronę i kliknij kartę **Specyfikacje**.

Zużycie energii,parametry elektryczne i poziom głośności

Aktualne informacje można znaleźć pod adresem www.hp.com/support/ljMFPM630.

OSTROŻNIE: Wymagania dotyczące zasilania zależą od kraju/regionu sprzedaży urządzenia. Nie wolno zmieniać napięcia pracy. Może to spowodować uszkodzenie urządzenia i unieważnienie gwarancji.

Wymagania dotyczące środowiska roboczego

Tabela 1-1 Specyfikacje dotyczące środowiska pracy

Środowisko	Zalecane	Dozwolone
Temperatura	od 17° do 25°C	od 15° do 30°C
Wilgotność względna	od 30 do 70% wilgotności względnej	od 10% do 80% wilgotności względnej
Wysokość n.p.m.	Nie ma zastosowania.	od 0 do 3048 m

Widoki urządzenia

- Widok urządzenia z przodu
- Widok produktu z tyłu
- Porty interfejsów
- Położenie numeru seryjnego i numeru produktu
- Widok panelu sterowania

Widok urządzenia z przodu

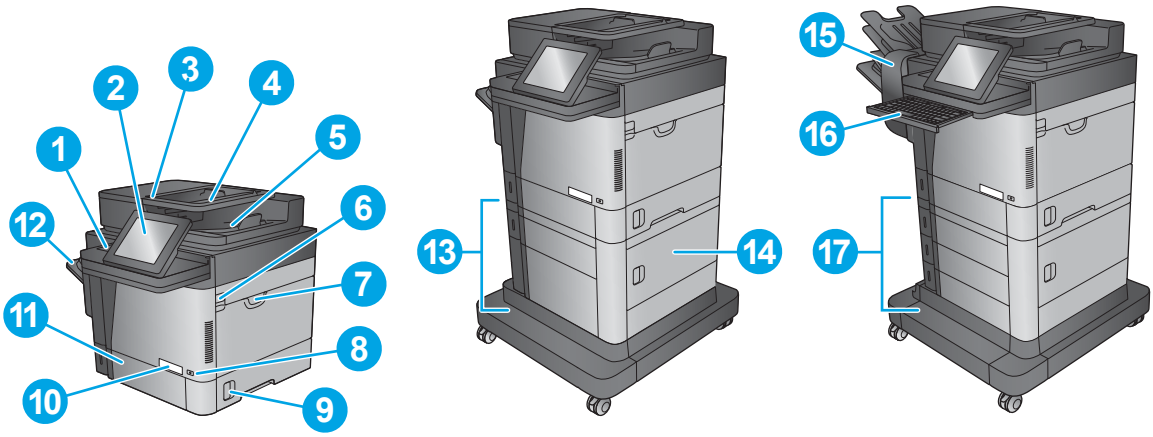

M630dn
M630h

M630f

M630z

1	Kieszeń integracji sprzętu (do podłączania akcesoriów i urządzeń innych producentów)
2	Panel sterowania z kolorowym wyświetlaczem dotykowym (możliwość przechylenia do łatwiejszego oglądania)
3	Pokrywa podajnika dokumentów (umożliwia usuwanie zacięć)
4	Podajnik wejściowy podajnika dokumentów
5	Pojemnik wyjściowy podajnika dokumentów
6	Zatrzask zwalniania górnej pokrywy (dostęp do wkładu z tonerem)
7	Podajnik 1
8	Przycisk wł./wył.
9	Prawe drzwiczki (dostęp do usuwania zacięć)
10	Nazwa modelu
11	Podajnik 2
12	Standardowy pojemnik wyjściowy
13	Podajnik o pojemności 1 x 500 z szafką (z modelem M630f,opcjonalnie dla modeli M630dn i M630h)
14	Dolne prawe drzwiczki (Tylko modele M630f i M630z. Dostęp do zacięć w wypadku modelu M630z.)
15	Moduł sortownika zszywającego (z modelem M630z,opcjonalnie dla innych modeli).
16	Klawiatura (Tylko model M630z. Aby skorzystać z klawiatury,wysuń ją ku sobie).
17	Dwa podajniki o pojemności 500 arkuszy i podajnik o dużej pojemności na 1500 arkuszy (z modelem M630z,opcjonalnie dla modeli M630dn i M630h)

Widok produktu z tyłu

UWAGA: Urządzenie jest przedstawione bez podłączonego modułu wykańczania.

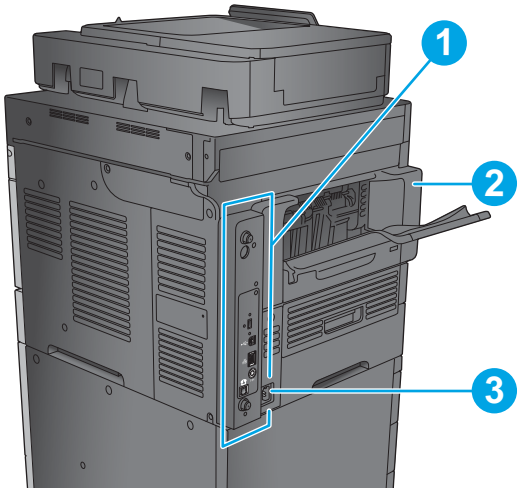

1	Formatyzator (zawiera porty interfejsów)
2	Osłona na standardowy pojemnik wyjściowy
3	Połączenie zasilania

Porty interfejsów

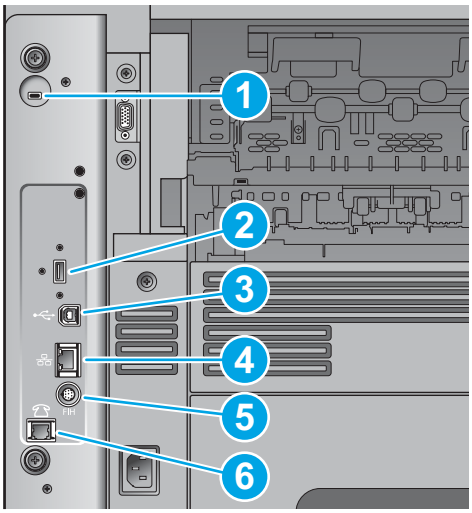

1	Gniazdo linki zabezpieczającej
2	Port USB do podłączania zewnętrznych urządzeń USB (ten port może być zakryty)
3	Port drukowania USB 2.0 Hi-Speed **UWAGA:** Do drukowania z użyciem łatwo dostępnego portu USB korzystaj z portu USB znajdującego się obok panelu sterowania.
4	Port sieci lokalnej LAN typu Ethernet (RJ-45)
5	Zewnętrzny interfejs do podłączania urządzeń innych producentów
6	Port faksu (tylko modele M630f i M630z. W wypadku modeli M630dn i M630h port jest zakryty).

Położenie numeru seryjnego i numeru produktu

Etykieta z numerem seryjnym i numerem produktu znajduje się wewnątrz urządzenia,pod pokrywą górną.

Numer katalogowy to 6-cyfrowy kod identyfikujący konkretny model urządzenia. Służy on do zamawiania części zamiennych do tego urządzenia. Numer seryjny to unikatowy numer poszczególnych egzemplarzy.

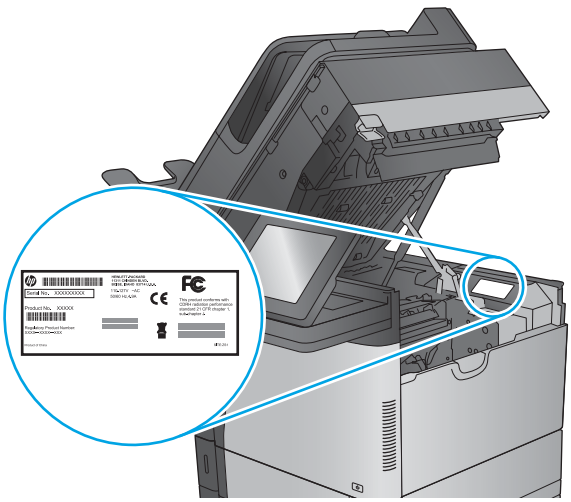

Widok panelu sterowania

Z poziomu Ekranu głównego można uzyskać dostęp do funkcji urządzenia. Na ekranie wyświetlany jest też aktualny stan urządzenia.

Wróć do ekranu głównego w dowolnym momencie,dotykając przycisku Ekran główny po lewej stronie panelu sterowania produktu lub dotykając przycisku Ekran główny w lewym górnym rogu większości ekranów.

UWAGA: Funkcje wyświetlane na Ekranie głównym mogą się różnić w zależności od konfiguracji urządzenia.

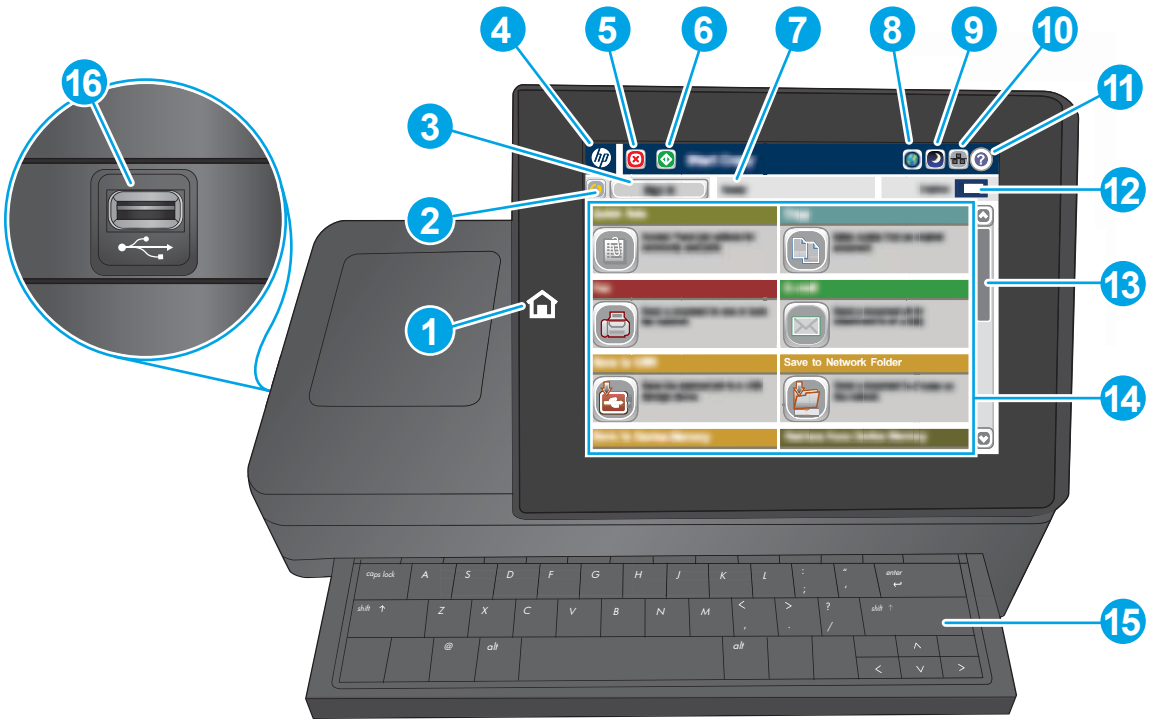

1	Przycisk ekranu głównego	Dotknij,aby powrócić do ekranu głównego urządzenia.
2	Przycisk Odśwież	Dotknij przycisku Odśwież,aby usunąć wszystkie zmiany i przywrócić ustawienia domyślne.
3	Przycisk Zaloguj lub Wyloguj	Dotknij przycisku Zaloguj,aby uzyskać dostęp do funkcji zabezpieczonych. Dotknij przycisku Wyloguj,aby wylogować się z urządzenia. Wszystkie opcje urządzenia zostaną przywrócone do ustawień domyślnych.
4	Logo HP lub przycisk Ekran główny	Na dowolny ekranie,innymi niż główny,logo HP zmienia się w przycisk Ekran główny. Dotknij przycisku Ekran główny ,aby powrócić do ekranu głównego.
5	Przycisk Stop	Dotknij przycisku Stop,aby zatrzymać bieżące zadanie.
6	Przycisk Start	Dotknij przycisku Start,aby rozpocząć zadanie kopiowania.
7	Stan urządzenia	Wiersz stanu pokazuje informacje dotyczące ogólnego stanu urządzenia.
8	Przycisk wyboru języka	Dotknij przycisku wyboru języka,aby wybrać język używany na panelu sterowania urządzenia.
9	Przycisk uśpienia	Dotknij przycisku uśpienia,aby włączyć tryb uśpienia.
10	Przycisk sieci	Dotknij przycisku sieci,aby wyświetlić informacje na temat połączenia sieciowego.
11	Przycisk Pomoc	Dotknięcie przycisku Pomoc powoduje otwarcie wbudowanego systemu pomocy.

12	Pole Kopie	Pole Kopie wskazuje liczbę kopii do wykonania,którą ustawiono w urządzeniu.
13	Pasek przewijania	Za pomocą paska przewijania możesz wyświetlić pełną listę dostępnych funkcji.
14	Funkcje	W zależności od konfiguracji urządzenia na ekranie głównym mogą być wyświetlane następujące funkcje: • Szybkie zestawy • Kopiuj • E-mail • Faksowanie • Zapisz na USB • zapisz w folderze sieciowym • Zapisz w pamięci urządzenia • Pobierz z USB • Pobierz z pamięci urządzenia • Zapisz do SharePoint® (tylko model M630z) • Stan zlecenia • Materiały eksploatacyjne • Podajniki • Administracja • Konserwacja urządzenia
15	Klawiatura (tylko M630z)	Urządzenie jest wyposażone w fizyczną klawiaturę. Układ klawiszy tej klawiatury jest identyczny z układem klawiatury wirtualnej panelu sterowania produktu. Jeśli wybierzesz inny układ znaków dla klawiatury wirtualnej,klawisze na klawiaturze fizycznej zostaną przypisane w taki sposób,aby odzwierciedlić nowe ustawienia.
16	Łatwo dostępny port USB	Włóż dysk flash USB w celu drukowania i skanowania bez użycia komputera lub do aktualizacji oprogramowania sprzętowego produktu. **UWAGA:** Administrator musi włączyć ten port przed użyciem.

Konfiguracja sprzętu i instalacja oprogramowania

Instrukcje dotyczące konfiguracji podstawowej znajdują się w podręczniku instalacji sprzętu, który został dostarczony wraz z urządzeniem. Dodatkowe instrukcje znaleźć można na stronie wsparcia technicznego HP.

Przejdź do www.hp.com/support/ljMFPM630, aby uzyskać pomoc HP dla używanego urządzenia: Znajdź następujące wsparcie:

- Instalacja i konfiguracja
- Nauka i użytkowanie
- Rozwiązywanie problemów
- Pobieranie aktualizacji oprogramowania
- Dołączanie do forów pomocy technicznej
- Znajdowanie informacji o gwarancji i przepisach

2 Podajniki papieru

- Ładowanie podajnika 1
- Ładowanie podajnika 2 i podajników na 500 arkuszy
- Ładowanie podajnika o dużej pojemności na 1 500 arkuszy
- Konfiguracja sortownika zszywającego

Informacje dodatkowe:

Przejdź do witryny www.hp.com/support/ljMFPM630.

Pełne wsparcie HP dla urządzenia obejmuje następujące informacje:

- Instalacja i konfiguracja
- Nauka i użytkowanie
- Rozwiązywanie problemów
- Pobieranie aktualizacji oprogramowania
- Dołączanie do forów pomocy technicznej
- Znajdowanie informacji o gwarancji i przepisach

Ładowanie podajnika 1

Poniżej opisano sposób ładowania papieru do podajnika 1.

⚠ **OSTROŻNIE:** W celu uniknięcia zacięcia papieru nigdy nie należy dodawać ani wyjmować papieru z podajnika 1 podczas drukowania.

1. Otwórz podajnik 1.

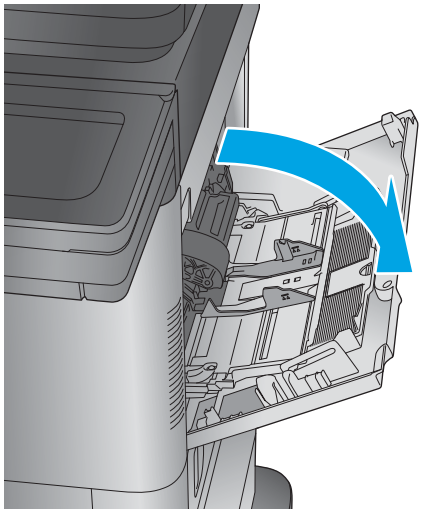

2. Wysuń przedłużenie podajnika, aby podeprzeć papier.

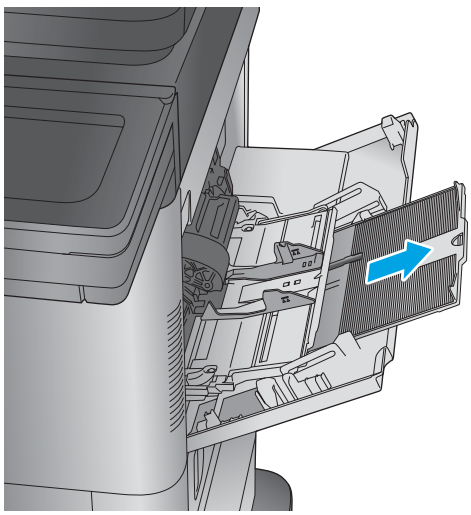

3. Załaduj papier do podajnika. Informacje na temat ustawiania orientacji papieru znajdują się w części Tabela 2-1 Orientacja papieru w podajniku 1 na stronie 18.

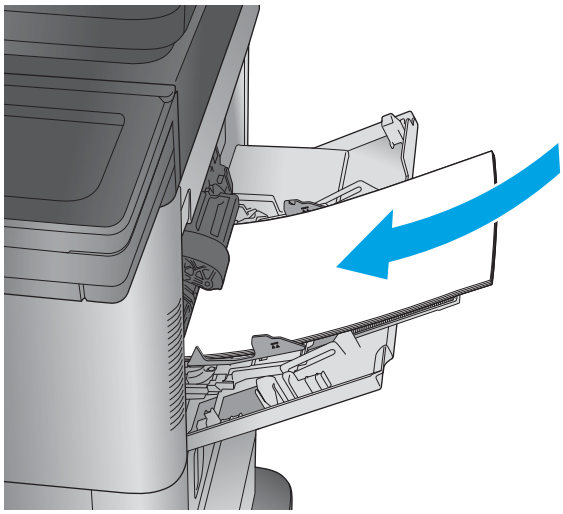

4. Upewnij się, że papier mieści się pod liniami na prowadnicach papieru i oznaczającymi maksymalne wypełnienie podajnika.

   UWAGA: Maksymalna wysokość stosu wynosi 10 mm lub ok. 100 arkuszy o gramaturze 75 g.

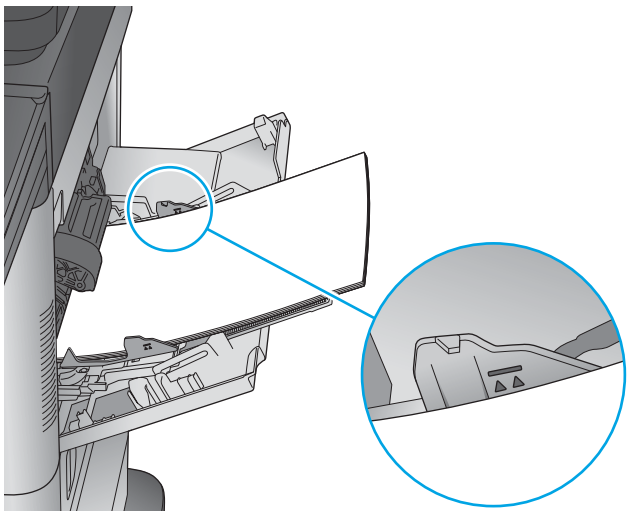

5. Ustaw boczne prowadnice tak, aby lekko dotykały stosu papieru, lecz jednocześnie go nie zaginały.

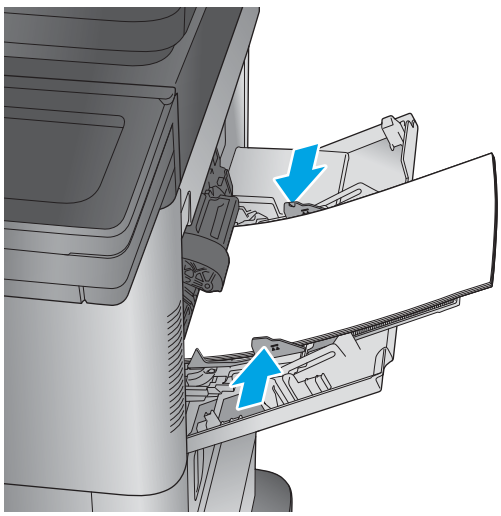

Tabela 2-1 Orientacja papieru w podajniku 1

Rodzaj papieru	Drukowanie jednostronne, bez sortownika zszywającego	Drukowanie dwustronne, bez sortownika zszywającego	Drukowanie jednostronne, z sortownikiem zszywającym	Drukowanie dwustronne, z sortownikiem zszywającym
Firmowy, z nadrukiem lub dziurkowany	Drukiem w górę Górną krawędzią skierowaną do urządzenia 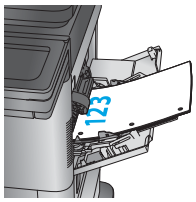	Drukiem w dół Dolna krawędź skierowana do urządzenia 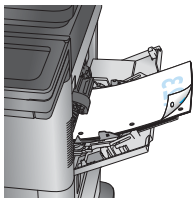	Drukiem w górę Dolna krawędź skierowana do urządzenia 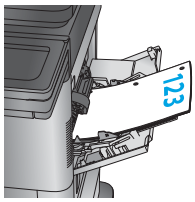	Drukiem w dół Górną krawędzią skierowaną do urządzenia 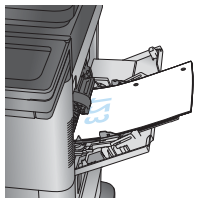
Koperty	Drukiem w górę Krótki brzeg skierowany w stronę urządzenia 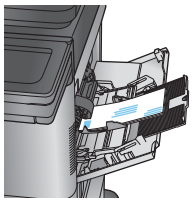		Drukiem w górę Krótki brzeg skierowany w stronę urządzenia 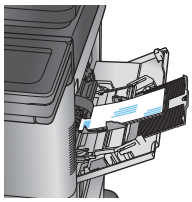	

Ładowanie podajnika 2 i podajników na 500 arkuszy

Poniżej opisano sposób ładowania papieru w podajnikach 2, 3 i 4.

UWAGA: Procedura wkładania papieru do podajnika na 500 arkuszy jest taka sama jak w przypadku podajnika 2. Ilustracja przedstawia tylko podajnik 2.

1. Otwórz podajnik.

   UWAGA: Nie otwieraj podajnika, gdy jest on używany.

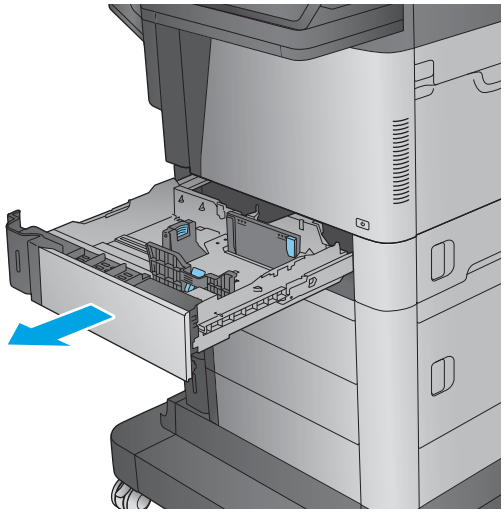

2. Dopasuj prowadnice długości i szerokości papieru przez ściśnięcie ich zatrzasków regulacyjnych i przesunięcie prowadnic do krawędzi używanego papieru.

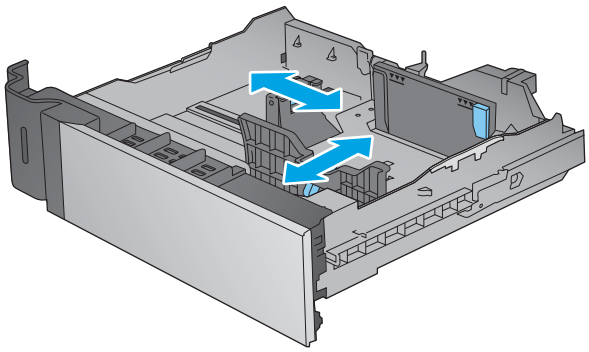

3. Włóż papier na tacę. Sprawdź papier, aby upewnić się, że prowadnice lekko dotykają krawędzi stosu, ale nie wyginają go. Informacje na temat ustawiania orientacji papieru znajdują się w części Tabela 2-2 Podajnik 2 i podajniki na 500 arkuszy – orientacja papieru na stronie 21.

   UWAGA: Aby uniknąć zacięć, nie należy przepełniać podajnika. Upewnij się, że górna krawędź stosu znajduje się poniżej wskaźnika pełnego podajnika.

   UWAGA: Jeśli podajnik nie jest prawidłowo ustawiony, to podczas drukowania może pojawić się komunikat o błędzie lub może dojść do zacięcia papieru.

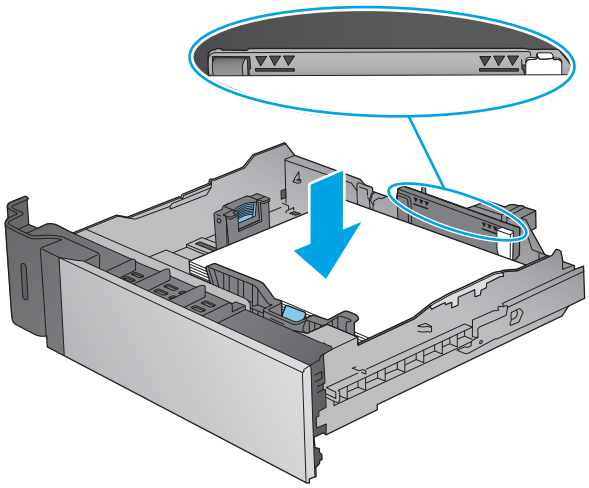

4. Zamknij podajnik.

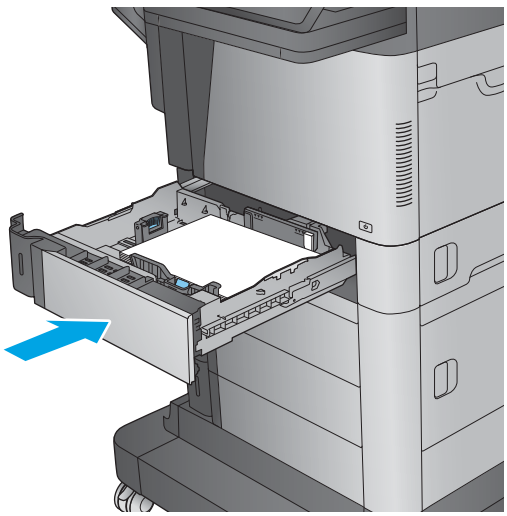

5. Na panelu sterowania urządzenia wyświetlony zostanie komunikat o konfiguracji podajnika

6. Dotknij przycisku OK, aby zaakceptować wykryty format i rodzaj, lub dotknij przycisku Modyfikuj, aby wybrać inny format lub rodzaj papieru.

   W wypadku papieru o formacie niestandardowym określ wymiary X i Y papieru, gdy pojawi się monit na panelu sterowania urządzenia.

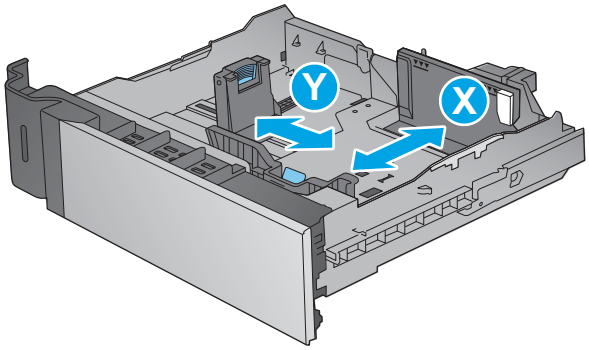

7. Wybierz prawidłowy format i rodzaj papieru, a następnie dotknij przycisku OK.

Tabela 2-2 Podajnik 2 i podajniki na 500 arkuszy – orientacja papieru

Rodzaj papieru	Drukowanie jednostronne	Drukowanie dwustronne
	Drukiem w dół Górny brzeg skierowany ku prawej stronie podajnika 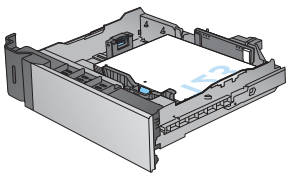	Drukiem w górę Górny brzeg skierowany ku prawej stronie podajnika 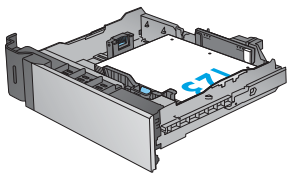

Ładowanie podajnika o dużej pojemności na 1 500 arkuszy

Poniżej opisano sposób ładowania papieru do podajnika o dużej pojemności (podajnik 5) Podajnik ten jest częścią podajnika o pojemności 2 x 500 arkuszy i 1500 arkuszy,który dołączony jest do modelu M630z. Opcjonalnie można go używać z modelami M630dn i M630h.

1. Otwórz podajnik.

   UWAGA: Nie otwieraj podajnika,gdy jest on używany.

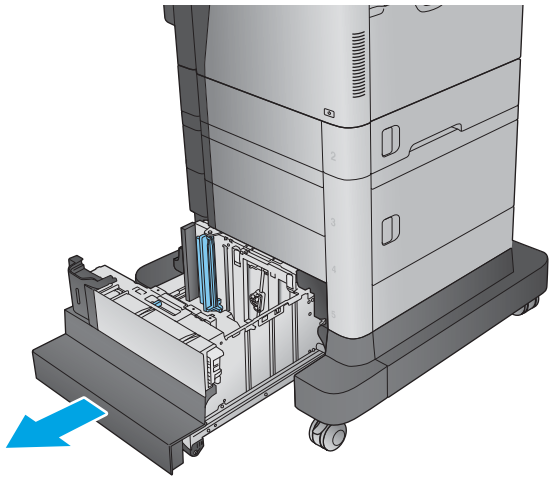

2. Ustaw prowadnicę szerokości papieru we właściwym położeniu.

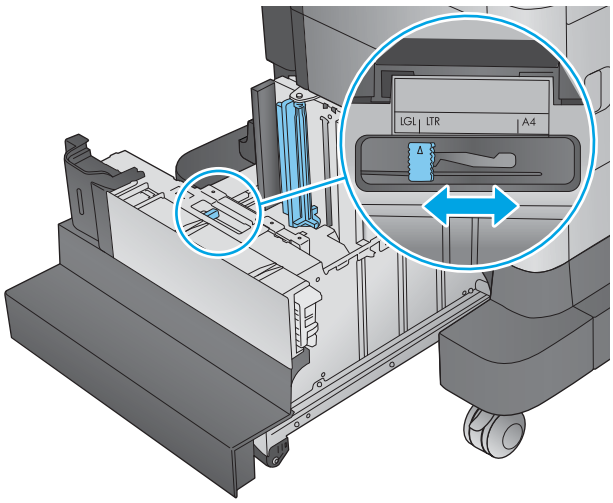

3. Obróć dźwignię zatrzymania papieru do właściwego położenia.

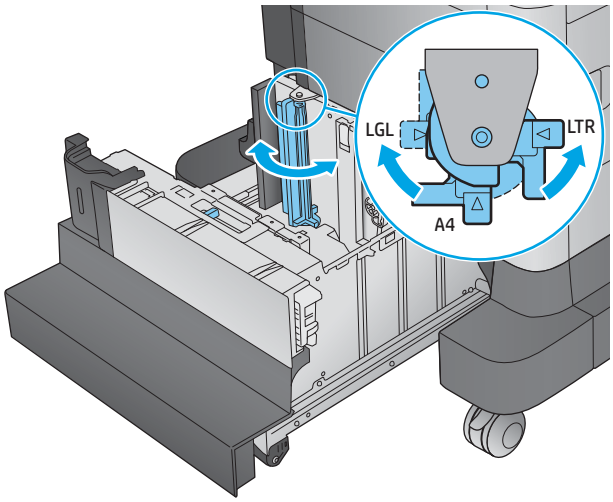

4. Włóż papier na tacę. Sprawdź papier,aby upewnić się,że prowadnice lekko dotykają krawędzi stosu,ale nie wyginają go.

   UWAGA: Aby uniknąć zacięć,nie należy przepełniać podajnika. Upewnij się,że górna krawędź stosu znajduje się poniżej wskaźnika pełnego podajnika.

   UWAGA: Jeśli podajnik nie jest prawidłowo ustawiony,to podczas drukowania może pojawić się komunikat o błędzie lub może dojść do zacięcia papieru.

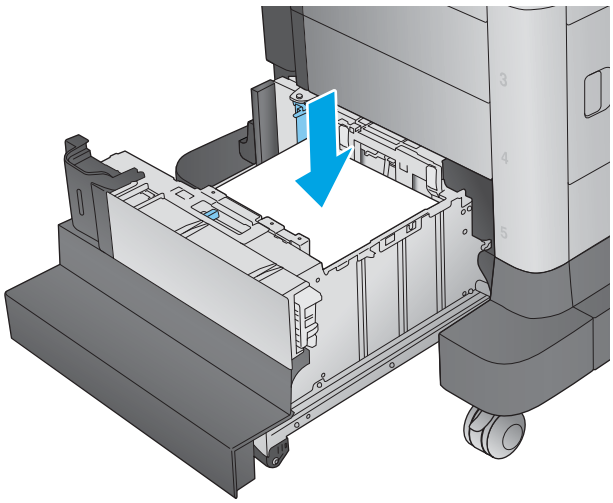

5. Zamknij podajnik.

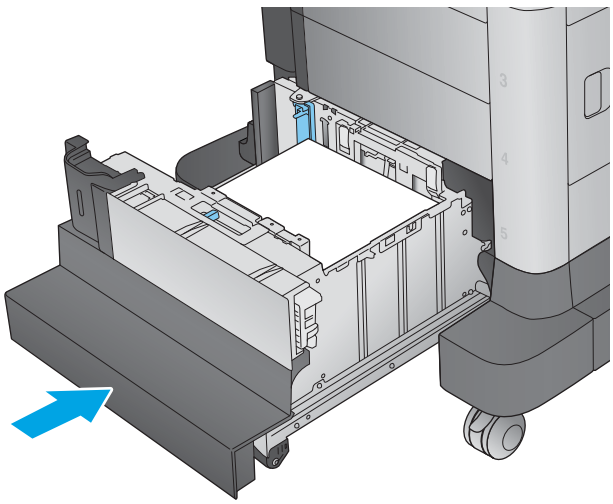

6. Na panelu sterowania urządzenia wyświetlony zostanie komunikat o konfiguracji podajnika

7. Dotknij przycisku OK,aby zaakceptować wykryty format i rodzaj,lub dotknij przycisku Modyfikuj,aby wybrać inny format lub rodzaj papieru.

8. Wybierz prawidłowy format i rodzaj papieru,a następnie dotknij przycisku OK.

Konfiguracja sortownika zszywającego

Poniżej opisano sposób ładowania zszywek i konfigurowania opcji modułu sortownika zszywającego. Akcesorium to jest dołączone do modelu M630z. W wypadku innych modeli jest ono opcjonalne.

Sortownik zszywający może zszywać dokumenty w lewym górnym lub prawym górnym rogu i ułożyć w stosy nawet 900 arkuszy papieru w trzech odbiornikach papieru. Odbiorniki papieru mają trzy tryby konfiguracji: tryb układania, tryb sortownika i tryb separatora.

- Ładowanie zszywek
- Konfiguracja domyślnego umiejscowienia zszywek
- Konfiguracja trybu pracy

Ładowanie zszywek

1. Naciśnij zatrzask, a następnie wysuń sortownik zszywający z urządzenia.

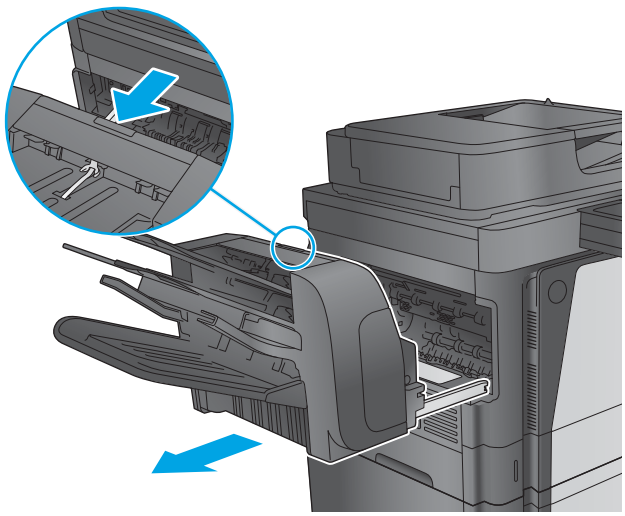

2. Naciśnij zatrzask, aby otworzyć osłonę zszywacza.

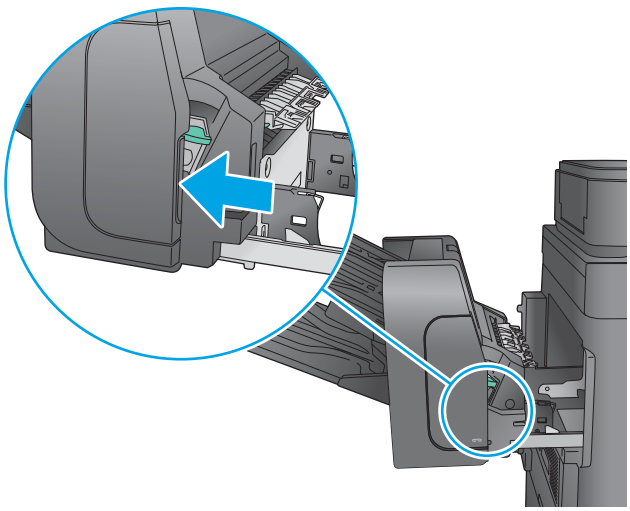

3. Otwórz osłonę zszywacza.

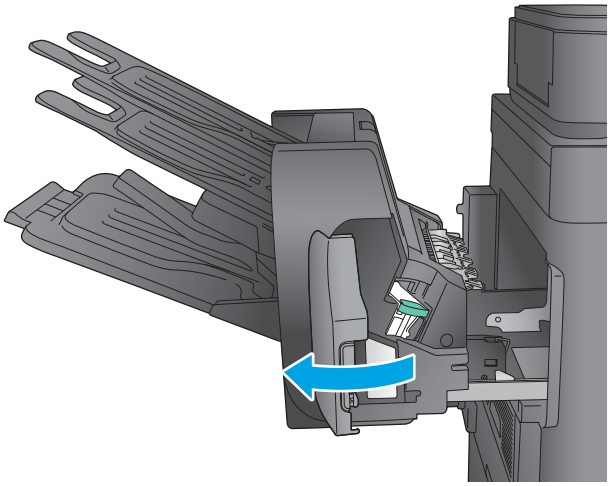

4. Unieś do góry zieloną dźwignię kasety zszywacza, a następnie wyciągnij kasetę zszywacza.

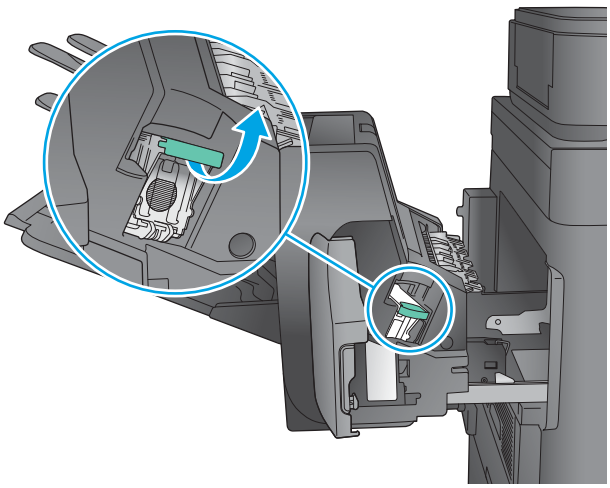

5. Włóż nową kasetę do zszywacza i dociśnij zieloną dźwignię aż do zablokowania na miejscu.

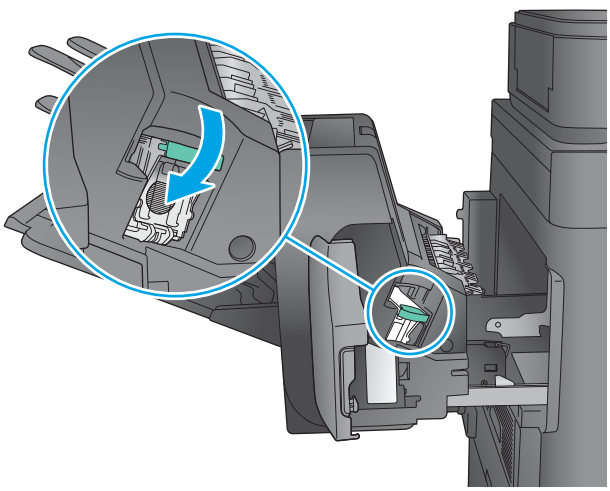

6. Zamknij osłonę zszywacza.

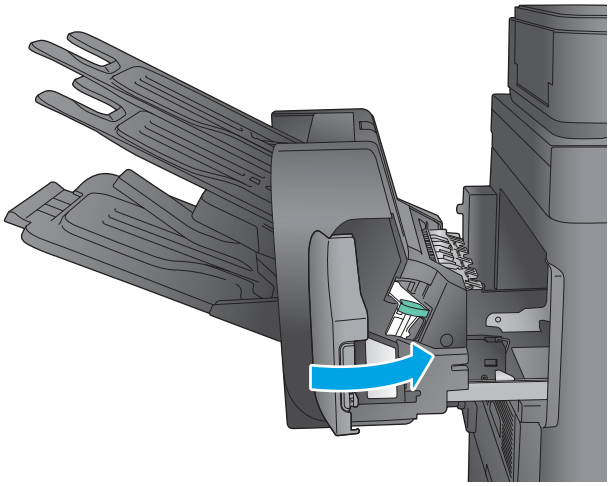

7. Wsuń sortownik zszywający do urządzenia, aż zatrzaśnie się na swoim miejscu.

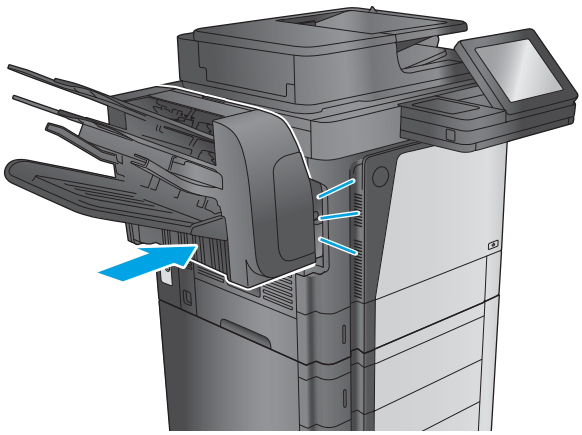

Konfiguracja domyślnego umiejscowienia zszywek

1. Na ekranie głównym panelu sterowania urządzenia przewiń i dotknij przycisku Administracja.
2. Otwórz kolejno następujące menu:
   - Ustawienia zszywacza/układacza
   - Zszywanie
3. Wybierz lokalizację zszywek z listy opcji, a następnie dotknij przycisku Zapisz. Dostępne są następujące opcje:
   - Brak: Brak zszywek.
   - Górny lewy lub prawy: Jeśli dokument ma orientację pionową, zszywka zostanie umieszczona w górnym lewym rogu krótkiej krawędzi arkusza papieru. Jeśli dokument ma orientację poziomą, zszywka zostanie umieszczona w górnym prawym rogu dłuższej krawędzi arkusza papieru.

- Lewy górny: Zszywka będzie znajdowała się w górnym lewym rogu krótszej krawędzi arkusza papieru.
- Prawy górny: Zszywka będzie znajdowała się w górnym prawym rogu dłuższej krawędzi arkusza papieru.

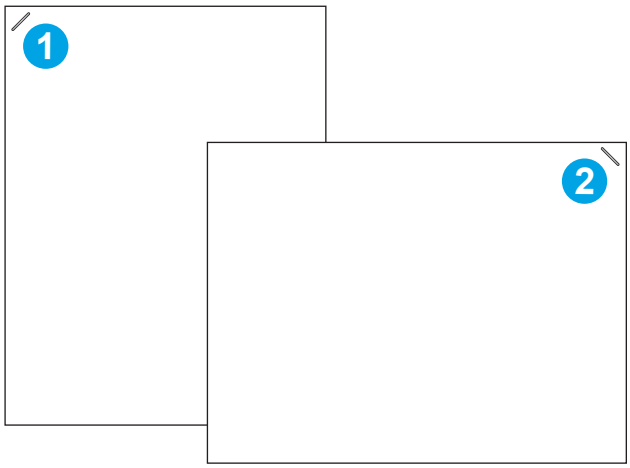

1	Lewy górny róg krótszej krawędzi papieru
2	Prawy górny róg dłuższej krawędzi papieru

Konfiguracja trybu pracy

Ta procedura umożliwia konfigurowanie sposobu w jaki urządzenie rozdziela zlecenia do pojemników wyjściowych.

1. Na ekranie głównym panelu sterowania urządzenia przewiń i dotknij przycisku Administracja.
2. Otwórz kolejno następujące menu:
   - Ustawienia zszywacza/układacza
   - Tryb pracy
3. Wybierz tryb z listy opcji, a następnie dotknij przycisku Zapisz. Dostępne są następujące opcje:
   - Układacz: Urządzenie układa wydruki w koszach od dołu do góry.
   - Sortownik: Urządzenie umieszcza wydruki w różnych koszach w zależności od tego, kto je wysłał.
   - Separator funkcji: Urządzenie umieszcza wydruki w różnych koszach w zależności od funkcji, na przykład drukowania, kopiowania lub faksowania.

3 Części,materiały eksploatacyjne i akcesoria

- Zamawianie części,akcesoriów i materiałów eksploatacyjnych
- Wymiana kasety z tonerem

Informacje dodatkowe:

Przejdź do witryny www.hp.com/support/ljMFPM630.

Pełne wsparcie HP dla urządzenia obejmuje następujące informacje:

- Instalacja i konfiguracja
- Nauka i użytkowanie
- Rozwiązywanie problemów
- Pobieranie aktualizacji oprogramowania
- Dołączanie do forów pomocy technicznej
- Znajdowanie informacji o gwarancji i przepisach

Zamawianie części,akcesoriów i materiałów eksploatacyjnych

Zamawianie

Zamawianie materiałów eksploatacyjnych i papieru	www.hp.com/go/suresupply
Zamawianie oryginalnych części i akcesoriów firmy HP	www.hp.com/buy/parts
Zamawianie poprzez dostawców usług i wsparcia	Skontaktuj się z przedstawicielem obsługi lub punktem usługowym HP.
Zamawianie za pomocą wbudowanego serwera internetowego HP (EWS)	Aby uzyskać dostęp,w obsługiwanej przeglądarce internetowej uruchomionej na swoim komputerze wpisz w pasku adresu nazwę hosta lub adres IP urządzenia. Wbudowany serwer internetowy HP zawiera łącze do strony internetowej HP SureSupply,na której można zamówić oryginalne materiały eksploatacyjne HP.

Części i materiały eksploatacyjne

Dla tego produktu dostępne są następujące części

- Części do samodzielnego montażu oznaczone słowem **Obowiązkowo** należy zainstalować samodzielnie. Ewentualnie można skorzystać z płatnej usługi montażu przez serwisanta HP. W ramach gwarancji na urządzenie firmy HP części takie nie są objęte pomocą techniczną u klienta ani nie można ich zwrócić do magazynu.
- Części do samodzielnego montażu oznaczone jako **Opcjonalne** mogą zostać bezpłatnie zainstalowane przez serwisanta HP na żądanie użytkownika w okresie gwarancji na urządzenie.

Element	Opis	Do samodzielnego montażu	Numer katalogowy
Kaseta z wysokowydajnym czarnym tonerem HP 81X LaserJet	Wymienna kaseta z tonerem o wysokiej pojemności	Obowiązkowo	CF281X
Kaseta z czarnym tonerem HP 81A LaserJet	Wymienna kaseta z tonerem o standardowej pojemności	Obowiązkowo	CF281A
Wkład kasety zszywacza HP	Wymienna kaseta zszywacza	Obowiązkowo	C8091A
Zespół panelu sterowania	Zapasowy panel sterowania Zawiera instrukcje dotyczące instalacji	Obowiązkowo	B3G84–67908
Zestaw rolek przenoszących	Zamienna rolka przenosząca Zawiera instrukcje dotyczące instalacji	Obowiązkowo	B3G84-67901
Zestaw konserwacyjny podajnika ADF	Zamienna rolka podajnika dokumentów Zawiera instrukcje dotyczące instalacji	Obowiązkowo	L2718A
Zestaw zespołu pojemnika wyjściowego	Standardowy zamienny pojemnik wyjściowy Zawiera instrukcje dotyczące instalacji	Obowiązkowo	B3G84-69702
Zestaw modułu druku dwustronnego	Duplekser zamienny Zawiera instrukcje dotyczące instalacji	Obowiązkowo	B3G84-67903

Element	Opis	Do samodzielnego montażu	Numer katalogowy
Zestaw prowadnicy wejścia utrwalacza	Zamienna prowadnica wejścia utrwalacza Zawiera instrukcje dotyczące instalacji	Obowiązkowo	B3G84-67904
Zestaw utrwalacza 110 V	Zamienny utrwalacz 110 V Zawiera instrukcje dotyczące instalacji	Obowiązkowo	B3M77-67903
Zestaw utrwalacza 220 V	Zamienny utrwalacz 220 V Zawiera instrukcje dotyczące instalacji	Obowiązkowo	B3M78-67903
Zestaw rolek podajników 2-5	Zamienne rolki pobierające i podające podajników 2-5 Zawiera instrukcje dotyczące instalacji	Obowiązkowo	B3G84-67905
Zestaw rolek podajnika 1	Rolki pobierające i separacyjne podajnika 1 Zawiera instrukcje dotyczące instalacji	Opcjonalnie	B3G84-67906
Zestaw formatyzatora	Zestaw zamienny formatyzatora Zawiera instrukcje dotyczące instalacji	Obowiązkowo	B3G85-67901
Zestaw formatyzatora (Chiny i Indie)	Zamienny zespół formatyzatora (tylko Chiny i Indie) Zawiera instrukcje dotyczące instalacji	Obowiązkowo	B3G85-67902
Wbudowany,zaszyfrowany zestaw dysku twardego 320 GB	Zamienny dysk twardy Zawiera instrukcje dotyczące instalacji	Opcjonalnie	B3G85-67903
Zestaw dysku twardego 500 GB FIPS (tylko dla zamówień rządowych w USA)	Zamienny dysk twardy Zawiera instrukcje dotyczące instalacji	Opcjonalnie	B3G85-67904
Zestaw SSD 8 GB	Zamienny dysk SSD Zawiera instrukcje dotyczące instalacji	Opcjonalnie	B3G84-67907
Zestaw modułu analogowej karty faksu	Zamienna płytka faksu Zawiera instrukcje dotyczące instalacji	Obowiązkowo	A2W77-67910
Zestaw selektora tylnego tła	Wymienny selektor tylnego tła do podajnika dokumentów Zawiera instrukcje dotyczące instalacji	Obowiązkowo	5851-5022
Zestaw z białym tłem — A4	Wymienne białe plastikowe tło do skanera Zawiera instrukcje dotyczące instalacji	Obowiązkowo	5851-6084
Zestaw konserwacyjny 110 V	Zestaw konserwacyjny z utrwalaczem 110 V Zawiera instrukcje dotyczące instalacji	Obowiązkowo	B3M77A
Zestaw konserwacyjny 220 V	Zestaw konserwacyjny z utrwalaczem 220 V Zawiera instrukcje dotyczące instalacji	Obowiązkowo	B3M78A

Element	Opis	Do samodzielnego montażu	Numer katalogowy
Zestaw sprężyny wkładki separatora	Zamienna sprężyna do wkładki separatora w podajniku dokumentów	Obowiązkowo	5851-4879
Zestaw klawiatury angielskiej (US)	Zamienna klawiatura do modelu M630z Zawiera instrukcje dotyczące instalacji	Obowiązkowo	5851-6430
Zestaw klawiatury angielskiej (GB)	Zamienna klawiatura do modelu M630z Zawiera instrukcje dotyczące instalacji	Obowiązkowo	5851-6431
Zestaw nakładki na klawiaturę francuska,włoska,rosyjska,niemiecka,hiszpańska,ukraińska	Dodatkowa nakładka na klawiaturę Zawiera instrukcje dotyczące instalacji	Obowiązkowo	5851-6019
Zestaw nakładki na klawiaturę francuska (kanadyjski),hiszpańska (latynoamerykański),hiszpańska (US)	Dodatkowa nakładka na klawiaturę Zawiera instrukcje dotyczące instalacji	Obowiązkowo	5851-6020
Zestaw nakładki na klawiaturę francuska (CH),niemiecka (CH),duńska	Dodatkowa nakładka na klawiaturę Zawiera instrukcje dotyczące instalacji	Obowiązkowo	5851-6021
Zestaw nakładki na klawiaturę chińska (uproszcz.),chińska (tradyc.)	Dodatkowa nakładka na klawiaturę Zawiera instrukcje dotyczące instalacji	Obowiązkowo	5851-6022
Zestaw nakładki na klawiaturę hiszpańska,portugalska	Dodatkowa nakładka na klawiaturę Zawiera instrukcje dotyczące instalacji	Obowiązkowo	5851-6023
Zestaw nakładki na klawiaturę japońska (KG i KT)	Dodatkowa nakładka na klawiaturę Zawiera instrukcje dotyczące instalacji	Obowiązkowo	5851-6024

Akcesoria

Pozycja	Opis	Numer katalogowy
Podajnik papieru na 500 arkuszy	Wkład podajnika	B3M73A
Podajnik papieru na 500 arkuszy i szafka	Moduł podajnika z szafką	B3M74A
2 x 500 arkuszy,podajnik papieru na 1 500 arkuszy ze stojakiem	Moduł podajnika na 2 500 arkuszy	B3M75A
Moduł sortownika zszywającego z 3 pojemnikami na 900 arkuszy	Moduł sortownika zszywającego	B3M76A
Podajnik kopert	Moduł podajnika kopert	B3G87A
Analogowa przystawka faksujaca HP LaserJet MFP Analog Fax Accessory 500	Analogowa dodatkowa karta faksu	CC487A
Bezprzewodowy serwer druku HP Jetdirect 2700w USB	Moduł bezprzewodowego serwera druku USB	J8026A

Pozycja	Opis	Numer katalogowy
Moduł bezpośredniego drukowania bezprzewodowego i HP Jetdirect 2800w NFC	Moduł bezpośredniego drukowania bezprzewodowego do drukowania „dotykowego” z urządzeń przenośnych	J8029A
Pamięć HP 2 GB DDR2 DIMM	Moduł DIMM do rozszerzenia pamięci urządzenia. Zastępuje standardowy moduł DIMM.	B3G84-67909

Wymiana kasety z tonerem

Urządzenie wyświetli odpowiedni komunikat,gdy poziom toneru w kasecie będzie niski. Rzeczywisty pozostały czas pracy kasety z tonerem może być różny. Nie trzeba jeszcze wymieniać kasety z tonerem w tym momencie. Warto dysponować nową kasetą,którą można od razu zainstalować,gdy jakość druku przestaje być na akceptowalnym poziomie.

Tabela 3-1 Informacje na temat kasety z tonerem

Pojemność	Numer kasety	Numer katalogowy
Kaseta z czarnym tonerem HP 81A LaserJet	81A	CF281A
Kaseta z wysokowydajnym czarnym tonerem HP 81X LaserJet	81X	CF281X

Kasetę z tonerem należy wyjmować z opakowania tuż przed jej użyciem.

OSTROŻNIE: Aby zapobiec uszkodzeniu kasety z tonerem,nie należy wystawiać jej na działanie światła na dłużej niż kilka minut. Zakryj zielony bęben obrazowy,jeśli kaseta z tonerem musi zostać wyjęta z urządzenia na dłuższy czas.

Poniższa ilustracja przedstawia elementy kasety z tonerem.

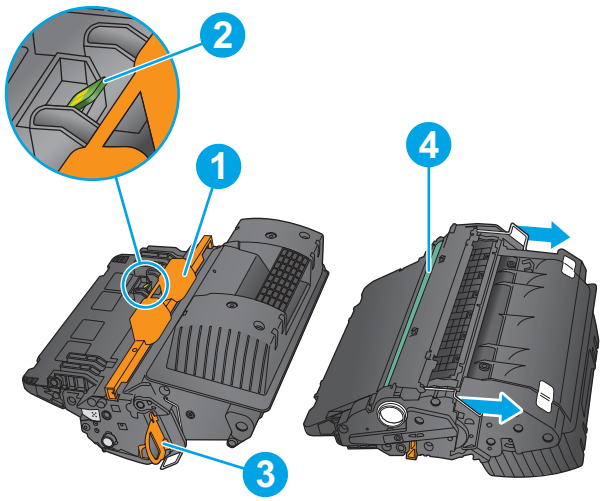

1	Plastikowa osłona
2	Układ pamięci
3	Taśma uszczelniająca
4	Bęben obrazowy **OSTROŻNIE:** Nie dotykaj bębna obrazowego. Odciski palców mogą spowodować problemy z jakością druku.

OSTROŻNIE: Jeśli toner dostanie się na ubranie,należy usunąć go za pomocą suchej szmatki,a ubranie wyprać w zimnej wodzie. Gorąca woda powoduje utrwalanie toneru.

UWAGA: Informacje na temat recyklingu zużytych kaset z tonerem znajdują się na ich opakowaniach.

1. Pociągnij dźwignię zwalniającą pokrywy górnej,aby otworzyć pokrywę.

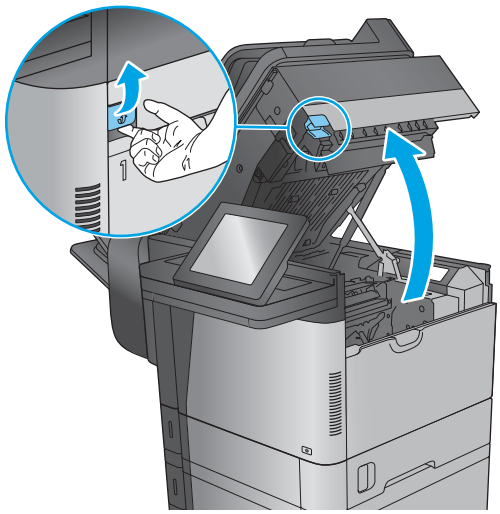

2. Złap za uchwyt zużytej kasety z tonerem i pociągnij,aby ją wyjąć.

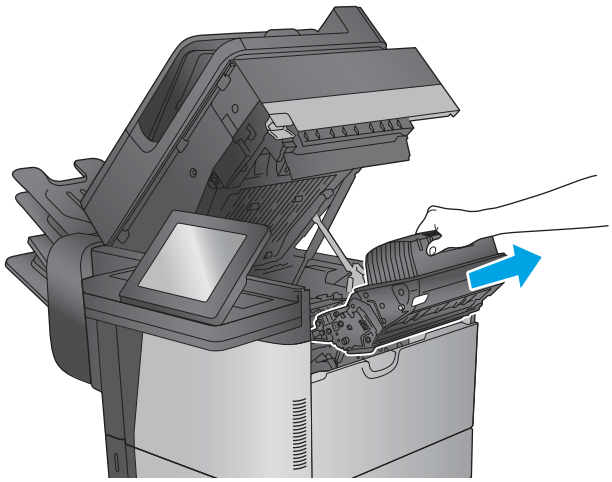

3. Wyjmij nową kasetę z tonerem z opakowania ochronnego. Zachowaj całe opakowanie do recyklingu. Wysyłając zużyte kasety do firmy HP w celu utylizacji,należy użyć załączonej etykiety zwrotnej.

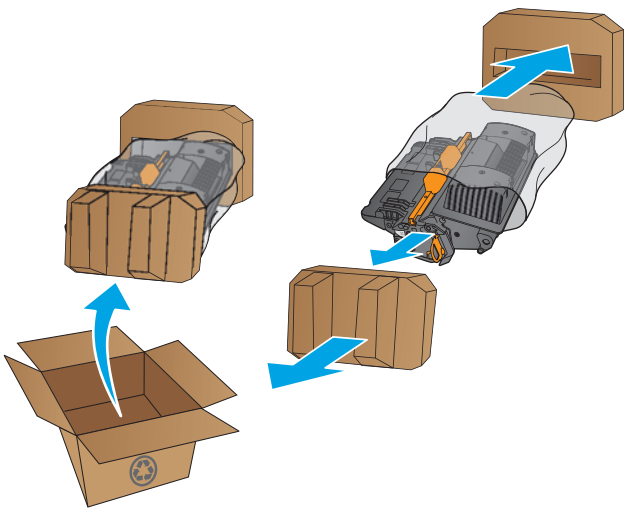

4. Złap kasetę z tonerem z obu stron i potrząśnij nią 5-6 razy.

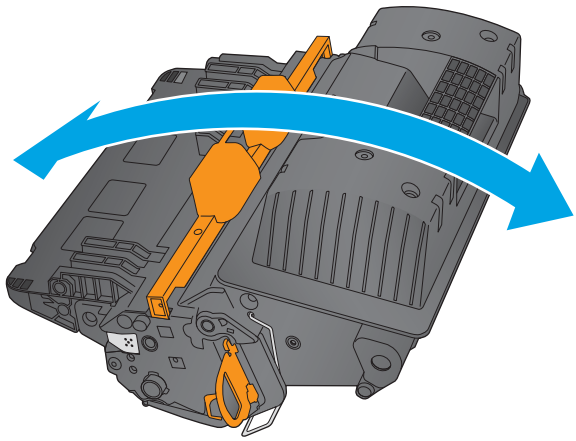

5. Zdejmij osłony z kasety z tonerem.

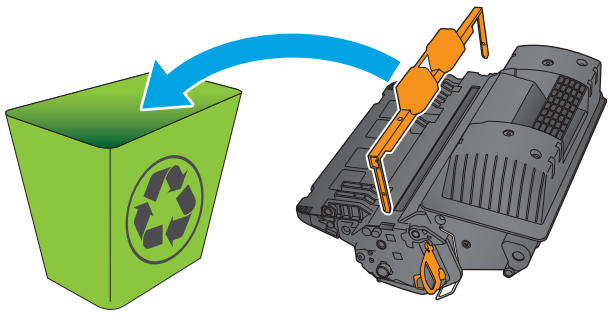

6. Pociągnij za pomarańczowy uchwyt,aby usunąć taśmę uszczelniającą toner. Wyciągnij całkowicie taśmę uszczelniającą z kasety.

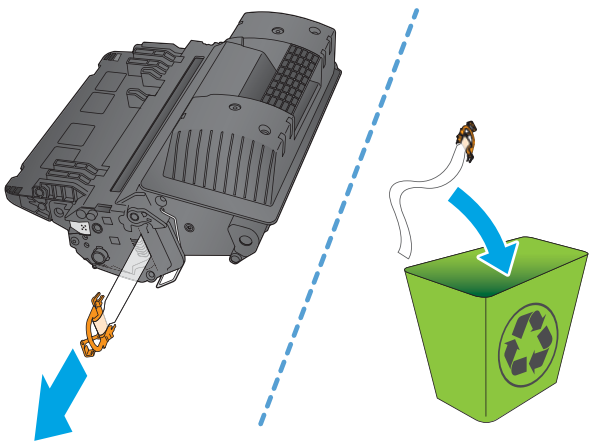

7. Wyrównaj kasetę z tonerem w gnieździe i wsuń ją do urządzenia.

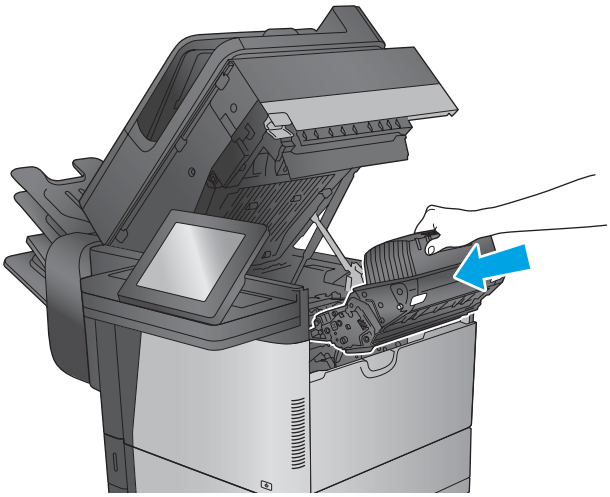

8. Zamknij górną pokrywę.

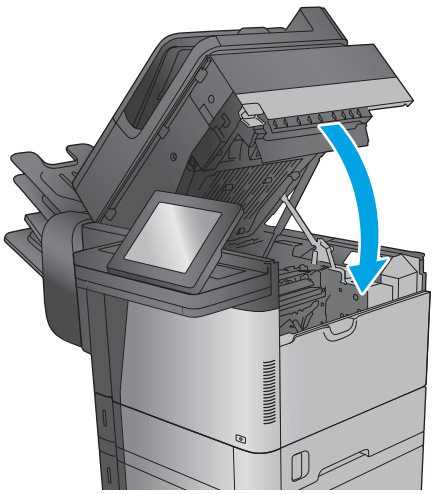

9. Zapakuj zużytą kasetę z tonerem,osłonę i taśmę uszczelniającą do pudełka,w którym została dostarczona nowa kaseta. Przyklej przedpłaconą etykietę transportową do pudełka i zwróć zużytą kasetę do firmy HP w celu utylizacji.

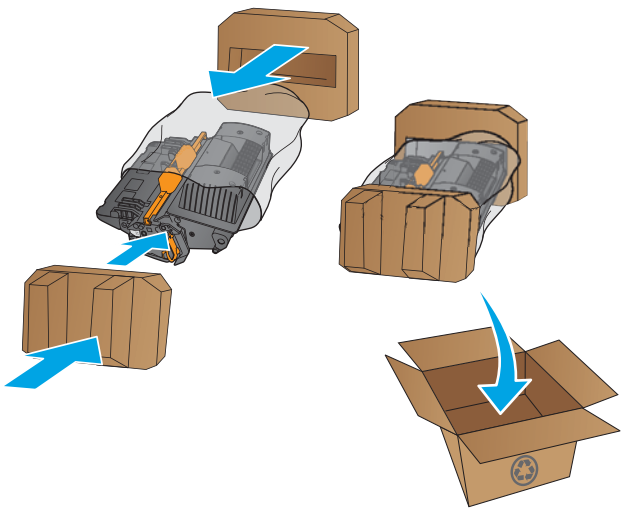

4 Drukowanie

- Zadania drukowania w systemie Windows
- Zadania drukowania (Mac OS X)
- Przechowywanie zadań drukowania w pamięci urządzenia w celu późniejszego wydrukowania
- Bezpośrednie drukowanie bezprzewodowe HP i drukowanie NFC
- Drukowanie dla urządzeń przenośnych
- Drukowanie z portu USB

Informacje dodatkowe:

Przejdź do witryny www.hp.com/support/ljMFPM630.

Pełne wsparcie HP dla urządzenia obejmuje następujące informacje:

- Instalacja i konfiguracja
- Nauka i użytkowanie
- Rozwiązywanie problemów
- Pobieranie aktualizacji oprogramowania
- Dołączanie do forów pomocy technicznej
- Znajdowanie informacji o gwarancji i przepisach

Zadania drukowania w systemie Windows

Sposób skanowania (Windows)

Poniższa procedura opisuje podstawowy proces drukowania dla systemu Windows.

1. W programie wybierz opcję **Drukuj**.
2. Wybierz urządzenie z listy drukarek. Aby zmienić ustawienia, kliknij lub dotknij przycisku **Właściwości** lub **Preferencje** w celu otwarcia sterownika drukarki.

UWAGA: Nazwa przycisku różni się w zależności od różnych programów.

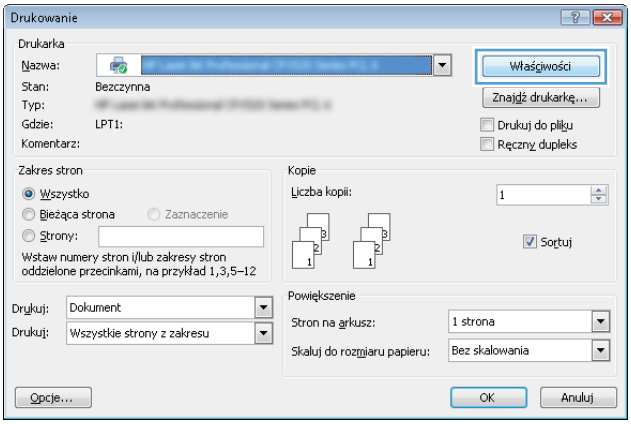

3. Kliknij lub dotknij kart w sterowniku druku w celu skonfigurowania dostępnych opcji. Orientację papieru można ustawić na karcie **Wykańczanie**, natomiast źródło, rodzaj i format papieru oraz ustawienia jakości można ustawić na karcie **Papier/Jakość**.

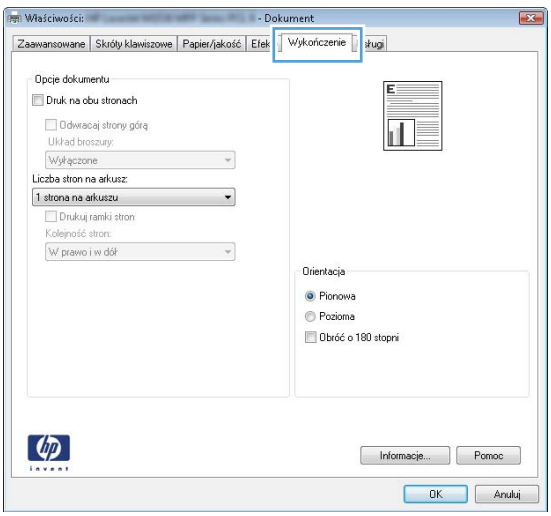

4. Kliknij lub dotknij przycisku **OK**, aby powrócić do okna dialogowego **Drukuj**. Wybierz liczbę drukowanych kopii na tym ekranie.
5. Kliknij lub dotknij przycisku **OK**, aby rozpocząć drukowanie.

Automatyczne drukowanie po obu stronach (Windows)

Użyj tej procedury w przypadku produktów, dla których są wyposażone w automatyczny duplekser. Jeśli urządzenie nie jest wyposażone w automatyczny duplekser lub aby drukować na rodzajach papieru, których duplekser nie obsługuje, można ręczne drukować po obu stronach.

1. W programie wybierz opcję **Drukuj**.
2. Wybierz urządzenie z listy drukarek, a następnie kliknij lub dotknij **Właściwości** lub **Preferencje**, aby otworzyć sterownik druku.

   UWAGA: Nazwa przycisku różni się w zależności od różnych programów.

3. Kliknij lub dotknij karty **Wykończenie**.
4. Zaznacz pole wyboru **Drukuj na obu stronach**. Kliknij przycisk **OK**, aby zamknąć okno dialogowe **Właściwości dokumentu**.
5. W oknie dialogowym **Drukuj** kliknij przycisk **OK**, aby wydrukować zadanie.

Ręczne drukowanie po obu stronach (Windows)

Użyj tej procedury w przypadku produktów, które nie są wyposażone w automatyczny duplekser lub do drukowania na papierze nieobsługiwanym przez duplekser.

1. W programie wybierz opcję **Drukuj**.
2. Wybierz urządzenie z listy drukarek, a następnie kliknij lub dotknij **Właściwości** lub **Preferencje**, aby otworzyć sterownik druku.

   UWAGA: Nazwa przycisku różni się w zależności od różnych programów.

3. Kliknij lub dotknij karty **Wykończenie**.
4. Zaznacz pole wyboru **Drukuj na obu stronach (ręcznie)**. Kliknij przycisk **OK**, aby wydrukować pierwszą stronę zadania.
5. Odbierz stos wydrukowanych arkuszy z pojemnika wyjściowego, a następnie umieść je w podajniku 1.
6. Jeśli pojawi się monit, dotknij odpowiedniego przycisku na panelu sterowania, aby kontynuować.

Drukowanie wielu stron na jednym arkuszu (Windows)

1. W programie wybierz opcję **Drukuj**.
2. Wybierz urządzenie z listy drukarek, a następnie kliknij lub dotknij **Właściwości** lub **Preferencje**, aby otworzyć sterownik druku.

   UWAGA: Nazwa przycisku różni się w zależności od różnych programów.

3. Kliknij lub dotknij karty **Wykończenie**.
4. Wybierz liczbę stron na arkusz z listy rozwijanej **Stron na arkusz**.
5. Wybierz właściwe wartości dla opcji **Drukuj ramki stron**, **Kolejność stron** i **Orientacja**. Kliknij przycisk **OK**, aby zamknąć okno dialogowe **Właściwości dokumentu**.
6. W oknie dialogowym **Drukuj** kliknij przycisk **OK**, aby wydrukować zadanie.

Wybór rodzaj papieru (Windows)

1. W programie wybierz opcję **Drukuj**.
2. Wybierz urządzenie z listy drukarek, a następnie kliknij lub dotknij **Właściwości** lub **Preferencje**, aby otworzyć sterownik druku.

   UWAGA: Nazwa przycisku różni się w zależności od różnych programów.

3. Kliknij lub dotknij przycisku **Paper/jakość**.
4. Z listy rozwijanej **Rodzaj papieru** wybierz opcję **Więcej...**.
5. Rozwiń listę **Rodzaj:**. opcje.
6. Rozwiń kategorię rodzajów papieru, która najlepiej opisuje wykorzystywany papier.
7. Wybierz opcję dla używanego typu papieru, a następnie kliknij przycisk **OK**.
8. Kliknij przycisk **OK**, aby zamknąć okno dialogowe **Właściwości dokumentu**. W oknie dialogowym **Drukuj** kliknij przycisk **OK**, aby wydrukować zadanie.

   Jeśli należy skonfigurować podajnik, na panelu sterowania pojawi się odpowiedni komunikat.

9. Załaduj do podajnika papier odpowiedniego rodzaju i formatu, a następnie zamknij podajnik.
10. Dotknij przycisku OK, aby zaakceptować wykryty format i rodzaj, lub dotknij przycisku Modyfikuj, aby wybrać inny format lub rodzaj papieru.
11. Wybierz prawidłowy format i rodzaj papieru, a następnie dotknij przycisku OK.

Dodatkowe zadania drukowania

Przejdź do witryny www.hp.com/support/ljMFPM630.

Dostępne są instrukcje wykonywania określonych zadań drukowania, takich jak:

- Tworzenie i używanie skrótów drukowania
- Wybieranie formatu papieru lub używanie papieru o formacie niestandardowym

- Wybieranie orientacji strony
- Tworzenie broszur
- Skalowanie strony do wybranego rozmiaru papieru
- Drukowanie pierwszej lub ostatniej strony na innym papierze
- Drukowanie znaków wodnych na dokumencie

Zadania drukowania (Mac OS X)

Sposób drukowania (OS X)

Poniższa procedura opisuje podstawowy proces drukowania dla systemu OS X.

1. Kliknij menu **Plik**, a następnie kliknij polecenie **Drukuj**.
2. Wybierz urządzenie.
3. Kliknij **Pokaż szczegóły**, a następnie wybierz inne menu, aby określić ustawienia drukowania.
4. Kliknij przycisk **Drukuj**.

Automatyczne drukowanie na obu stronach (OS X)

UWAGA: Ta informacja dotyczy urządzeń, które są wyposażone w automatyczny duplekser.

UWAGA: Funkcja ta jest dostępna w przypadku zainstalowania sterownika druku HP. Może ona nie być dostępna w przypadku korzystania z usługi AirPrint.

1. Kliknij menu **Plik**, a następnie kliknij polecenie **Drukuj**.
2. Wybierz urządzenie.
3. Kliknij opcję **Pokaż szczegóły**, a następnie kliknij menu **Układ**.
4. Wybierz opcję bindowania z listy rozwijanej **Dwustronne**.
5. Kliknij przycisk **Drukuj**.

Ręczne drukowanie na obu stronach (OS X)

UWAGA: Funkcja ta jest dostępna w przypadku zainstalowania sterownika druku HP. Może ona nie być dostępna w przypadku korzystania z usługi AirPrint.

1. Kliknij menu **Plik**, a następnie kliknij polecenie **Drukuj**.
2. Wybierz urządzenie.
3. Kliknij przycisk **Pokaż szczegóły**, a następnie kliknij menu **Dupleks ręczny**.
4. Zaznacz pole **Ręczny druk dwustronny** i wybierz opcję łączenia.
5. Kliknij przycisk **Drukuj**.
6. Podejdź do urządzenia i usuń pusty papier z podajnika 1.
7. Wyjmij zadrukowany stos z pojemnika wyjściowego i umieść go zadrukowaną stroną do dołu w podajniku wejściowym.
8. Jeśli pojawi się monit, dotknij odpowiedniego przycisku na panelu sterowania, aby kontynuować.

Drukowanie wielu stron na jednym arkuszu (OS X)

1. Kliknij menu **Plik**, a następnie kliknij polecenie **Drukuj**.
2. Wybierz urządzenie.

3. Kliknij opcję **Pokaż szczegóły**, a następnie kliknij menu **Układ**.
4. Z listy rozwijanej **Strony na arkusz** wybierz liczbę stron, które chcesz drukować na jednym arkuszu.
5. W obszarze **Kierunek układu** wybierz kolejność i rozmieszczenie stron na arkuszu.
6. W menu **Obramowanie** wybierz typ obramowania, jaki ma być drukowany wokół każdej strony na arkuszu.
7. Kliknij przycisk **Drukuj**.

Wybór rodzaju papieru (OS X).

1. Kliknij menu **Plik**, a następnie kliknij polecenie **Drukuj**.
2. Wybierz urządzenie.
3. Kliknij **Pokaż szczegóły**, a następnie menu **Nośniki i jakość** lub **Papier/jakość**.
4. Wybierz rodzaj z listy rozwijanej **Rodzaj nośnika**.
5. Kliknij przycisk **Drukuj**.

Dodatkowe zadania drukowania

Przejdź do witryny www.hp.com/support/ljMFPM630.

Dostępne są instrukcje wykonywania określonych zadań drukowania, takich jak:

- Tworzenie i używanie skrótów drukowania
- Wybieranie formatu papieru lub używanie papieru o formacie niestandardowym
- Wybieranie orientacji strony
- Tworzenie broszur
- Skalowanie strony do wybranego rozmiaru papieru
- Drukowanie pierwszej lub ostatniej strony na innym papierze
- Drukowanie znaków wodnych na dokumencie

Przechowywanie zadań drukowania w pamięci urządzenia w celu późniejszego wydrukowania

Wprowadzenie

Poniższe informacje obejmują procedury tworzenia i drukowania dokumentów przechowywanych w urządzeniu. Domyślnie funkcja ta jest włączona.

- Tworzenie przechowywanego zadania (Windows)
- Tworzenie przechowywanego zlecenia (Mac OS X)
- Drukowanie zapisanego zadania
- Usuwanie zapisanego zadania

Tworzenie przechowywanego zadania (Windows)

Istnieje możliwość przechowywania zleceń w urządzeniu,co umożliwia ich drukowanie w dowolnym momencie.

UWAGA: Posiadany sterownik może wyglądać inaczej niż przedstawiony tutaj,ale czynności pozostają te same.

1. W programie wybierz opcję **Drukuj**.
2. Wybierz urządzenie z listy drukarek. Wybierz opcję **Właściwości** lub **Preferencje** (nazwa różni się w zależności od programu).

   UWAGA: Aby uzyskać dostęp do tych funkcji w na ekranie Start systemu Windows 8 lub 8.1,wybierz **Urządzenia**,**Drukuj** i wskaż drukarkę.

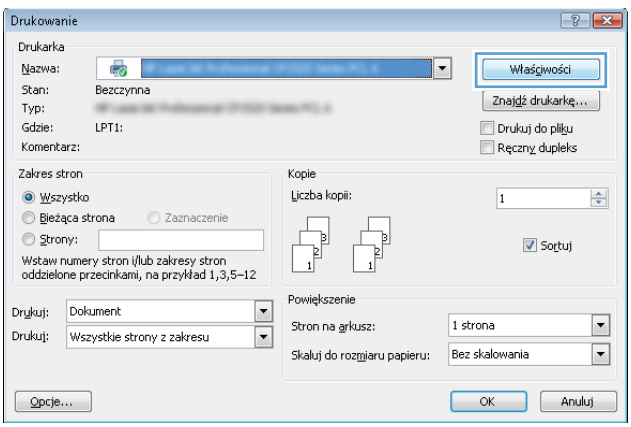

3. Kliknij kartę **Przechowywanie zleceń**.

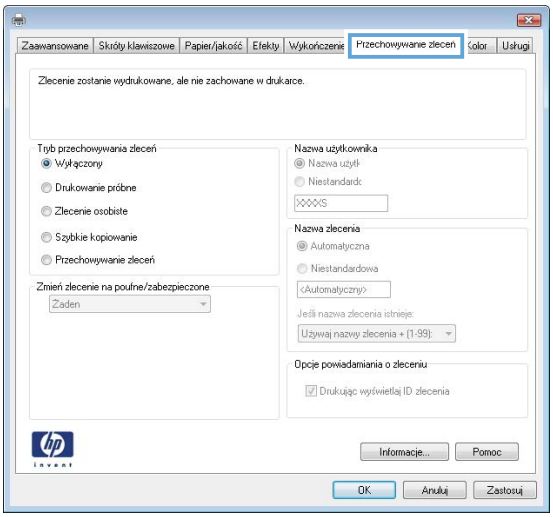

4. Wybierz opcję **Tryb przechowywania zleceń**.

   - **Popraw i zatrzymaj**: Wydrukuj i sprawdź jedną kopię zlecenia,a następnie wydrukuj więcej kopii.
   - **Zlecenie osobiste**: Zlecenie nie jest drukowane do momentu wprowadzenia w panelu sterowania żądania jego wydrukowania. W tym trybie przechowywania zleceń możesz wybrać jedną z opcji **Ustaw zlecenie prywatne/zabezpieczone**. Jeśli zleceniu przyznano kod PIN,należy go wprowadzić na panelu sterowania. Jeśli szyfrujesz zlecenie,musisz podać hasło na panelu sterowania.
   - **Szybka kopia**: Urządzenie pozwala na wydrukowanie żądanej liczby kopii zlecenia,a następnie przechowanie go na dysku twardym do późniejszego użycia.
   - **Przechowywane zlecenie**: Przechowuj zlecenie w pamięci drukarki i umożliwiaj innym użytkownikom wydrukowanie go w dowolnym momencie. W tym trybie przechowywania zleceń możesz wybrać jedną z opcji **Ustaw zlecenie prywatne/zabezpieczone**. Jeśli zleceniu przypisano kod PIN,należy go wprowadzić na panelu sterowania. Jeśli szyfrujesz zlecenie,osoba,która chce je wydrukować musi wprowadzić hasło na panelu sterowania.

5. Aby wprowadzić własną nazwę użytkownika lub zlecenia,kliknij przycisk **Niestandardowa** i wprowadź nazwę użytkownika lub zlecenia.

   Wybierz opcję postępowania w przypadku gdy inne zlecenie o podanej nazwie jest już przechowywane:

   - **Użyj nazwy zlecenia + (1-99)**: Na końcu nazwy zlecenia dopisz niepowtarzającą się liczbę.
   - **Zastąp istniejący plik**: Zastąp istniejące zlecenie,nadpisując je nowym.

6. Kliknij przycisk **OK**,aby zamknąć okno dialogowe **Właściwości dokumentu**. W oknie dialogowym **Drukuj** kliknij przycisk **OK**,aby wydrukować zadanie.

Tworzenie przechowywanego zlecenia (Mac OS X)

Istnieje możliwość przechowywania zleceń w urządzeniu,co umożliwia ich drukowanie w dowolnym czasie.

1. Kliknij menu **Plik**,a następnie kliknij opcję **Drukuj**.
2. W menu **Drukarka** wybierz urządzenie.

3. Domyślnie sterownik druku wyświetla menu **Kopie i strony**. Otwórz listę rozwijaną menu i kliknij menu **Przechowywanie zleceń**.

4. Z listy rozwijanej **Tryb** wybierz typ zlecenia,które ma być przechowywane.

   - **Popraw i zatrzymaj**: Wydrukuj i sprawdź jedną kopię zlecenia,a następnie wydrukuj więcej kopii.
   - **Zlecenie osobiste**: Zlecenie nie jest drukowane do momentu wprowadzenia w panelu sterowania żądania jego wydrukowania. Jeśli zleceniu przyznano kod PIN,należy go wprowadzić na panelu sterowania.
   - **Szybka kopia**: Urządzenie pozwala na wydrukowanie żądanej liczby kopii zadania,a następnie przechowanie go na dysku twardym do późniejszego użycia.
   - **Przechowywane zlecenie**: Przechowuj zlecenie w pamięci drukarki i umożliwiaj innym użytkownikom wydrukowanie go w dowolnym momencie. Jeśli zleceniu przypisano kod PIN,należy go wprowadzić na panelu sterowania.

5. Aby wprowadzić własną nazwę użytkownika lub zlecenia,kliknij przycisk **Niestandardowa** i wprowadź nazwę użytkownika lub zlecenia.

   Wybierz opcję postępowania w przypadku gdy inne zlecenie o podanej nazwie jest już przechowywane.

   - **Użyj nazwy zlecenia + (1-99)**: Na końcu nazwy zlecenia dopisz niepowtarzającą się liczbę.
   - **Zastąp istniejący plik**: Zastąp istniejące zlecenie nadpisując je nowym.

6. Wybór opcji **Przechowywane zlecenie** lub **Zlecenie osobiste** w kroku 3 pozwala na ochronę zlecenia kodem PIN. Wpisz 4-cyfrową liczbę w polu **Użyj kodu PIN,aby drukować**. Przy próbie wydruku danego zlecenia przez inną osobę urządzenie wyświetli monit o wprowadzenie numeru PIN.

7. Kliknij przycisk **Drukuj**,aby rozpocząć drukowanie.

Drukowanie zapisanego zadania

Aby wydrukować zadanie zapisane w pamięci urządzenia,wykonaj następującą procedurę.

1. Dotknij lub naciśnij przycisk Home na panelu sterownia urządzenia.
2. Wybierz opcję Pobierz z pamięci urządzenia.
3. Wybierz nazwę folderu,w którym znajduje się zlecenie.
4. Wpisz nazwę zadania. Jeśli zadanie jest prywatne lub zaszyfrowane,wpisz kod PIN lub hasło.
5. Wprowadź liczbę kopii,a następnie dotknij przycisku Start lub OK,aby rozpocząć drukowanie.

Usuwanie zapisanego zadania

Podczas wysyłania zapisanego zadania do pamięci urządzenia zastępowane są wszystkie dotychczasowe zadania o tej samej nazwie należące do tego samego użytkownika. Jeśli nie ma innego zlecenia o tej samej nazwie użytkownika i nazwie zlecenia,a urządzenie potrzebuje wolnego miejsca,to może się zdarzyć,że zostaną usunięte przechowywane zlecenia,poczynając od najstarszego. Liczbę zadań,które mogą być przechowywane,można zmienić za pomocą menu Ustawienia ogólne na panelu sterowania urządzenia.

Aby usunąć zadanie zapisane w pamięci urządzenia,wykonaj następującą procedurę.

1. Dotknij lub naciśnij przycisk Home na panelu sterownia urządzenia.
2. Wybierz opcję Pobierz z pamięci urządzenia.
3. Wybierz nazwę folderu,w którym zadanie jest przechowywane.
4. Wybierz nazwę zadania,a następnie użyj przycisku Usuń.
5. Jeśli zadanie jest prywatne lub zaszyfrowane,wpisz kod PIN lub hasło,a następnie użyj przycisku Usuń.

Bezpośrednie drukowanie bezprzewodowe HP i drukowanie NFC

HP oferuje bezpośrednie drukowanie bezprzewodowe i komunikację NFC w przypadku drukarek HP Jetdirect 2800w z modułem komunikacji NFC i bezpośredniego drukowania bezprzewodowego (numer katalogowy: J8029A) oraz innych drukarek HP LaserJet (sprawdź dokumentację drukarki). Dodatkowe informacje na temat modułu komunikacji NFC i bezpośredniego drukowania bezprzewodowego w urządzeniu HP Jetdirect 2800w znajdują się na stronie www.hp.com/go/jd2800wSupport.

Z funkcji bezpośredniego drukowania bezprzewodowego można korzystać, używając urządzeń, takich jak:

- iPhone, iPad lub iPod touch korzystające z usługi Apple AirPrint lub aplikacji HP ePrint;
- urządzenia mobilne z systemem Android, korzystające z aplikacji HP ePrint lub wbudowane rozwiązania do drukowania w systemie Android;
- urządzenia mobilne z systemem Symbian, korzystające z usługi HP ePrint Home & Biz;
- komputery PC i Mac korzystające z oprogramowania HP ePrint

Aby uzyskać dodatkowe informacje na temat bezpośredniego drukowania bezprzewodowego HP, przejdź do strony www.hp.com/go/wirelessprinting i kliknij opcję **Bezpośrednie drukowanie bezprzewodowe HP** na pasku nawigacji po lewej stronie.

Funkcje drukowania NFC i bezpośredniego drukowania bezprzewodowego HP można włączać i wyłączać z poziomu panelu sterowania drukarki.

1. Na ekranie głównym panelu sterowania urządzenia przewiń i dotknij menu Administration (Administracja).
2. Otwórz kolejno następujące menu:
   - Ustawienia sieciowe
   - Menu łączności bezprzewodowej
   - Wireless Direct
3. Dotknij opcji menu Wł..

UWAGA: W środowiskach, w których zainstalowano więcej niż jeden model tego samego produktu nadanie każdemu urządzeniu bardziej rozpoznawalnej nazwy SSID ułatwi identyfikację urządzeń podczas korzystania z funkcji bezpośredniego drukowania bezprzewodowego HP. Nazwa SSID (Service Set Identifier) jest dostępna także na stronie **Podłączanie**. Należy nacisnąć przycisk Sieć na ekranie głównym panelu sterowania urządzenia.

Wykonaj następującą procedurę, aby zmienić nazwę SSID urządzenia:

1. Na ekranie głównym panelu sterowania urządzenia przewiń i dotknij menu Administration (Administracja).
2. Otwórz kolejno następujące menu:
   - Ustawienia sieciowe
   - Menu łączności bezprzewodowej
   - Wireless Direct
   - SSID

3. Dotknij pola SSID name (Nazwa SSID).
4. Zmień nazwę za pomocą klawiatury.
5. Dotknij przycisku OK.

Drukowanie dla urządzeń przenośnych

Wprowadzenie

Firma HP oferuje szereg rozwiązań mobilnych oraz w ramach usługi ePrint,umożliwiając drukowanie bezprzewodowe na drukarce HP z komputera przenośnego,tabletu,smartfonu lub innego urządzenia przenośnego. Aby wyświetlić pełną listę i dokonać najlepszego wyboru,przejdź do strony www.hp.com/go/LaserJetMobilePrinting (tylko w jęz. angielskim).

- HP ePrint drogą e-mailową
- oprogramowanie HP ePrint
- AirPrint
- Wbudowane rozwiązanie druku w systemie Android

HP ePrint drogą e-mailową

Usługa HP ePrint umożliwia drukowanie dokumentów wysłanych jako załączniki do wiadomości poczty elektronicznej na adres e-mail urządzenia drukującego z dowolnego urządzenia obsługującego pocztę elektroniczną.

UWAGA: Urządzenie może wymagać aktualizacji oprogramowania sprzętowego, aby używanie tej funkcji było możliwe.

Aby można było korzystać z funkcji HP ePrint, urządzenie musi spełniać następujące wymagania:

- Konieczne jest podłączenie do sieci przewodowej lub bezprzewodowej oraz dostęp do Internetu.
- Funkcja Usługi sieciowe HP musi być w urządzeniu włączona, a samo urządzenie musi być zarejestrowane w witrynie HP Connected.

Postępuj według tej procedury, aby włączyć Usługi sieciowe HP i zarejestrować się w HP Connected:

1. Otwórz kartę wbudowanego serwera internetowego HP (EWS):
   a. Na ekranie głównym panelu sterowania urządzenia dotknij przycisku Sieć, aby wyświetlić adres IP lub nazwę hosta urządzenia.
   b. Otwórz przeglądarkę internetową i wpisz w wierszu adresu adres IP lub nazwę hosta urządzenia, identyczne z danymi wyświetlanymi na panelu sterowania produktu. Naciśnij klawisz Enter na klawiaturze komputera. Otworzy się EWS.

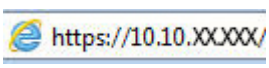

2. Kliknij kartę **Usługi sieciowe HP**.
3. Wybierz opcję włączenia usług sieci Web.

   UWAGA: Włączanie usług sieciowych może potrwać dłuższą chwilę.

4. Przejdź do witryny www.hpconnected.com w celu utworzenia konta HP ePrint i zakończenia procesu konfiguracji.

oprogramowanie HP ePrint

Oprogramowanie HP ePrint ułatwia drukowanie z komputera stacjonarnego lub przenośnego z systemem Windows lub Mac na każdym urządzeniu zgodnym z funkcją HP ePrint. To oprogramowanie ułatwia znalezienie urządzeń zgodnych z HP ePrint, które są zarejestrowane na Twoim koncie HP Connected. Docelowa drukarka HP może znajdować się w biurze lub w dowolnym miejscu na świecie.

- **System Windows:** Po zainstalowaniu oprogramowania otwórz opcję **Drukuj** w aplikacji i z listy zainstalowanych drukarek wybierz **HP ePrint**. Kliknij przycisk **Właściwości**, aby skonfigurować opcje drukowania.
- **Komputer Mac:** Po zainstalowaniu oprogramowania wybierz **Plik**, **Drukuj**, a następnie wybierz strzałkę obok pozycji **PDF** (w lewym dolnym rogu ekranu sterownika). Wybierz opcję **HP ePrint**.

W systemie Windows oprogramowanie HP ePrint obsługuje drukowanie TCP/IP za pomocą drukarek w sieci lokalnej (LAN lub WAN) zgodnych ze standardem UPD PostScript®.

Systemy Windows i Mac obsługują drukowanie IPP za pomocą urządzeń podłączonych do sieci LAN lub WAN zgodnych ze standardem ePCL.

Systemy Windows i Mac obsługują także drukowanie dokumentów PDF w publicznych lokalizacjach druku oraz drukowanie przy użyciu usługi HP ePrint z wykorzystaniem wiadomości e-mail i technologii pracy „w chmurze”.

Sterowniki i informacje są dostępne pod adresem www.hp.com/go/eprintsoftware.

UWAGA: Oprogramowanie HP ePrint to narzędzie do obsługi przepływu plików PDF do systemu Mac i nie jest technicznie sterownikiem druku.

UWAGA: Oprogramowanie HP ePrint nie obsługuje drukowania USB.

AirPrint

Drukowanie bezpośrednie za pomocą funkcji Apple AirPrint obsługiwane jest w wypadku systemów iOS 4.2 lub nowszego oraz z komputerów Mac z systemem OS X 10.7 Lion i nowszym. Usługa AirPrint umożliwia bezpośrednie drukowanie na tym urządzeniu z urządzeń iPad,iPhone (3GS lub nowszego) lub iPod touch (trzeciej generacji lub nowszego) w następujących aplikacjach mobilnych:

- Poczta
- Fotografie
- Safari
- iBooks
- Wybrane aplikacje innych firm

Aby można było korzystać z usługi AirPrint,urządzenie musi być podłączone do tej samej sieci bezprzewodowej co urządzenie Apple. Dodatkowe informacje dotyczące korzystania z usługi AirPrint oraz urządzeń firmy HP zgodnych z tą usługą można znaleźć na stronie internetowej pomocy technicznej dla tego urządzenia:

www.hp.com/support/ljMFPM630

UWAGA: Usługa AirPrint nie obsługuje połączeń USB.

Wbudowane rozwiązanie druku w systemie Android

Wbudowanie rozwiązanie firmy HP dla urządzeń Android i Kindle umożliwia urządzeniom mobilnym automatyczne znajdowanie i drukowanie z użyciem drukarek HP, które są połączone z siecią bezprzewodową lub znajdują się w zasięgu bezpośredniego drukowania bezprzewodowego. Rozwiązanie druku zostało wbudowane w obsługiwane systemy operacyjne, zatem instalacja sterowników i pobieranie oprogramowania nie są potrzebne.

Więcej informacji na temat korzystania z wbudowanego rozwiązania druku oraz wykazu obsługiwanych urządzeń Android znajduje się na stronie www.hp.com/go/LaserJetMobilePrinting. Wybierz łącze **Inne mobilne rozwiązania druku** i łącze w obszarze **Wbudowane rozwiązanie druku w systemie Android**.

Drukowanie z portu USB

Urządzenie ma funkcję drukowania z urządzenia USB easy-access. Pozwala to na szybkie wydrukowanie plików bez konieczności wcześniejszego przesyłania ich do komputera. Urządzenie obsługuje wszystkie standardowe dyski flash USB za pośrednictwem portu USB na przodzie. Wydrukować można następujące rodzaje plików:

- .pdf
- .prn
- .pcl
- .ps
- .cht

Włączanie portu USB w celu drukowania

Zanim będzie można użyć tej funkcji, trzeba włączyć port USB. Aby włączyć port z menu panelu sterowania urządzenia, wykonaj następujące czynności:

1. Na ekranie głównym panelu sterowania urządzenia przewiń i dotknij przycisku Administracja.
2. Otwórz kolejno następujące menu:
   - Ustawienia ogólne
   - Włączanie pobierania z USB
3. Wybierz opcję Włącz, a następnie dotknij przycisku Zapisz.

Drukowanie dokumentów z USB

1. Włóż napęd USB do łatwo dostępnego portu USB.

   UWAGA: Może być konieczne zdjęcie pokrywy portu USB. Pociągnij prosto pokrywę, aby ją zdjąć.

2. Urządzenie wykrywa napęd flash USB. Dotknij przycisku OK, aby uzyskać dostęp do napędu, lub jeśli zostanie wyświetlony odpowiedni monit, wybierz opcję Pobierz z USB z listy dostępnych aplikacji. Zostanie wyświetlony ekran Pobierz z USB.
3. Wybierz nazwę dokumentu, który chcesz wydrukować.

   UWAGA: Dokument może być w folderze. Otwórz foldery, jeśli to konieczne.

4. Aby dostosować liczbę kopii, dotknij pola Kopie, a następnie wybierz liczbę kopii za pomocą klawiatury.
5. Dotknij przycisku Start, aby wydrukować dokument.

5 Kopiuj

- Kopiowanie
- Kopiowanie po obu stronach (dwustronne)
- Optymalizacja kopii pod względem tekstu lub obrazów
- Do kopiowania używaj funkcji zaawansowanego przetwarzania obrazu (tylko modele Flow)

Informacje dodatkowe:

Przejdź do witryny www.hp.com/support/ljMFPM630.

Pełne wsparcie HP dla urządzenia obejmuje następujące informacje:

- Instalacja i konfiguracja
- Nauka i użytkowanie
- Rozwiązywanie problemów
- Pobieranie aktualizacji oprogramowania
- Dołączanie do forów pomocy technicznej
- Znajdowanie informacji o gwarancji i przepisach

Kopiowanie

1. Umieść dokument na szybie skanera stroną zadrukowaną do dołu lub umieść je w podajniku dokumentów stroną zadrukowaną ku górze i dopasuj prowadnice do formatu dokumentu.

2. Na ekranie głównym panelu sterowania urządzenia dotknij przycisku Kopiuj.

3. Aby ustawić liczbę kopii,dotknij pola Kopie,aby otworzyć klawiaturę.

4. Wprowadź liczbę kopii,a następnie dotknij przycisku OK.

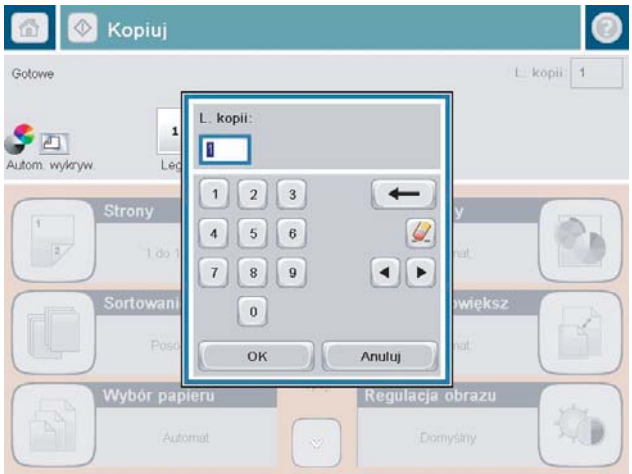

5. Dotknij przycisku Kopiuj .

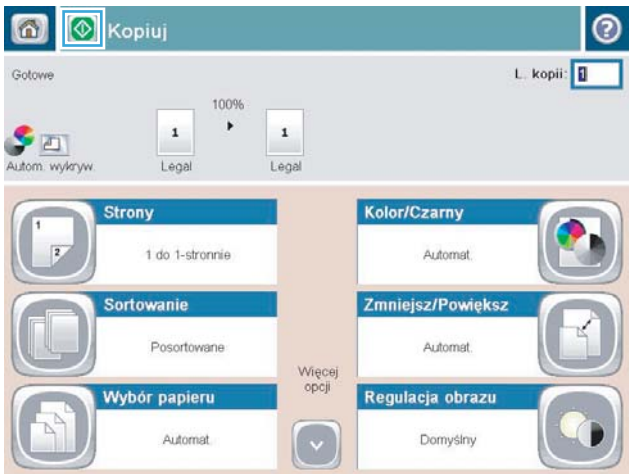

Kopiowanie po obu stronach (dwustronne)

Automatyczne kopiowanie obu stron

1. Załaduj oryginalne dokumenty do podajnika dokumentów stroną skierowaną do góry i do przodu. Dopasuj prowadnice papieru do formatu dokumentu.
2. Na ekranie głównym panelu sterowania urządzenia dotknij przycisku Kopiuj.
3. Dotknij przycisku Strony.
4. Aby wykonać dwustronną kopię jednostronnego dokumentu, dotknij przycisku 1-stronny oryginał, 2-stronna kopia.

   Aby wykonać dwustronną kopię dwustronnego dokumentu, dotknij przycisku 2-stronny oryginał, 2-stronna kopia.

   Aby wykonać jednostronną kopię dwustronnego dokumentu, dotknij przycisku 2-stronny oryginał, 1-stronna kopia.
5. Dotknij przycisku OK.
6. Dotknij przycisku Start .

Ręczne kopiowanie po obu stronach

1. Umieść dokument na szybie skanera zgodnie ze wskaźnikami na urządzeniu.
2. Na ekranie głównym panelu sterowania urządzenia dotknij przycisku Kopiuj.
3. Dotknij przycisku Strony.
4. Aby wykonać dwustronną kopię jednostronnego dokumentu, dotknij przycisku 1-stronny oryginał, 2-stronna kopia.

   Aby wykonać dwustronną kopię dwustronnego dokumentu, dotknij przycisku 2-stronny oryginał, 2-stronna kopia.

   Aby wykonać jednostronną kopię dwustronnego dokumentu, dotknij przycisku 2-stronny oryginał, 1-stronna kopia.
5. Dotknij przycisku OK.
6. Dotknij przycisku Start .
7. Urządzenie wyświetli monit o załadowanie następnego oryginału. Połóż go na szybie i dotknij przycisku Skanuj.
8. Urządzenie tymczasowo zapisuje wszystkie skanowane obrazy. Dotknij przycisku Zakończ, aby zakończyć drukowanie kopii.

Optymalizacja kopii pod względem tekstu lub obrazów

Optymalizacja zadania kopiowania pod względem typu skanowanych obrazów: tekstu, grafiki lub zdjęć.

1. Na ekranie głównym panelu sterowania urządzenia dotknij przycisku Kopiuj.
2. Dotknij przycisku Więcej opcji, a następnie przycisku Optymalizuj tekst/obraz.
3. Wybierz jedną ze wstępnie zdefiniowanych opcji lub dotknij przycisku Dostosuj ręcznie, a następnie dostosuj suwak w obszarze Optymalizuj dla. Dotknij przycisku OK.
4. Dotknij przycisku Start .

UWAGA: Ustawienia te są tymczasowe. Po zakończeniu zadania urządzenie przywraca ustawienia domyślne.

Do kopiowania używaj funkcji zaawansowanego przetwarzania obrazu (tylko modele Flow)

Urządzenia wielofunkcyjne HP LaserJet Enterprise Flow zostały wyposażone w kilka funkcji poprawiających jakość skanowanych obrazów.

- Regulacja ostrości kopii
- Wymazywanie krawędzi kopii
- Automatyczne wykrywanie odcieni podczas kopiowania

Regulacja ostrości kopii

Ustawienie Ostrość pozwala oczyścić lub wygładzić obraz. Na przykład: zwiększenie ostrości może uczynić tekst bardziej wyraźnym, ale jej zmniejszenie pozwala wygładzić fotografie.

1. Na ekranie głównym panelu sterowania urządzenia dotknij przycisku Kopiuj.
2. Dotknij przycisku Regulacja obrazu.

   UWAGA: Jeśli przycisk nie jest widoczny na pierwszej stronie opcji, dotknij przycisku Więcej opcji na dole ekranu.

3. Przeciągnij suwak Ostrość w lewo, aby zmniejszyć ostrość, albo w prawo, aby ją zwiększyć.
4. Dotknij przycisku OK, aby zapisać zmiany.
5. Dotknij przycisku Start, aby rozpocząć skanowanie.

Wymazywanie krawędzi kopii

Za pomocą funkcji Wymaż krawędzie można usunąć wady, takie jak ciemne obramowania czy ślady po zszywkach, oczyszczając krawędzie skanowanego obrazu.

1. Na ekranie głównym panelu sterowania urządzenia dotknij przycisku Kopiuj.
2. Dotknij przycisku Wymazywanie krawędzi.

   UWAGA: Jeśli przycisk nie jest widoczny na pierwszej stronie opcji, dotknij przycisku Więcej opcji na dole ekranu.

3. W razie potrzeby zmień jednostkę miary, zaznaczając pole Użyj cali lub Użyj milimetrów.
4. Dotknij pola dotyczącego krawędzi obrazu, które chcesz wymazać, a następnie wprowadź odstęp od krawędzi do strony do wyczyszczenia. Powtórz ten krok dla każdej krawędzi, którą chcesz wymazać.
5. Dotknij przycisku OK, aby zapisać zmiany.
6. Dotknij przycisku Start, aby rozpocząć skanowanie.

Automatyczne wykrywanie odcieni podczas kopiowania

Użyj funkcji Automatyczny ton, aby skonfigurować urządzenie w celu regulacji ustawień przyciemnienia, jasności i usuwania tła strona po stronie. Na przykład: jeśli oryginalny dokument ma niektóre strony jaśniejsze od pozostałych, dla wszystkich stron skanowanego obrazu zostaną wybrane bardziej uniwersalne ustawienia jasności.

1. Na ekranie głównym panelu sterowania urządzenia dotknij przycisku Kopiuj.
2. Dotknij przycisku Regulacja obrazu.

UWAGA: Jeśli przycisk nie jest widoczny na pierwszej stronie opcji, dotknij przycisku Więcej opcji na dole ekranu.

3. Dotknij pola wyboru Ton automatyczny, aby je zaznaczyć.
4. Dotknij przycisku OK, aby zapisać zmiany.
5. Dotknij przycisku Start, aby rozpocząć skanowanie.

6 Skanowanie

- Konfiguracja funkcji Skanuj do poczty e-mail
- Konfiguracja funkcji Zapisz do folderu sieciowego
- Konfiguracja funkcji Zapisz w pamięci USB
- Konfiguracja zapisu do Save to SharePoint® (tylko modele Flow)
- Tworzenie szybkiego zestawu
- Wysyłanie zeskanowanych dokumentów na jeden lub wiele adresów e-mail
- Wysyłanie zeskanowanego dokumentu do folderu sieciowego
- Stosowanie funkcji przetwarzania obrazu do skanowania
- Do skanowania używaj funkcji zaawansowanego przetwarzania obrazu (tylko modele Flow)
- Używanie funkcji podglądu obrazu
- Korzystanie z rozwiązania HP Flow CM (tylko modele Flow)

Informacje dodatkowe:

Przejdź do witryny www.hp.com/support/ljMFPM630.

Pełne wsparcie HP dla urządzenia obejmuje następujące informacje:

- Instalacja i konfiguracja
- Nauka i użytkowanie
- Rozwiązywanie problemów
- Pobieranie aktualizacji oprogramowania
- Dołączanie do forów pomocy technicznej
- Znajdowanie informacji o gwarancji i przepisach

Konfiguracja funkcji Skanuj do poczty e-mail

Urządzenie może skanować do pliku i przesyłać go na jeden lub większą liczbę adresów e-mail. Użyj poniższych informacji, by skonfigurować funkcję skanowania do poczty e-mail.

- Korzystanie z kreatora konfiguracji poczty e-mail
- Konfiguracja skanowania do poczty e-mail z użyciem wbudowanego serwera internetowego HP
- Konfiguracja kontaktów osobistych i sieciowych
- Konfiguracja usługi Google Gmail w aplikacji Microsoft Outlook

Korzystanie z kreatora konfiguracji poczty e-mail

Niektóre produkty HP wymagają instalacji sterownika z płyty CD. Po zakończeniu instalacji pojawia się opcja **Setup Scan to Folder and Email** (Skonfiguruj skanowanie do folderu i poczty e-mail). Opcja ta uruchamia kreatory konfiguracji, które znajdują się we wbudowanym serwerze internetowym HP dla urządzenia. Kreatory konfiguracji obejmują opcje konfiguracji podstawowej.

Aby rozpocząć, kliknij **Kreator konfiguracji poczty e-mail**. Postępuj zgodnie z instrukcjami na ekranie. Kliknij **Dalej**, by przejść do następnego etapu kreatora.

Dokładniejsze informacje na temat konfiguracji można znaleźć w poniższych sekcjach dotyczących konfiguracji tej funkcji z użyciem pełnego zestawu opcji skanowania do poczty e-mail.

Konfiguracja skanowania do poczty e-mail z użyciem wbudowanego serwera internetowego HP

1. Otwórz wbudowany serwer internetowy HP:

   a. Na ekranie głównym panelu sterowania urządzenia dotknij przycisku Network (Sieć), aby wyświetlić IP lub nazwę hosta urządzenia.

   b. Otwórz przeglądarkę i w wierszu adresu wpisz adres IP lub nazwę hosta dokładnie w takiej formie, w jakiej jest ona wyświetlana na panelu sterowania. Naciśnij klawisz Enter na klawiaturze komputera. Wbudowany serwer internetowy zostanie uruchomiony.

   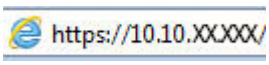

2. Kliknij kartę **Networking** (Połączenia sieciowe).
3. Jeżeli jeszcze nie wybrano tej opcji, kliknij **TCP/IP Settings** (Ustawienia TCP/IT) w lewym okienku nawigacyjnym.
4. Kliknij kartę **Identyfikacja sieci**.
5. W obszarze **TCP/IP Domain Suffix** (Sufiks domeny TTCP/IT) sprawdź, czy podano sufiks DNS dla używanego klienta poczty. Sufiksy DNS mają następujący format: **nazwafirmy**.com, gmail.com itp.

   Jeśli sufiks DNS nie został podany, wpisz go w polu z lewej strony przycisku **Add** (Dodaj). Kliknij przycisk **Add** (Dodaj). Powtórz tę czynność dla każdego sufiksu DNS, który chcesz dodać.
6. Kliknij **Zastosuj**.
7. Kliknij kartę **Skanowanie / Dystr. cyfrowa**.

8. W lewym okienku nawigacyjnym kliknij łącze **E-mail Setup** (Konfiguracja poczty e-mail).

9. W oknie dialogowym **E-mail Setup** (Konfiguracja poczty e-mail) wybierz pole **Enable Send to E-mail** (Włącz wysyłanie do poczty e-mail). W oknie dialogowym **Outgoing E-mail Servers (SMTP)** (Serwery poczty wychodzącej (SMTP) kliknij **Dodaj**.

10. W oknie dialogowym **Outgoing E-mail Servers (SMTP)** (Serwery poczty wychodzącej (SMTP) wykonaj jedną z poniższych czynności:

    - Wybierz **I know my SMTP server address or host name** (Znam mój adres serwera SMTP lub nazwę hosta), wprowadź informacje i kliknij **Dalej**. Odświeży się okno dialogowe **Outgoing E-mail Servers (SMTP)** (Serwery poczty wychodzącej (SMTP).

    - Wybierz **Search network for outgoing e-mail server** (Wyszukaj serwer poczty wychodzącej w sieci), kliknij **Dalej**, wybierz odpowiedni serwer z listy **Finding SMTP servers** (Znalezione serwery SMTP) i kliknij **Dalej**. Odświeży się okno dialogowe **Outgoing E-mail Servers (SMTP)** (Serwery poczty wychodzącej (SMTP).

    UWAGA: Opcja ta wyszukuje serwery SMTP wyłącznie w obrębie zapory użytkownika.

11. W oknie dialogowym **Set the basic information necessary to connect to the server** (Ustaw podstawowe informacje niezbędne do podłączenia do serwera) wybierz opcje, których chcesz użyć. Kliknij przycisk **Dalej**.

UWAGA: Numer portu jest domyślnie ustawiony na 25. Nie trzeba go zmieniać.

UWAGA: Jeśli korzystasz z usługi Google™ Gmail, zaznacz pole **Enable SMTP SSL Protocol** (Aktywuj protokół SMTP SSL). Jeśli korzystasz z usługi pocztowej Google™ Gmail z użyciem Microsoft® Outlook, postępuj zgodnie z instrukcjami w Konfiguracja usługi Google Gmail w aplikacji Microsoft Outlook na stronie 70.

12. W oknie dialogowym **Server Authentication Requirements** (Wymagania uwierzytelniania serwera) zaznacz, że serwer poczty e-mail wymaga uwierzytelniania. Kliknij przycisk **Dalej**.

13. W oknie dialogowym **Server Usage** (Wykorzystanie serwera) wybierz odpowiednie opcje wykorzystania. Kliknij przycisk **Dalej**.

14. W oknie dialogowym **Summary and Test** (Podsumowanie i test) wprowadź prawidłowy adres e-mail w polu **Send a test e-mail to** (Wyślij testową wiadomość e-mail na adres) i kliknij **Test**.

15. Sprawdź okno dialogowe **Summary** (Podsumowanie) i kliknij **Finish** (Zakończ).

16. W oknie dialogowym **E-mail Setup** (Konfiguracja poczty e-mail) kliknij **Apply** (Zastosuj), by zakończyć konfigurację.

Konfiguracja kontaktów osobistych i sieciowych

Za pomocą książki adresowej można wysłać wiadomość email do listy odbiorców. W zależności od konfiguracji urządzenia mogą być dostępne następujące opcje wyświetlania książki adresowej.

- Wszystkie kontakty: Wyświetla listę wszystkich dostępnych kontaktów.
- Kontakty osobiste: Wyświetla listę wszystkich kontaktów powiązanych z nazwą użytkownika. Kontakty te są niewidoczne dla innych użytkowników urządzenia.

UWAGA: Aby wyświetlić listę Kontakty osobiste, należy się zalogować w urządzeniu.

- Kontakty lokalne: Wyświetla listę wszystkich kontaktów przechowywanych w pamięci urządzenia. Kontakty te są widoczne dla wszystkich użytkowników urządzenia.

Aby użyć tej funkcji, użyj najpierw wbudowanego serwera internetowego (EWS) w celu włączenia książek adresowych obejmujących kontakty osobiste i sieciowe. Poproś administratora o pomoc w wykonaniu następujących czynności:

1. Otwórz kartę wbudowanego serwera internetowego HP (EWS):
   a. Na ekranie głównym panelu sterowania urządzenia dotknij przycisku Sieć, aby wyświetlić adres IP lub nazwę hosta urządzenia.
   b. Otwórz przeglądarkę internetową i wpisz w wierszu adresu adres IP lub nazwę hosta urządzenia, identyczne z danymi wyświetlanymi na panelu sterowania produktu. Naciśnij klawisz Enter na klawiaturze komputera. Otworzy się EWS.

   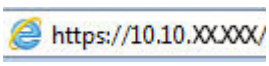

2. Kliknij kartę **Skanowanie/Dystrybucja cyfrowa**.
3. W lewym okienku nawigacji kliknij łącze **Książka adresowa**.
4. W obszarze **Konfiguracja kontaktów sieciowych**, kliknij pola wyboru **Włącz kontakty osobiste** i **Włącz kontakty sieciowe**. Jeżeli w przypadku kontaktów sieciowych nie istnieją serwery LDAP, kliknij opcję **Dodaj**, a następnie postępuj zgodnie z instrukcjami, aby dodać serwer LDAP.
5. Kliknij przycisk **Zastosuj** na dole ekranu.

Dodawanie kontaktów do książki adresowej z poziomu panelu sterowania

Jeśli użytkownik jest zalogowany w urządzeniu, kontakty dodane do książki adresowej nie będą widoczne dla innych użytkowników.

Jeśli użytkownik nie jest zalogowany w urządzeniu, kontakty dodane do książki adresowej będą widoczne dla wszystkich użytkowników.

UWAGA: Książkę adresową można także utworzyć i obsługiwać za pomocą wbudowanego serwera internetowego HP (EWS).

1. Na ekranie głównym panelu sterowania urządzenia dotknij przycisku E-mail.

   UWAGA: Po wyświetleniu monitu podaj nazwę użytkownika i hasło.

2. Dotknij przycisku Książka adresowa, który znajduje się obok pola Do: w celu otwarcia ekranu Książka adresowa.

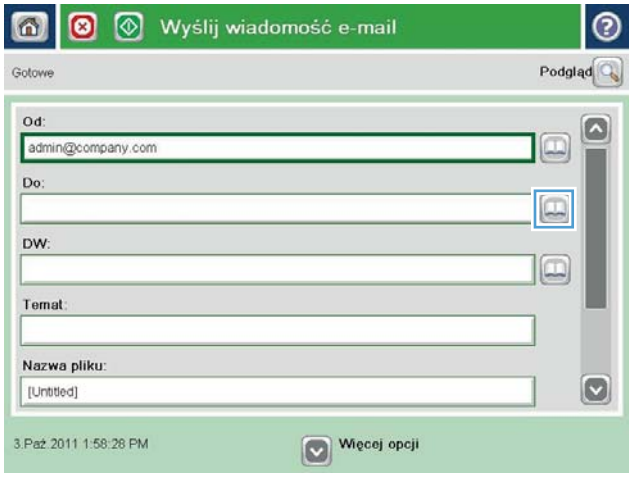

3. Dotknij przycisku Dodaj, który teraz znajduje się w lewym dolnym rogu ekranu.

4. W polu Nazwa wpisz nazwę kontaktu.

5. Z listy menu wybierz opcję Adres e-mail, a następnie wpisz adres e-mail kontaktu.

   Dotknij przycisku OK, aby dodać kontakt do listy.

Konfiguracja usługi Google Gmail w aplikacji Microsoft Outlook

Jeśli korzystasz z usługi pocztowej Google™ Gmail i aplikacji Microsoft® Outlook jako klienta poczty, konieczna jest dodatkowa konfiguracja funkcji skanowania do poczty e-mail.

UWAGA: Poniższe instrukcje dotyczą wersji Microsoft Outlook 2007.

1. W aplikacji Outlook kliknij menu **Narzędzia**.
2. Kliknij **Ustawienia konta**.
3. Wybierz swoje konto pocztowe z listy i kliknij **Zmień**.
4. Na ekranie Zmienianie konta e-mail kliknij **Więcej ustawień**.
5. Na ekranie Ustawienia internetowej poczty e-mail kliknij kartę **Zaawansowane**.
6. Użyj następujących ustawień portów dla poczty wychodzącej i przychodzącej:
   - Serwer poczty przychodzącej (IMAP): 993

     Użyj następującego rodzaju połączenia szyfrowanego: SSL
   - Serwer poczty wychodzącej (SMTP): 587

Użyj następującego rodzaju połączenia szyfrowanego: TLS

7. Kliknij polecenie **OK**.
8. Na ekranie ustawień konta kliknij **Dalej**.
9. Na ekranie Zmienianie konta e-mail kliknij **Zakończ**, by zakończyć konfigurację.

Konfiguracja funkcji Zapisz do folderu sieciowego

Użyj poniższych informacji, by skonfigurować szybkie ustawienie funkcji Zapisz do folderu sieciowego.

- Używanie kreatora szybkiego zestawu funkcji Zapisz do folderu sieciowego
- Konfiguracja zapisywania do folderu sieciowego z użyciem wbudowanego serwera internetowego HP
- Uzupełnianie ustawień folderów docelowych

Używanie kreatora szybkiego zestawu funkcji Zapisz do folderu sieciowego

Niektóre produkty HP wymagają instalacji sterownika z płyty CD. Po zakończeniu instalacji pojawia się opcja **Setup Scan to Folder and Email** (Skonfiguruj skanowanie do folderu i poczty e-mail). Opcja ta uruchamia kreatory konfiguracji, które znajdują się we wbudowanym serwerze internetowym HP dla urządzenia. Kreatory konfiguracji obejmują opcje konfiguracji podstawowej.

Aby rozpocząć, kliknij **Save to Network Folder Quick Set Wizard** (Kreator szybkiego zestawu funkcji Zapisz do folderu sieciowego). Postępuj zgodnie z instrukcjami na ekranie. Kliknij **Dalej**, by przejść do następnego etapu kreatora.

Dokładniejsze informacje na temat konfiguracji można znaleźć w poniższych sekcjach dotyczących konfiguracji tej funkcji z użyciem pełnego zestawu opcji zapisywania w folderze sieciowym.

Konfiguracja zapisywania do folderu sieciowego z użyciem wbudowanego serwera internetowego HP

1. Otwórz wbudowany serwer internetowy HP:

   a. Na ekranie głównym panelu sterowania urządzenia dotknij przycisku Network (Sieć), aby wyświetlić IP lub nazwę hosta urządzenia.

   b. Otwórz przeglądarkę i w wierszu adresu wpisz adres IP lub nazwę hosta dokładnie w takiej formie, w jakiej jest ona wyświetlana na panelu sterowania. Naciśnij klawisz Enter na klawiaturze komputera. Wbudowany serwer internetowy zostanie uruchomiony.

   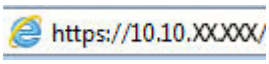

2. Kliknij kartę **Skanowanie / Dystr. cyfrowa**.

3. W menu nawigacyjnym z lewej strony kliknij łącze**Save to Network Folder Setup** (Konfiguracja funkcji Zapisz do folderu sieciowego).

4. W oknie dialogowym **Save to Network Folder Setup** (Konfiguracja funkcji Zapisz do folderu sieciowego) zaznacz pole **Enable Save to Network Folder** (Zezwól na zapisywanie do folderu sieciowego).

   UWAGA: Można dokonać minimalnej konfiguracji funkcji Zapisz do folderu sieciowego, zaznaczając to pole wyboru i nie tworząc szybkiego zestawu. W przypadku tej podstawowej konfiguracji użytkownik musi jednak wprowadzić informacje o folderze docelowym dla każdego zadania skanowania. Szybki zestaw musi zawierać metadane funkcji Zapisz do folderu sieciowego.

5. W sekcji Szybkie zestawy kliknij **Dodaj**.

6. W oknie dialogowym **Set the button location for the Quick Set and options for user interaction at the control panel** (Ustaw lokalizację przycisku dla szybkich zestawów i opcji interakcji użytkownika na panelu sterowania) wprowadź tytuł i opis szybkiego zestawu Zapisz do folderu sieciowego. Wybierz

lokalizację przycisku dla szybkiego zestawu i opcji uruchamiania szybkiego zestawu. Kliknij przycisk **Dalej**.

7. W oknie dialogowym **Folder Settings** (Ustawienia folderu) kliknij **Dodaj**, by utworzyć folder docelowy. Wybierz opcje i kliknij **Dalej**.

UWAGA: Dodatkowe informacje o ustawieniach folderów, patrz Uzupełnianie ustawień folderów docelowych na stronie 73.

8. W oknie dialogowym **Notification Settings** (Ustawienia powiadomień) wybierz preferencje dotyczące powiadomień o stanie skanowania. Kliknij przycisk **Dalej**.

9. W oknie dialogowym **File Settings** (Ustawienia plików) wybierz ustawienia plików, jakie mają być stosowane. Kliknij przycisk **Dalej**.

10. Sprawdź okno dialogowe **Summary** (Podsumowanie) i kliknij **Finish** (Zakończ).

11. W oknie dialogowym **Save to Network Folder Setup** (Konfiguracja funkcji Zapisz do folderu sieciowego) kliknij **Apply** (Zastosuj), by zapisać ten szybki zestaw.

Uzupełnianie ustawień folderów docelowych

Użyj poniższych informacji, by uzupełnić ustawienia folderów dla folderu udostępnionego lub folderu FTP. Opcje te są dostępne, by można było skonfigurować folder sieciowy z użyciem szybkiego zestawu we wbudowanym serwerze internetowym HP.

UWAGA: Folder docelowy można skonfigurować za pomocą podobnych opcji z panelu sterowania.

W oknie dialogowym **Folder Settings** (Ustawienia folderów) wybierz jedną z następujących opcji:

1. **Zapisywanie do folderów udostępnionych lub folderów FTP** (kliknij **Dodaj**, by utworzyć folder docelowy).

2. **Zapisywanie do osobistego folderu udostępnionego**

   - Opcja ta jest stosowana w środowiskach domenowych, gdzie administrator konfiguruje folder udostępniony dla każdego użytkownika. Jeśli to ustawienie ma zastosowanie, konieczne jest uwierzytelnianie Windows lub LDAP. Adres udostępnionego folderu osobistego jest określany przez użytkownika zalogowanego na urządzeniu.

   - Podaj folder główny użytkownika w usłudze Microsoft Active Directory. Sprawdź, czy użytkownik wie, gdzie w sieci znajduje się jego folder główny.

   - Użytkownicy muszą logować się do systemu Windows za pomocą panelu sterowania. Jeśli użytkownicy nie logują się w celu uruchomienia programu folderu sieciowego, ten wybór nie będzie wyświetlany na liście. Ten program wymaga wysłania zapytania do konta użytkownika sieci w celu określenia jego folderu głównego.

- Dodawanie ścieżki do folderu głównego — zapisywanie w standardowym folderze udostępnionym
- Dodawanie ścieżki do folderu głównego — zapisywanie na serwerze FTP
- Przesyłanie wyłącznie do folderów z dostępem do zapisu i odczytu
- Zezwalanie wyłącznie na przesyłanie do folderów z prawem zapisu

Dodawanie ścieżki do folderu głównego — zapisywanie w standardowym folderze udostępnionym

Ścieżka do folderu UNC: Wprowadź w tym polu jedną z poniższych:

- W pełni kwalifikowana nazwa domeny (FQDN)
- Adres IP serwera

Nazwa FQDN może być bardziej niezawodna niż adres IP. Jeśli serwer uzyska adres IP za pośrednictwem protokołu DHCP, adres IP może się zmienić.

W przypadku adresu IP urządzenie nie musi korzystać z serwera DNS, by znaleźć serwer docelowy, zatem połączenie może być szybsze.

Przykłady:

- FQDN: \\servername.us.companyname.net\scans
- Adres IP: \\16.88.20.20\scans

Custom Subfolder (Indywidualny podfolder): Opcja ta automatycznie tworzy podfolder skanowania w folderze docelowym. Wybierz z listy nazwę podfolderu.

Restrict subfolder access to user (Ogranicz dostęp użytkownikowi do podfolderu): Wybierz tę opcję, by ograniczyć dostęp użytkownikowi do podfolderu, który utworzył zadanie skanowania.

Folder Path Preview (Podgląd ścieżki folderu): Kliknij **Update Preview** (Aktualizuj podgląd), by uzupełnić ścieżkę folderu dla zadań skanowania.

Ustawienia uwierzytelniania: Ustawienia uwierzytelniania określają, czy użyć poświadczeń użytkownika zalogowanego na urządzeniu lub stałych poświadczeń.

- **Use credentials of User** (Użyj poświadczeń użytkownika): Wybierz tę opcję, by użyć poświadczeń logowania użytkownika; zwykle jest to login systemu Windows. By poświadczenia były aktywne, użytkownik urządzenia musi dysponować prawami do udostępnionego folderu.
- **Always use these credentials** (Zawsze użyj tych poświadczeń) (poświadczenia stałe): Wybierz tę opcję, by wprowadzić ważne poświadczenia dostępu do udostępnionego folderu. Opcja ta oznacza, że każdy użytkownik z dostępem do urządzenia może przesyłać do tego folderu.

Domena systemu Windows: Wprowadź w tym polu domenę systemu Windows.

Poniższe informacje dotyczą środowisk nieznajdujących się w domenie:

- W przypadku konfiguracji, w której każdy ma dostęp do folderu, wartości nazwy grupy roboczej (wartość domyślna to „Workgroup” – Grupa robocza), nazwa użytkownika i hasło są niezbędne do zapisania szybkiego zestawu. Zwykle jednak wartości te nie mają znaczenia.

  WSKAZÓWKA: Pola te są dostępne w opcji **Authentication Settings** (Ustawienia uwierzytelniania) z użyciem stałych poświadczeń. Jeśli folder znajduje się w folderach danego użytkownika, a nie folderach publicznych, konieczne jest użycie poświadczeń tego użytkownika.

- Może być niezbędny adres IP zamiast nazwy komputera. Wiele domowych komputerów nie obsługuje prawidłowo nazw komputerów i nie ma serwera nazw domen (DNS). W takim przypadku najlepiej ustawić statyczny adres IP na udostępnionym komputerze PC, by uniknąć problemu przypisywania nowego adresu IP przez DHCP. W przypadku typowego rutera domowego odbywa się to przez ustawienie statycznego adresu IP w tej samej podsieci, ale poza zasięgiem zakresów DHCP.

Dodawanie ścieżki do folderu głównego — zapisywanie na serwerze FTP

Wypełnij poniższe pola, by zdefiniować serwer FTP jako miejsce docelowe zapisu.

- Nazwa serwera FTP
- Port
- Ścieżka do folderu FTP
- Podfolder indywidualny (konwencja nazewnictwa podfolderu)
- Tryb transferu FTP
- Nazwa użytkownika i hasło

Kliknij opcję **Verify Access** (Weryfikuj dostęp), by potwierdzić, że można uzyskać dostęp do miejsca docelowego. Kliknij polecenie **OK**.

UWAGA: Jeżeli serwer FTP znajduje się poza zaporą, należy skonfigurować serwer proxy w ustawieniach sieciowych. Ustawienia te znajdują się na karcie ustawień sieciowych wbudowanego serwera internetowego w opcjach zaawansowanych.

Przesyłanie wyłącznie do folderów z dostępem do zapisu i odczytu

Wybierz tę opcję dla folderów skonfigurowanych z dostępem do odczytu i zapisu. Opcja ta także obsługuje weryfikację dostępu do folderów, powiadamianie o zadaniach i włączenie nazwy użytkownika do nazwy podfolderu.

Weryfikacja dostępu do folderu przed rozpoczęciem zadania

- Zaznacz to pole, by wymuszać weryfikację praw dostępu przez urządzenie zanim rozpoczęte zostanie zadanie skanowania.
- Usuń zaznaczenie tego pola w celu szybszego ukończenia zadań skanowania. Zadania mogą nie zostać wykonane, jeśli folder będzie niedostępny.

Zezwalanie wyłącznie na przesyłanie do folderów z prawem zapisu

Wybierz tę opcję dla folderów skonfigurowanych wyłącznie z prawem do zapisu (wymagane dla tego rodzaju folderów).

UWAGA: Jeśli to pole jest zaznaczone, urządzenie może zmieniać nazwy pliku skanowania. Przesyła taką samą nazwę pliku dla wszystkich zadań skanowania.

Wybierz dla pliku zadania skanowania przedrostek lub przyrostek związany z czasem, by każde zadanie skanowania było zapisywane w unikatowym pliku i nie zastępowało poprzedniego pliku. Nazwa pliku jest określana przez informacje w oknie dialogowym ustawień pliku kreatora szybkiego zestawu.

Konfiguracja funkcji Zapisz w pamięci USB

1. Otwórz wbudowany serwer internetowy HP:

   a. Na ekranie głównym panelu sterowania urządzenia dotknij przycisku Network (Sieć), aby wyświetlić IP lub nazwę hosta urządzenia.

   b. Otwórz przeglądarkę i w wierszu adresu wpisz adres IP lub nazwę hosta dokładnie w takiej formie, w jakiej jest ona wyświetlana na panelu sterowania. Naciśnij klawisz Enter na klawiaturze komputera. Wbudowany serwer internetowy zostanie uruchomiony.

   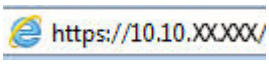

2. Kliknij kartę **Skanowanie / Dystr. cyfrowa**.
3. Kliknij łącze **Konfiguracja funkcji zapisu w pamięci USB**.
4. Zaznacz pole wyboru **Włącz zapisywanie do USB**.
5. Kliknij przycisk **Zastosuj** na dole strony.

Konfiguracja zapisu do Save to SharePoint® (tylko modele Flow)

UWAGA: Przed zakończeniem tej procedury folder docelowy,w którym będą zapisywane skanowane pliki,musi istnieć w witrynie SharePoint®,a użytkownik musi mieć do niego prawa zapisu.

1. Otwórz wbudowany serwer internetowy HP:

   a. Na ekranie głównym panelu sterowania urządzenia dotknij przycisku Network (Sieć),aby wyświetlić IP lub nazwę hosta urządzenia.

   b. Otwórz przeglądarkę i w wierszu adresu wpisz adres IP lub nazwę hosta dokładnie w takiej formie,w jakiej jest ona wyświetlana na panelu sterowania. Naciśnij klawisz Enter na klawiaturze komputera. Wbudowany serwer internetowy zostanie uruchomiony.

   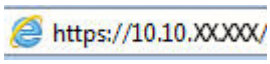

2. Kliknij kartę **Skanowanie / Dystr. cyfrowa**.

3. W lewym okienku nawigacyjnym kliknij łącze **Save to SharePoint®** (Zapis do witryny SharePoint®).

4. W oknie dialogowym **Save to SharePoint®** (Zapis do witryny SharePoint®) zaznacz pole **Enable Save to SharePoint®** (Zezwól na zapisywanie do folderu SharePoint®).

5. Aby korzystanie z tej funkcji było możliwe,skonfiguruj Szybki zestaw dla każdej strony SharePoint®. W obszarze **Szybkie zestawy** kliknij przycisk **Dodaj**,aby uruchomić kreatora szybkiego zestawu.

6. W oknie dialogowym **Set the button location for the Quick Set and options for user interaction at the control panel** (Ustaw lokalizację przycisku dla szybkich zestawów i opcji interakcji użytkownika na panelu sterowania) wprowadź następujące informacje.

   - **Tytuł szybkiego zestawu**: Tytuł ten pojawia się na przycisku nowego szybkiego zestawu w panelu sterowania urządzenia.
   - **Opis szybkiego zestawu**: Ten krótki opis pojawia się obok tytułu na przycisku nowego szybkiego zestawu w panelu sterowania.
   - **Umiejscowienie przycisku**: Wybierz,czy przycisk szybkiego zestawu ma się znajdować na ekranie głównym czy w aplikacji szybkich zestawów w panelu sterowania.
   - **Opcja uruchamiania szybkiego zestawu**: Wybierz jedną z opcji:
     - **Wprowadź aplikację,a następnie wybierz Start**: Urządzenie otwiera aplikację skanowania dla szybkiego zestawu,można więc sprawdzić i zmienić ustawienia przed wybraniem przycisku Start i rozpoczęciem zadania.
     - **Uruchom natychmiast po wybraniu**: Wykonywanie zadania zaczyna się natychmiast po wybraniu przycisku szybkiego zestawu.

   Kliknij przycisk **Dalej**.

7. W oknie dialogowym **SharePoint® Destination Settings** (Miejsca docelowe SharePoint®) kliknij **Dodaj**,by stworzyć nowe miejsce docelowe,a następnie wykonaj polecenia znajdujące się w górnej części okna dialogowego **Add SharePoint® Path** (Dodaj ścieżkę SharePoint®).

a. Otwórz nowe okno przeglądarki i przejdź do folderu docelowego skanowania do witryny SharePoint®. Skopiuj ścieżkę docelową,a następnie wklej ją do pola **SharePoint® Path** (Ścieżka SharePoint®) w oknie dialogowym **Add SharePoint® Path** (Dodaj ścieżkę SharePoint®).

b. Kliknij przycisk **Generate Short URL** (Wygeneruj krótki adres URL),by stworzyć skróconą wersję adresu URL,który wyświetla się na panelu sterowania urządzenia. Ta czynność jest obowiązkowa.

c. W polu **Ustawienia uwierzytelniania** wskaż,czy użytkownicy powinni logować się na panelu sterowania za pomocą swoich danych uwierzytelniania w celu uzyskania dostępu do folderu SharePoint® czy też dane logowania powinny być zawsze takie same jak podczas przechodzenia do folderu.

UWAGA: Jeśli wybierzesz **Use credentials of user to connect after Sign In at the control panel** (Użyj poświadczeń użytkownika do połączenia po zalogowaniu z panelu sterowania) z listy rozwijanej **Ustawienia uwierzytelniania**,zalogowany użytkownik musi mieć prawa zapisu do określonej witryny SharePoint®.

d. Kliknij polecenie **OK**.

8. W oknie dialogowym **SharePoint® Destination Settings** (Miejsca docelowe SharePoint®) zaznacz pole **Verify folder access prior to job start** (Zweryfikuj dostęp do folderu przed rozpoczęciem zadania),jeśli dotyczy,a następnie kliknij **Dalej**.

9. W oknie dialogowym **Notification Settings** (Ustawienia powiadomień) wybierz preferencje dotyczące powiadomień o stanie skanowania,a następnie kliknij **Dalej**.

10. W oknie dialogowym **File Settings** (Ustawienia plików) wybierz ustawienia skanowania,jakie mają być stosowane. Kliknij przycisk **Dalej**.

11. W oknie dialogowym **File Settings** (Ustawienia plików) wybierz ustawienia plików,jakie mają być stosowane. Kliknij przycisk **Dalej**.

12. Sprawdź okno dialogowe **Summary** (Podsumowanie) i kliknij **Finish** (Zakończ).

13. W dolnej części okna dialogowego **Save to SharePoint®** (Zapisz do witryny SharePoint®) kliknij **Zastosuj**,by zapisać szybki zestaw.

Tworzenie szybkiego zestawu

Użyj opcji Szybkie zestawy, aby uzyskać szybki dostęp do wstępnych ustawień zadania. Administrator urządzenia może utworzyć tzw. Szybkie zestawy za pomocą wbudowanego serwera internetowego HP. Utworzone zestawy są widoczne w menu Szybkie zestawy ekranu głównego panelu sterowania. Szybkie zestawy są dostępne w następujących funkcjach skanowania/wysyłania:

- E-mail
- Zapisz w folderze sieciowym
- Zapisz na USB
- Zapisz na SharePoint®

Poproś administratora o pomoc w wykonaniu następujących czynności:

1. Otwórz kartę wbudowanego serwera internetowego HP (EWS):

   a. Na ekranie głównym panelu sterowania urządzenia dotknij przycisku Sieć, aby wyświetlić adres IP lub nazwę hosta urządzenia.

   b. Otwórz przeglądarkę internetową i wpisz w wierszu adresu adres IP lub nazwę hosta urządzenia, identyczne z danymi wyświetlanymi na panelu sterowania produktu. Naciśnij klawisz Enter na klawiaturze komputera. Otworzy się EWS.

   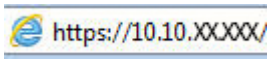

2. Kliknij kartę **Ogólne**.
3. W lewym okienku nawigacyjnym kliknij łącze **Konfiguracja szybkich zestawów**.
4. W oknie dialogowym **Szybkie zestawy** kliknij przycisk **Dodaj**.
5. W oknie dialogowym **Wybierz aplikację** wybierz aplikację, dla której chcesz utworzyć szybki zestaw. Kliknij przycisk **Dalej**.
6. W oknie dialogowym **Ustaw lokalizację przycisku szybkiego zestawu i opcje interakcji użytkownika na panelu sterowania** podaj następujące informacje:

   - **Tytuł szybkiego zestawu**: Tytuł ten pojawi się na przycisku nowego szybkiego zestawu na panelu sterowania urządzenia.
   - **Opis szybkiego zestawu**: Ten krótki opis pojawi się obok tytułu na przycisku nowego szybkiego zestawu na panelu sterowania.
   - **Lokalizacja przycisku**: Wskaż, czy przycisk nowego szybkiego zestawu będzie znajdował się bezpośrednio na ekranie głównym, czy na panelu sterowania w aplikacji Szybkie zestawy.
   - **Opcja uruchomienia szybkiego zestawu**: Wybierz jedną z opcji:
     - **Otwórz aplikację, następnie naciśnij przycisk Start**: Urządzenie otwiera aplikację skanowania dla szybkiego zestawu, dzięki czemu możesz przejrzeć i zmienić ustawienia przed naciśnięciem przycisku Start w celu rozpoczęcia zadania.
     - **Zacznij natychmiast po wybraniu**: Realizacja zadania rozpoczyna się tuż po dotknięciu przycisku Szybki zestaw.

Kliknij przycisk **Dalej**.

7. Kolejne okna dialogowe, które będą wyświetlane, zależą od wybranej w Kroku 5 aplikacji:

   - Jeżeli wybrano opcję **E-mail**, pojawią się następujące okna dialogowe: **Kontrola pól adresu i wiadomości**, **Podpisywanie i szyfrowanie**
   - W przypadku wyboru opcji **Faks** pojawi się następujące okno dialogowe: **Wybierz odbiorców faksu**
   - Jeżeli wybrano opcję **Zapisz w folderze sieciowym**, zostanie wyświetlone następujące okno dialogowe: **Ustawienia folderu**
   - Jeżeli wybrano opcję **Zapisz na USB**, zostanie wyświetlone następujące okno dialogowe: **Ustaw miejsce zapisywania plików w pamięci USB**
   - W przypadku wyboru opcji **Zapisz do SharePoint®**, pojawią się następujące okna dialogowe: **Ustawienia miejsca docelowego SharePoint®**, **Dodaj ścieżkę SharePoint®**, **Ustawienia miejsca docelowego SharePoint®**

   UWAGA: Funkcja **Zapisz do SharePoint®** jest dostępna dla wszystkich urządzeń HP LaserJet flow MFP i Scanjet 8500 fn1, a także Scanjet 7000nx z oprogramowaniem sprzętowym o kodzie daty 20120119 lub nowszym.

   Wykonuj odpowiednie czynności zgodnie z treścią komunikatów we właściwych oknach dialogowych. Kliknij opcję **Dalej**, aby przejść do następnego okna dialogowego.

8. W oknie dialogowym **Ustawienia powiadomień** wybierz preferencje powiadomień o stanie skanowania i kliknij opcję **Dalej**.

9. W oknie dialogowym **Ustawienia skanowania** wybierz ustawienie skanowania, którego chcesz użyć. Kliknij przycisk **Dalej**.

10. W oknie dialogowym **Ustawienia pliku** wybierz ustawienie pliku, którego chcesz użyć. Kliknij przycisk **Dalej**.

11. Przejrzyj okno dialogowe **Podsumowanie**, a następnie kliknij opcję **Zakończ**.

12. W oknie dialogowym danego szybkiego zestawu kliknij przycisk **Zastosuj** u dołu okna, aby zapisać szybki zestaw.

Wysyłanie zeskanowanych dokumentów na jeden lub wiele adresów e-mail

- Wysyłanie wiadomości e-mail poprzez ręczne wprowadzenie adresów
- Wysyłanie wiadomości e-mail przy użyciu książki adresowej

Wysyłanie wiadomości e-mail poprzez ręczne wprowadzenie adresów

1. Umieść dokument na szybie skanera zadrukowaną stroną zwróconą w dół lub w podajniku dokumentów zadrukowaną stroną zwróconą w górę i dostosuj ograniczniki papieru do rozmiaru dokumentu.

2. Na ekranie głównym panelu sterowania urządzenia dotknij przycisku E-mail.

   UWAGA: Po wyświetleniu monitu wpisz nazwę użytkownika i hasło.

3. Dotknij pola tekstowego Do:, aby otworzyć klawiaturę.

   UWAGA: Jeśli użytkownik jest zalogowany w urządzeniu, w polu Od: może być wyświetlana nazwa lub inne informacje domyślne. W takim przypadku nie będzie można ich zmienić.

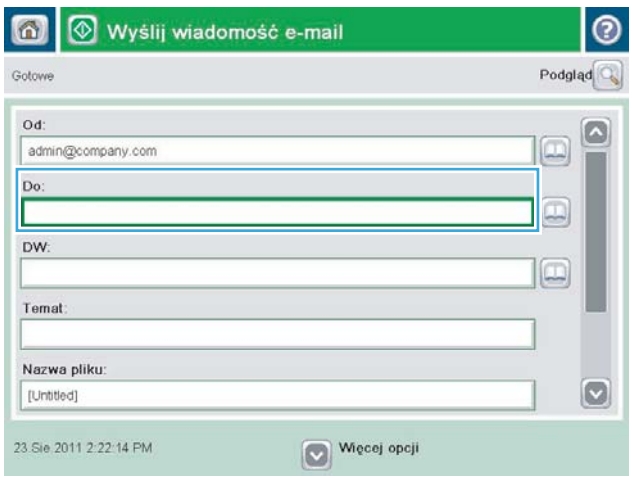

4. Wprowadź adres email. Aby wysłać wiadomość na wiele adresów, rozdziel je średnikami lub dotknij przycisku Enter na klawiaturze ekranowej po wpisaniu każdego z adresów.

5. Wypełnij pola Do wiadomości, Temat: oraz Nazwa pliku: dotykając każdego z nich i używając klawiatury na ekranie dotykowym do wprowadzania informacji. Po uzupełnieniu pól dotknij przycisku OK.

6. Aby zmienić ustawienia dokumentu, dotknij przycisku Więcej opcji.

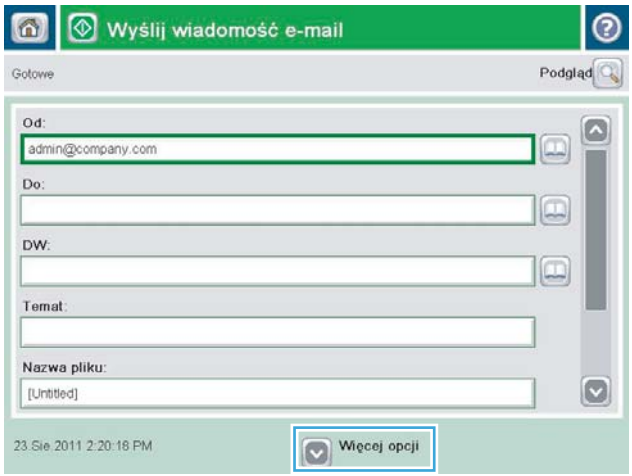

7. W przypadku wysyłania dokumentu dwustronnego wybierz menu Strony oryginału, a następnie wybierz opcję 2-stronny. Dotknij przycisku OK.

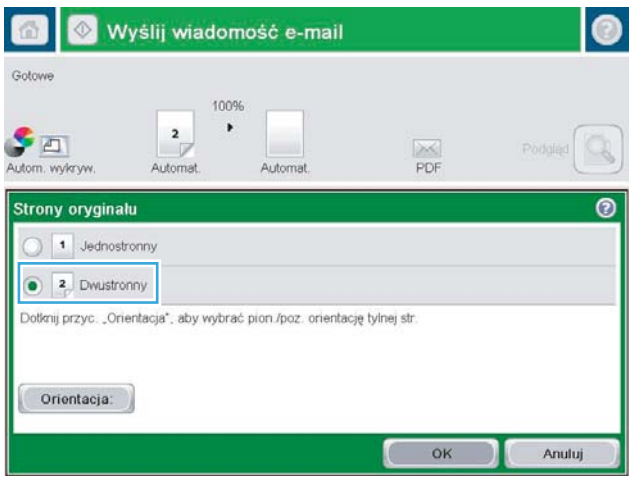

8. Dotknij przycisku Start, aby wysłać.

UWAGA: Urządzenie może wyświetlić monit o dodanie adresu e-mail do książki adresowej.

UWAGA: Możesz wyświetlić podgląd dokumentu, dotykając przycisku Podgląd w prawym górnym rogu ekranu. Aby uzyskać więcej informacji o tej funkcji, dotknij przycisku Pomoc na stronie podglądu.

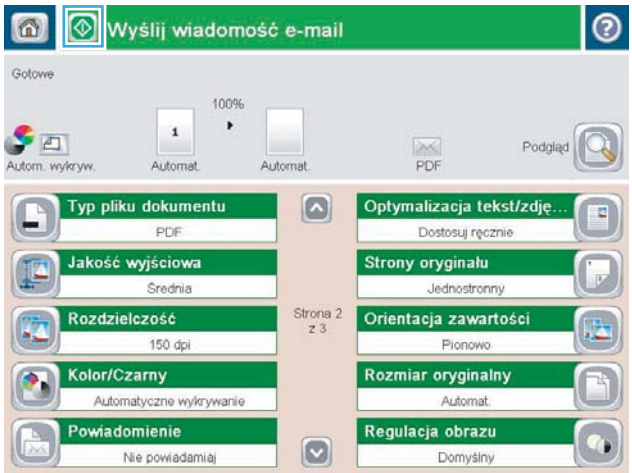

9. Aby ustawić kolejne zadanie e-mail, dotknij przycisku OK na ekranie stanu.

UWAGA: Możesz zachować ustawienia z tego zlecenia, aby użyć ich w przypadku następnego.

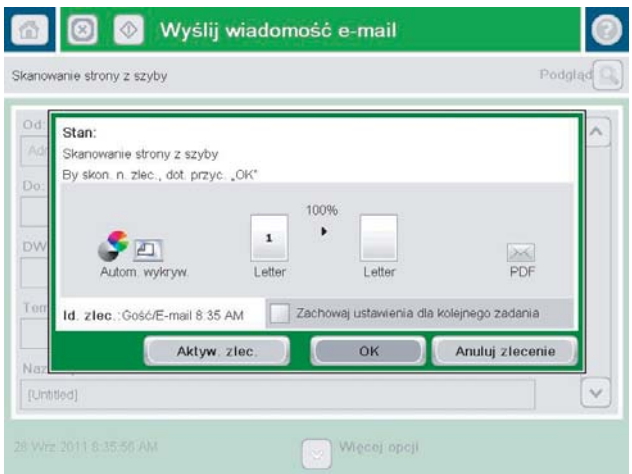

Wysyłanie wiadomości e-mail przy użyciu książki adresowej

1. Umieść dokument na szybie skanera stroną zadrukowaną do dołu lub umieść go w podajniku dokumentów stroną zadrukowaną ku górze i dopasuj prowadnice do formatu dokumentu.

2. Na ekranie głównym panelu sterowania urządzenia dotknij przycisku E-mail.

UWAGA: Po wyświetleniu monitu podaj nazwę użytkownika i hasło.

3. Dotknij przycisku Książka adresowa , który znajduje się obok pola Do: w celu otwarcia ekranu Książka adresowa.

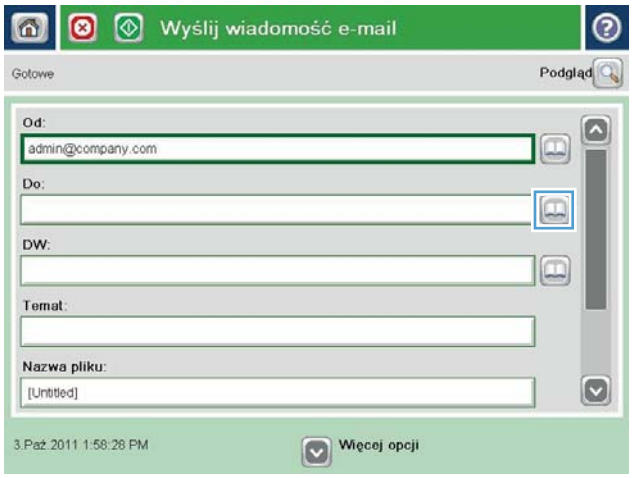

4. Z listy rozwijanej wybierz widok książki adresowej, którego chcesz użyć.

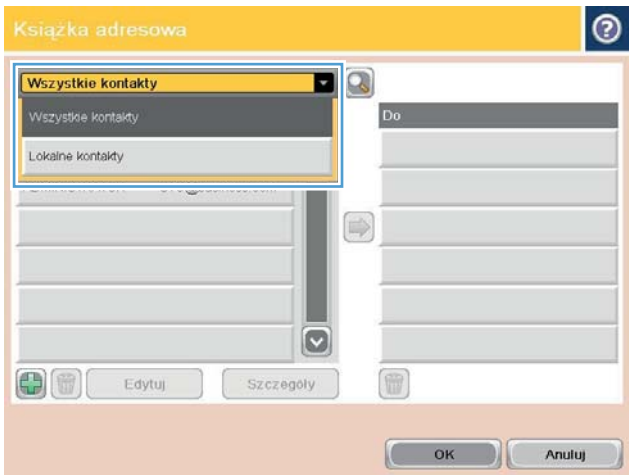

5. Wybierz nazwę z listy kontaktów, a następnie dotknij przycisku strzałki w prawo, aby dodać pozycję do listy odbiorców.

   Powtórz tę czynność dla wszystkich odbiorców, a następnie dotknij przycisku OK.

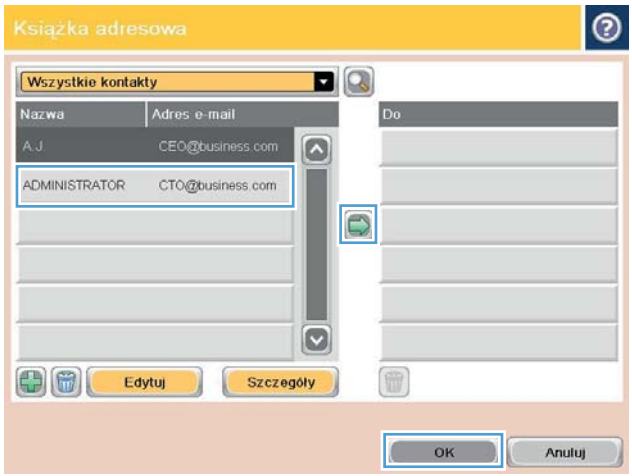

6. Dotknij przycisku Start, aby wysłać.

   UWAGA: Możesz wyświetlić podgląd dokumentu, dotykając przycisku Podgląd w prawym górnym rogu ekranu. Aby uzyskać więcej informacji o tej funkcji, dotknij przycisku Pomoc na stronie podglądu.

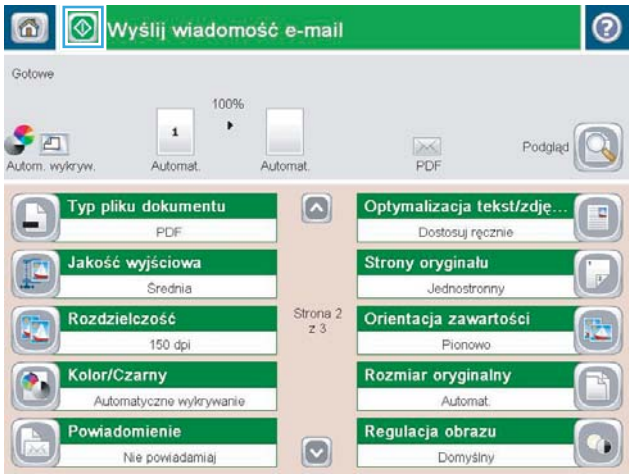

Wysyłanie zeskanowanego dokumentu do folderu sieciowego

Urządzenie umożliwia zeskanowanie pliku i zapisanie go w folderze sieciowym. Ta funkcja jest obsługiwana w następujących systemach operacyjnych:

- Windows Server 2003 (wersja 64-bitowa)
- Windows Server 2008 (wersja 64-bitowa)
- Windows XP (wersja 64-bitowa)
- Windows Vista (wersja 64-bitowa)
- Windows 7 (wersja 64-bitowa)
- Novell v5.1 i nowsze (dostęp tylko do folderów Szybkie zestawy)

UWAGA: Tej funkcji można używać w systemie Mac OS X w wersji 10.6 i w starszych wersjach, jeśli skonfigurowano Udostępnianie plików w systemie Windows.

UWAGA: Użycie tej funkcji może wymagać zalogowania się do urządzenia.

Administrator systemu może skonfigurować wstępnie zdefiniowane foldery Szybkie zestawy za pomocą wbudowanego serwera internetowego firmy HP lub użytkownik może wprowadzić ścieżkę do innego folderu sieciowego.

1. Umieść dokument na szybie skanera stroną zadrukowaną do dołu lub umieść go w podajniku dokumentów stroną zadrukowaną ku górze i dopasuj prowadnice do formatu dokumentu.
2. Na ekranie głównym panelu sterowania urządzenia dotknij przycisku Zapisz w folderze sieciowym, aby wyświetlić adres IP urządzenia.

   UWAGA: Po wyświetleniu monitu wpisz nazwę użytkownika i hasło.

3. Aby użyć jednego z wstępnie zdefiniowanych ustawień zadań, wybierz odpowiedni element z listy Szybkie zestawy.

4. Aby skonfigurować nowe zlecenie, dotknij pola tekstowego Nazwa pliku, aby otworzyć klawiaturę, a następnie wpisz nazwę pliku. Dotknij przycisku OK.

5. Jeśli to konieczne, dotknij menu rozwijanego Rodzaj pliku, aby wybrać inny format pliku wyjściowego.

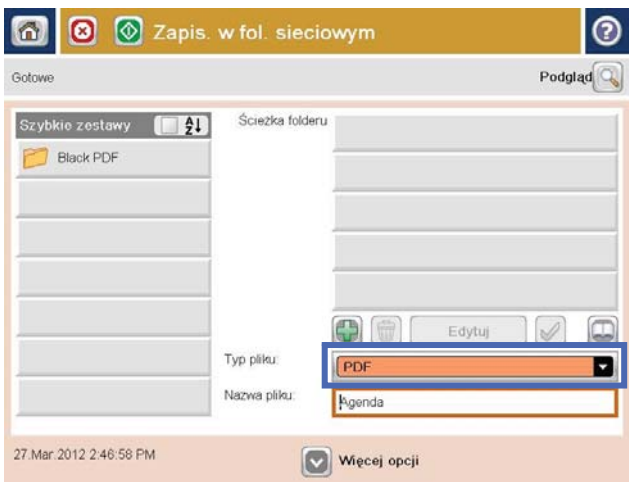

6. Dotknij przycisku Dodaj, który znajduje się pod polem Ścieżka do folderu, aby otworzyć klawiaturę, a następnie wpisz ścieżkę do folderu sieciowego. Ścieżka powinna mieć następujący format:

   \\ścieżka\ścieżka

   Dotknij przycisku OK.

7. Aby skonfigurować ustawienia dokumentu, dotknij przycisku Więcej opcji.

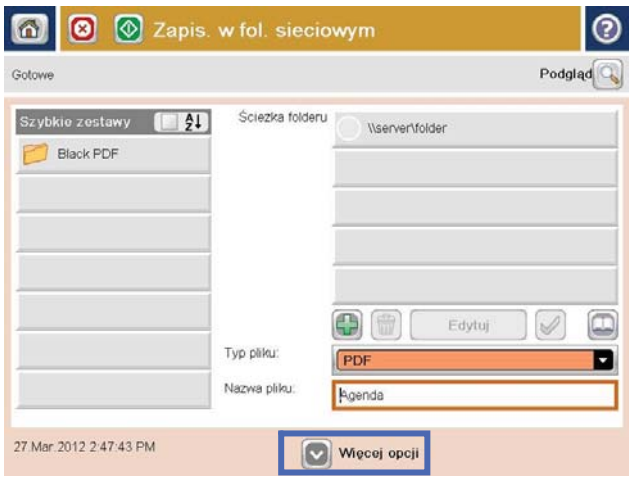

8. Dotknij przycisku Start, aby zapisać plik.

   UWAGA: Możesz wyświetlić podgląd dokumentu, dotykając przycisku Podgląd w prawym górnym rogu ekranu. Aby uzyskać więcej informacji o tej funkcji, dotknij przycisku Pomoc na stronie podglądu.

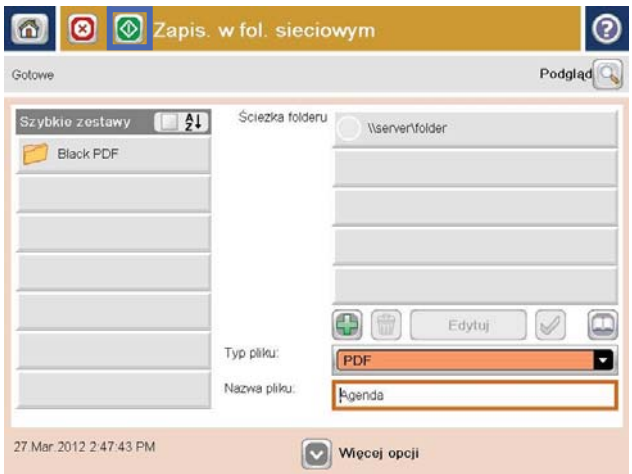

Stosowanie funkcji przetwarzania obrazu do skanowania

Urządzenie może poprawiać jakość zeskanowanych obrazów na kilka sposobów.

- Wybieranie typów pliku da skanów dokumentów
- Optymalizacja skanów pod względem tekstu lub obrazów
- Wybierz jakość wyjściową lub rozmiar pliku skanowanych obrazów
- Określ liczbę stron oryginałów
- Umożliwia wybór rozdzielczości skanowanych obrazów
- Automatyczne wykrywanie kolorów podczas skanowania
- Ustawia format papieru oryginału
- Wybór opcji powiadamiania o skanowaniu
- Regulacja ostrości skanowanego obrazu
- Regulacja zaciemnienia przy skanowaniu
- Regulacja kontrastu skanowania
- Czyszczenie tła faksu
- Wymazywanie krawędzi – skanowanie
- Używanie trybu Kompilacja zadania do skanowania
- Wstrzymywanie skanowania pustych stron

Opisywane ustawienia są dostępne w następujących funkcjach skanowania/wysyłania:

- E-mail
- Zapisz w folderze sieciowym
- Zapisz w pamięci urządzenia (niektóre ustawienia są dla tej funkcji niedostępne)
- Zapisz na USB
- Zapisz na SharePoint®

Wybieranie typów pliku da skanów dokumentów

Użyj funkcji Typ pliku dokumentu, aby zapisać zeskanowany dokument jako jeden z kilku typów plików.

1. Na ekranie głównym panelu sterowania urządzenia przewiń i dotknij przycisku związanego ze skanowaniem/wysyłaniem.
2. Wypełnij pola na pierwszym ekranie dotyczące użytej funkcji skanowania/wysyłania.
3. Dotknij przycisku Więcej opcji u dołu ekranu.

4. Dotknij przycisku Typ pliku dokumentu.

UWAGA: Jeśli przycisk nie jest widoczny na pierwszej stronie opcji, dotknij ponownie przycisku Więcej opcji.

5. Wybierz typ pliku dokumentu z listy opcji.
6. Dotknij przycisku OK, aby zapisać zmiany.
7. Dotknij przycisku Start, aby rozpocząć skanowanie.

Dostępne są następujące standardowe typy plików:

- PDF: Ten typ pliku zapewnia najlepszą ogólną jakość obrazu i tekstu. Pliki typu PDF można wyświetlić za pomocą oprogramowania Adobe® Acrobat® Reader.
- JPEG: Ten format jest dobrym wyborem w przypadku większości obrazów graficznych. Większość komputerów posiada przeglądarkę potrafiącą wyświetlać pliki .JPEG. Wybór tego typu typ pliku powoduje utworzenie osobnego pliku dla każdej strony.
- TIFF: Ten format jest standardowym typem pliku, obsługiwanym przez większość programów graficznych. Wybór tego typu typ pliku powoduje utworzenie osobnego pliku dla każdej strony.
- MTIFF: MTIFF oznacza wielostronicowy dokument TIFF. Wybór tego typu pliku pozwala zapisać wiele zeskanowanych stron w pojedynczym pliku.
- XPS: XPS (XML Paper Specification) tworzy plik XAML, który zachowuje oryginalne formatowanie dokumentu, kolorowe grafiki i osadzone czcionki.
- PDF/A: PDF/A to typ plików PDF stworzony z myślą o długotrwałej archiwizacji dokumentów elektronicznych. Wszelkie informacje o formatowaniu są zachowywane w pliku.

Optymalizacja skanów pod względem tekstu lub obrazów

Optymalizacja zadania skanowania pod względem typu skanowanych obrazów: tekstu, grafiki lub zdjęć.

1. Na ekranie głównym panelu sterowania urządzenia przewiń i dotknij przycisku związanego ze skanowaniem/wysyłaniem.
2. Wypełnij pola na pierwszym ekranie dotyczące użytej funkcji skanowania/wysyłania.
3. Dotknij przycisku Więcej opcji u dołu ekranu.
4. Dotknij przycisku Optymalizuj tekst/obraz.

UWAGA: Jeśli przycisk nie jest widoczny na pierwszej stronie opcji, dotknij ponownie przycisku Więcej opcji.

5. Wybierz jedną ze wstępnie zdefiniowanych opcji lub dotknij przycisku Dostosuj ręcznie, a następnie dostosuj suwak w obszarze Optymalizuj dla.
6. Dotknij przycisku OK, aby zapisać zmiany.
7. Dotknij przycisku Start, aby rozpocząć skanowanie.

Wybierz jakość wyjściową lub rozmiar pliku skanowanych obrazów

Możesz określić jakość skanowanych obrazów, która wpływa na rozmiar wyjściowego pliku.

1. Na ekranie głównym panelu sterowania urządzenia przewiń i dotknij przycisku związanego ze skanowaniem/wysyłaniem.
2. Wypełnij pola na pierwszym ekranie dotyczące użytej funkcji skanowania/wysyłania.
3. Dotknij przycisku Więcej opcji u dołu ekranu.
4. Dotknij przycisku Jakość druku.

   UWAGA: Jeśli przycisk nie jest widoczny na pierwszej stronie opcji, dotknij ponownie przycisku Więcej opcji.

5. Wybierz jedną z opcji Jakość pliku wyjściowego. Im wyższa jakość, tym większy rozmiar pliku.
6. Dotknij przycisku OK, aby zapisać zmiany.
7. Dotknij przycisku Start, aby rozpocząć skanowanie.

Określ liczbę stron oryginałów

Określ, czy oryginalny dokument jest drukowany jednostronnie, czy dwustronnie. Podczas skanowania z podajnika dokumentów urządzenie może automatycznie skanować obie strony dokumentu, bez interakcji ze strony użytkownika. Podczas faksowania z szyby dokumentu dwustronnego urządzenie będzie wyświetlać monit o odwrócenie dokumentu po zeskanowaniu pierwszej strony.

1. Na ekranie głównym panelu sterowania urządzenia przewiń i dotknij przycisku związanego ze skanowaniem/wysyłaniem.
2. Wypełnij pola na pierwszym ekranie dotyczące użytej funkcji skanowania/wysyłania.
3. Dotknij przycisku Więcej opcji u dołu ekranu.
4. Dotknij przycisku Strony oryginału.

   UWAGA: Jeśli przycisk nie jest widoczny na pierwszej stronie opcji, dotknij ponownie przycisku Więcej opcji.

5. Wybierz opcję 1-stronny lub 2-stronny. Możesz również dotknąć przycisku Orientacja, aby określić orientację oryginału.

   UWAGA: Wybierając opcję 2-stronny użyj też funkcji Eliminacja pustych stron, aby usunąć puste strony ze skanowanego dokumentu.

6. Dotknij przycisku OK, aby zapisać zmiany.
7. Dotknij przycisku Start, aby rozpocząć skanowanie.

Umożliwia wybór rozdzielczości skanowanych obrazów

Określ rozdzielczość skanowanych obrazów. Im wyższa rozdzielczość, tym większa szczegółowość obrazu. Jednak wraz z wyższą rozdzielczością następuje też zwiększenie rozmiaru pliku.

1. Na ekranie głównym panelu sterowania urządzenia przewiń i dotknij przycisku związanego ze skanowaniem/wysyłaniem.
2. Wypełnij pola na pierwszym ekranie dotyczące użytej funkcji skanowania/wysyłania.
3. Dotknij przycisku Więcej opcji u dołu ekranu.

4. Dotknij przycisku Rozdzielczość.

UWAGA: Jeśli przycisk nie jest widoczny na pierwszej stronie opcji, dotknij ponownie przycisku Więcej opcji.

5. Wybierz jedną z opcji Rozdzielczość.
6. Dotknij przycisku OK, aby zapisać zmiany.
7. Dotknij przycisku Start, aby rozpocząć skanowanie.

Automatyczne wykrywanie kolorów podczas skanowania

Wszystkie urządzenia wielofunkcyjne HP LaserJet mogą tworzyć skanowane obrazy w kolorze, niezależnie od tego, czy urządzenie drukuje w kolorze, czy też jedynie w skali szarości. Za pomocą funkcji Kolor/Czarny można skonfigurować ustawienia koloru, z których urządzenie korzysta przy skanowaniu obrazów. Dostępne są następujące opcje:

Automatyczne wykrywanie	Urządzenie tworzy podgląd obrazów i ustala, czy na stronach znajduje się kolor. Jeśli tak jest, urządzenie tworzy obraz kolorowy. W przeciwnym wypadku urządzenie utworzy obraz czarno-biały lub w odcieniach szarości. Obrazy czarno-białe i w odcieniach szarości mają mniejszy rozmiar plików niż obrazy kolorowe. Jest to ustawienie domyślne.
Kolor	Urządzenie zawsze tworzy obraz kolorowy.
Czarny/szary	Urządzenie zawsze tworzy obraz czarno-biały i w odcieniach szarości.
Czarny	Urządzenie zawsze tworzy wyłącznie obraz czarno-biały, bez odcieni szarości.

UWAGA: Ta funkcja nie jest dostępna dla opcji Zapisz w pamięci urządzenia.

1. Na ekranie głównym panelu sterowania urządzenia przewiń i dotknij przycisku związanego ze skanowaniem/wysyłaniem.
2. Wypełnij pola na pierwszym ekranie dotyczące użytej funkcji skanowania/wysyłania.
3. Dotknij przycisku Więcej opcji u dołu ekranu.
4. Dotknij przycisku Kolor/Czarny.

UWAGA: Jeśli przycisk nie jest widoczny na pierwszej stronie opcji, dotknij ponownie przycisku Więcej opcji.

5. Wybierz odpowiednie ustawienie koloru na liście opcji.
6. Dotknij przycisku OK, aby zapisać zmiany.
7. Dotknij przycisku Start, aby rozpocząć skanowanie.

Ustawia format papieru oryginału

Określ format strony oryginału. Produkt dopasuje zeskanowany obraz do wybranego formatu strony.

1. Na ekranie głównym panelu sterowania urządzenia przewiń i dotknij przycisku związanego ze skanowaniem/wysyłaniem.
2. Wypełnij pola na pierwszym ekranie dotyczące użytej funkcji skanowania/wysyłania.
3. Dotknij przycisku Więcej opcji u dołu ekranu.
4. Dotknij przycisku Format oryginału.

   UWAGA: Jeśli przycisk nie jest widoczny na pierwszej stronie opcji, dotknij ponownie przycisku Więcej opcji.

5. Wybierz jeden z wstępnie zdefiniowanych formatów strony lub wybierz opcję Wykryj automatycznie, aby urządzenie samo dopasowało format za pomocą wewnętrznych czujników.
6. Dotknij przycisku OK, aby zapisać zmiany.
7. Dotknij przycisku Start, aby rozpocząć skanowanie.

Wybór opcji powiadamiania o skanowaniu

Urządzenie może wysłać powiadomienie o stanie zadań skanowania. Urządzenie może drukować powiadomienie lub przesłać je w wiadomości e-mail.

1. Na ekranie głównym panelu sterowania urządzenia przewiń i dotknij przycisku związanego ze skanowaniem/wysyłaniem.
2. Wypełnij pola na pierwszym ekranie dotyczące użytej funkcji skanowania/wysyłania.
3. Dotknij przycisku Więcej opcji u dołu ekranu.
4. Dotknij przycisku Powiadomienie.

   UWAGA: Jeśli przycisk nie jest widoczny na pierwszej stronie opcji, dotknij ponownie przycisku Więcej opcji.

5. Według ustawień domyślnych urządzenie nie wysyła powiadomień. Aby otrzymywać powiadomienia, wybierz jedną z następujących opcji:
   - Powiadamiaj po zakończeniu zadania: Urządzenie wysyła powiadomienie po zakończeniu zadania.
   - Powiadamiaj tylko, jeśli zadanie nie powiedzie się: Produkt wysyła powiadomienie wyłącznie po nieudanej próbie wykonania zadania. Użytkownik nie będzie powiadamiany o pomyślnie zakończonych zadaniach.
6. Wybierz, czy urządzenie ma drukować powiadomienia, czy je wysyłać w wiadomości e-mail. Jeśli wybrano opcję powiadomienia przez e-mail, dotknij pola i wprowadź docelowy adres e-mail.
7. Dotknij przycisku OK, aby zapisać zmiany.
8. Dotknij przycisku Start, aby rozpocząć skanowanie.

Regulacja ostrości skanowanego obrazu

Ustawienie Ostrość pozwala oczyścić lub wygładzić obraz. Na przykład: zwiększenie ostrości może uczynić tekst bardziej wyraźnym, ale jej zmniejszenie pozwala wygładzić fotografie.

1. Na ekranie głównym panelu sterowania urządzenia przewiń i dotknij przycisku związanego ze skanowaniem/wysyłaniem.
2. Wypełnij pola na pierwszym ekranie dotyczące użytej funkcji skanowania/wysyłania.
3. Dotknij przycisku Więcej opcji u dołu ekranu.
4. Dotknij przycisku Regulacja obrazu.

   UWAGA: Jeśli przycisk nie jest widoczny na pierwszej stronie opcji, dotknij ponownie przycisku Więcej opcji.

5. Przeciągnij suwak Ostrość w lewo, aby zmniejszyć ostrość, albo w prawo, aby ją zwiększyć.
6. Dotknij przycisku OK, aby zapisać zmiany.
7. Dotknij przycisku Start, aby rozpocząć skanowanie.

Regulacja zaciemnienia przy skanowaniu

Dostosuj ustawienie Przyciemnienie, aby zwiększyć lub zmniejszyć poziom czerni i bieli w kolorach skanowanych obrazów.

1. Na ekranie głównym panelu sterowania urządzenia przewiń i dotknij przycisku związanego ze skanowaniem/wysyłaniem.
2. Wypełnij pola na pierwszym ekranie dotyczące użytej funkcji skanowania/wysyłania.
3. Dotknij przycisku Więcej opcji u dołu ekranu.
4. Dotknij przycisku Regulacja obrazu.

   UWAGA: Jeśli przycisk nie jest widoczny na pierwszej stronie opcji, dotknij ponownie przycisku Więcej opcji.

5. Przeciągnij suwak Przyciemnienie w lewo, aby zmniejszyć przyciemnienie, albo w prawo, aby je zwiększyć.
6. Dotknij przycisku OK, aby zapisać zmiany.
7. Dotknij przycisku Start, aby rozpocząć skanowanie.

Regulacja kontrastu skanowania

Dostosuj ustawienie Kontrast, aby zwiększyć lub zmniejszyć różnicę między najjaśniejszym i najciemniejszym kolorem na stronie.

1. Na ekranie głównym panelu sterowania urządzenia przewiń i dotknij przycisku związanego ze skanowaniem/wysyłaniem.
2. Wypełnij pola na pierwszym ekranie dotyczące użytej funkcji skanowania/wysyłania.
3. Dotknij przycisku Więcej opcji u dołu ekranu.
4. Dotknij przycisku Regulacja obrazu.

   UWAGA: Jeśli przycisk nie jest widoczny na pierwszej stronie opcji, dotknij ponownie przycisku Więcej opcji.

5. Przeciągnij suwak Kontrast w lewo, aby zmniejszyć kontrast albo w prawo, aby go zwiększyć.
6. Dotknij przycisku OK, aby zapisać zmiany.
7. Dotknij przycisku Start, aby rozpocząć skanowanie.

Czyszczenie tła faksu

Regulacja ustawienia Czyszczenie tła pozwala na usunięcie przebarwień z tła skanowanych obrazów. Na przykład: jeśli oryginalny dokument został wydrukowany na kolorowym papierze, ta funkcja umożliwi rozjaśnienie tła dokumentu i zachowanie ciemnego tekstu.

1. Na ekranie głównym panelu sterowania urządzenia przewiń i dotknij przycisku związanego ze skanowaniem/wysyłaniem.
2. Wypełnij pola na pierwszym ekranie dotyczące użytej funkcji skanowania/wysyłania.
3. Dotknij przycisku Więcej opcji u dołu ekranu.
4. Dotknij przycisku Regulacja obrazu.

   UWAGA: Jeśli przycisk nie jest widoczny na pierwszej stronie opcji, dotknij ponownie przycisku Więcej opcji.

5. Przesuń suwak Czyszczenie tła w prawo, aby wyczyścić tło.
6. Dotknij przycisku OK, aby zapisać zmiany.
7. Dotknij przycisku Start, aby rozpocząć skanowanie.

Wymazywanie krawędzi – skanowanie

Za pomocą funkcji Wymaż krawędzie można usunąć wady, takie jak ciemne obramowania czy ślady po zszywkach, oczyszczając krawędzie skanowanego obrazu.

1. Na ekranie głównym panelu sterowania urządzenia przewiń i dotknij przycisku związanego ze skanowaniem/wysyłaniem.
2. Wypełnij pola na pierwszym ekranie dotyczące użytej funkcji skanowania/wysyłania.
3. Dotknij przycisku Więcej opcji u dołu ekranu.
4. Dotknij przycisku Wymazywanie krawędzi.

   UWAGA: Jeśli przycisk nie jest widoczny na pierwszej stronie opcji, dotknij ponownie przycisku Więcej opcji.

5. W razie potrzeby zmień jednostkę miary, zaznaczając pole Użyj cali lub Użyj milimetrów.
6. Dotknij pola dotyczącego krawędzi obrazu, które chcesz wymazać, a następnie wprowadź odstęp od krawędzi do strony do wyczyszczenia. Powtórz ten krok dla każdej krawędzi, którą chcesz wymazać.
7. Dotknij przycisku OK, aby zapisać zmiany.
8. Dotknij przycisku Start, aby rozpocząć skanowanie.

Używanie trybu Kompilacja zadania do skanowania

Funkcja Kompilacja zlecenia umożliwia łączenie różnych zestawów oryginalnych dokumentów w ramach jednego zadania skanowania. Pozwala ona także skanować dokumenty zawierające więcej stron, niż może jednorazowo pomieścić podajnik dokumentów.

1. Na ekranie głównym panelu sterowania urządzenia przewiń i dotknij przycisku związanego ze skanowaniem/wysyłaniem.
2. Wypełnij pola na pierwszym ekranie dotyczące użytej funkcji skanowania/wysyłania.
3. Dotknij przycisku Więcej opcji u dołu ekranu.
4. Dotknij przycisku Kompilacja zlecenia.

   UWAGA: Jeśli przycisk nie jest widoczny na pierwszej stronie opcji, dotknij ponownie przycisku Więcej opcji.

5. Dotknij przycisku Start. Po zeskanowaniu każdej strony lub gdy podajnik dokumentów jest pusty, na panelu sterowania jest wyświetlany monit o dodatkowe strony.
6. Jeśli zlecenie ma obejmować więcej stron, załaduj następną stronę i dotknij przycisku Skanuj.

   Urządzenie tymczasowo zapisuje wszystkie skanowane obrazy. Dotknij przycisku Zakończ, aby zakończyć zadanie.

Wstrzymywanie skanowania pustych stron

Produkt może pomijać skanowanie pustych stron dokumentu. Ta funkcja jest przydatna podczas skanowania dokumentów zadrukowanych z obu stron, ponieważ pozwala wyeliminować puste strony. Według ustawień domyślnych skanowane są wszystkie strony dokumentu. Aby wstrzymać drukowanie pustych stron, użyj poniższej procedury:

1. Na ekranie głównym panelu sterowania urządzenia przewiń i dotknij przycisku związanego ze skanowaniem/wysyłaniem.
2. Wypełnij pola na pierwszym ekranie dotyczące użytej funkcji skanowania/wysyłania.
3. Dotknij przycisku Więcej opcji u dołu ekranu.
4. Dotknij przycisku Eliminacja pustych stron.

   UWAGA: Jeśli przycisk nie jest widoczny na pierwszej stronie opcji, dotknij ponownie przycisku Więcej opcji.

5. Wybierz opcję Włączone.
6. Dotknij przycisku OK, aby zapisać zmiany.
7. Dotknij przycisku Start, aby rozpocząć skanowanie.

Do skanowania używaj funkcji zaawansowanego przetwarzania obrazu (tylko modele Flow)

Oprócz podstawowych funkcji przetwarzania obrazu, urządzenia wielofunkcyjne HP LaserJet Enterprise Flow zostały wyposażony w technologie umożliwiające stosowanie zaawansowanych technik przetwarzania.

- Wybierz typy plików obsługiwane przez funkcję optycznego rozpoznawania znaków (OCR)
- Automatyczne obcinanie strony do skanowania
- Automatyczna orientacja obrazu dla funkcji skanowania
- Automatyczne dostosowywanie odcieni podczas skanowania
- Automatyczne wykrywanie niepoprawnego podania dokumentu do skanowania (HP EveryPage)

Opisywane ustawienia są dostępne w następujących funkcjach skanowania/wysyłania:

- E-mail
- Zapisz w folderze sieciowym
- Zapisz w pamięci urządzenia (niektóre ustawienia są dla tej funkcji niedostępne)
- Zapisz na USB
- Zapisz na SharePoint®

Wybierz typy plików obsługiwane przez funkcję optycznego rozpoznawania znaków (OCR)

Użyj funkcji Typ pliku dokumentu, aby zapisać zeskanowany dokument jako jeden z kilku typów plików.

1. Na ekranie głównym panelu sterowania urządzenia przewiń i dotknij przycisku związanego ze skanowaniem/wysyłaniem.
2. Wypełnij pola na pierwszym ekranie dotyczące użytej funkcji skanowania/wysyłania.
3. Dotknij przycisku Więcej opcji u dołu ekranu.
4. Dotknij przycisku Typ pliku dokumentu.

   UWAGA: Jeśli przycisk nie jest widoczny na pierwszej stronie opcji, dotknij ponownie przycisku Więcej opcji.

5. Wybierz typ pliku dokumentu z listy opcji.
6. Dotknij przycisku OK, aby zapisać zmiany.
7. Dotknij przycisku Start, aby rozpocząć skanowanie.

Dostępne są następujące standardowe typy plików:

- PDF: Ten typ pliku zapewnia najlepszą ogólną jakość obrazu i tekstu. Pliki typu PDF można wyświetlić za pomocą oprogramowania Adobe® Acrobat® Reader.
- JPEG: Ten format jest dobrym wyborem w przypadku większości obrazów graficznych. Większość komputerów posiada przeglądarkę potrafiącą wyświetlać pliki .JPEG. Wybór tego typu typ pliku powoduje utworzenie osobnego pliku dla każdej strony.

- TIFF: Ten format jest standardowym typem pliku, obsługiwanym przez większość programów graficznych. Wybór tego typu typ pliku powoduje utworzenie osobnego pliku dla każdej strony.
- MTIFF: MTIFF oznacza wielostronicowy dokument TIFF. Wybór tego typu pliku pozwala zapisać wiele zeskanowanych stron w pojedynczym pliku.
- XPS: XPS (XML Paper Specification) tworzy plik XAML, który zachowuje oryginalne formatowanie dokumentu, kolorowe grafiki i osadzone czcionki.
- PDF/A: PDF/A to typ plików PDF stworzony z myślą o długotrwałej archiwizacji dokumentów elektronicznych. Wszelkie informacje o formatowaniu są zachowywane w pliku.

Urządzenia wielofunkcyjne HP LaserJet Enterprise flow obsługują ponadto następujące typy plików OCR:

- Plik tekstowy (OCR): Tekst (OCR) tworzy plik tekstowy, korzystając z optycznego rozpoznawania znaków (OCR) do zeskanowania oryginału. Plik tekstowy można otworzyć w dowolnym edytorze tekstów. Użycie tej opcji oznacza utratę formatowania oryginału.
- Plik tekstowy Unicode (OCR): Tekst Unicode (OCR) to standard przemysłowy stosowany do przedstawiania i edycji tekstu. Ten typ plików jest idealny do internacjonalizacji i lokalizacji.
- RTF (OCR): RTF (OCR) tworzy sformatowany plik tekstowy (RTF), korzystając z optycznego rozpoznawania znaków (OCR) do zeskanowania oryginału. RTF jest innym formatem tekstu, który można otworzyć w większości edytorów tekstu. Użycie tej opcji pozwala zachować część formatowania oryginału.
- PDF z możliwością wyszukiwania (OCR): PDF z możliwością wyszukiwania (OCR) tworzy plik PDF z możliwością wyszukiwania, korzystając z optycznego rozpoznawania znaków (OCR) do zeskanowania oryginału. Dzięki tej metodzie skanowania można korzystać z narzędzi wyszukiwania programu Adobe Acrobat® Reader w celu wyszukiwania słów i zwrotów w dokumencie PDF.
- PDF/A z możliwością wyszukiwania (OCR): PDF/A (OCR) z możliwością wyszukiwania to typ pliku PDF/A, który zawiera informacje o strukturze dokumentu i umożliwia wyszukiwanie zawartości.
- HTML (OCR): HTML (OCR) tworzy plik hipertekstowy (HTML) z zawartością oryginalnego dokumentu. Format HTML służy do wyświetlania zawartości plików na stronach internetowych.
- CSV (OCR): CSV (OCR) to często wykorzystywany format plików tekstowych zawierających wartości oddzielone przecinkami. Plik tego typu można otworzyć w większości edytorów tekstu, arkuszy kalkulacyjnych i baz danych.

Automatyczne obcinanie strony do skanowania

Urządzenie może obciąż skanowany obraz tak, aby zmieścił się na rozmiarze papieru oryginalnego dokumentu, albo może obciąć obraz do rozmiaru wykrytej zawartości oryginalnego dokumentu.

UWAGA: Aby obciąć obraz w celu dopasowania go do rozmiaru papieru, zeskanuj dokument z podajnika lub nie opuszczaj pokrywy podczas skanowania z szyby.

1. Na ekranie głównym panelu sterowania urządzenia przewiń i dotknij przycisku związanego ze skanowaniem/wysyłaniem.
2. Wypełnij pola na pierwszym ekranie dotyczące użytej funkcji skanowania/wysyłania.
3. Dotknij przycisku Więcej opcji u dołu ekranu.

4. Dotknij przycisku Opcje obcinania.

UWAGA: Jeśli przycisk nie jest widoczny na pierwszej stronie opcji, dotknij ponownie przycisku Więcej opcji.

5. Wybierz odpowiednią opcję obcinania.
   - Przytnij do rozmiaru papieru: Urządzenie obetnie obraz w celu dopasowania go do rozmiaru papieru oryginalnego dokumentu.
   - Przytnij do zawartości: Urządzenie obetnie obraz do rozmiaru wykrytej zawartości oryginalnego dokumentu.
6. Dotknij przycisku OK, aby zapisać zmiany.
7. Dotknij przycisku Start, aby rozpocząć skanowanie.

Automatyczna orientacja obrazu dla funkcji skanowania

W przypadku oryginalnych dokumentów zawierających co najmniej 100 znaków na stronie urządzenie może wykryć górną krawędź strony i odpowiednio ustawić orientację skanowanych obrazów. W przypadku skanowania kilku stron, z których część ma inną orientację, orientacja zeskanowanych obrazów wszystkich stron będzie ustawiona względem prawego górnego rogu. Jeśli niektóre strony mają orientację poziomą, urządzenie obróci obraz, tak aby górna krawędź strony znajdowała się u góry obrazu.

1. Na ekranie głównym panelu sterowania urządzenia przewiń i dotknij przycisku związanego ze skanowaniem/wysyłaniem.
2. Wypełnij pola na pierwszym ekranie dotyczące użytej funkcji skanowania/wysyłania.
3. Dotknij przycisku Więcej opcji u dołu ekranu.
4. Dotknij przycisku Orientacja zawartości.

UWAGA: Jeśli przycisk nie jest widoczny na pierwszej stronie opcji, dotknij ponownie przycisku Więcej opcji.

5. Wybierz opcję Wykryj automatycznie.
6. Dotknij przycisku OK, aby zapisać zmiany.
7. Dotknij przycisku Start, aby rozpocząć skanowanie.

Automatyczne dostosowywanie odcieni podczas skanowania

Użyj funkcji Automatyczny ton, aby skonfigurować urządzenie w celu regulacji ustawień przyciemnienia, jasności i usuwania tła strona po stronie. Na przykład: jeśli oryginalny dokument ma niektóre strony jaśniejsze od pozostałych, dla wszystkich stron skanowanego obrazu zostaną wybrane bardziej uniwersalne ustawienia jasności.

1. Na ekranie głównym panelu sterowania urządzenia przewiń i dotknij przycisku związanego ze skanowaniem/wysyłaniem.
2. Wypełnij pola na pierwszym ekranie dotyczące użytej funkcji skanowania/wysyłania.
3. Dotknij przycisku Więcej opcji u dołu ekranu.

4. Dotknij przycisku Regulacja obrazu.

UWAGA: Jeśli przycisk nie jest widoczny na pierwszej stronie opcji, dotknij ponownie przycisku Więcej opcji.

5. Dotknij pola wyboru Ton automatyczny, aby je zaznaczyć.
6. Dotknij przycisku OK, aby zapisać zmiany.
7. Dotknij przycisku Start, aby rozpocząć skanowanie.

Automatyczne wykrywanie niepoprawnego podania dokumentu do skanowania (HP EveryPage)

Podajnik dokumentów w urządzeniach wielofunkcyjnych HP LaserJet Enterprise flow został wyposażony w czujnik, który automatycznie wykrywa grubość stron wprowadzanych do mechanizmu skanowania. Jeśli czujnik wykryje podanie przynajmniej dwóch kartek papieru jednocześnie, urządzenie zostanie zatrzymane. Użytkownik zostanie powiadomiony o konieczności wyjęcia nadliczbowych stron. Ustawienie to jest domyślnie włączone. Aby zastąpić to ustawienie w celu umożliwienia faksowania dokumentów zapisanych na grubszym papierze lub składanych broszur za pomocą podajnika dokumentów, wykonaj następujące czynności.

1. Na ekranie głównym panelu sterowania urządzenia przewiń i dotknij przycisku związanego ze skanowaniem/wysyłaniem.
2. Wypełnij pola na pierwszym ekranie dotyczące użytej funkcji skanowania/wysyłania.
3. Dotknij przycisku Więcej opcji u dołu ekranu.
4. Dotknij przycisku Wykrywanie niepoprawnych podań.

UWAGA: Jeśli przycisk nie jest widoczny na pierwszej stronie opcji, dotknij ponownie przycisku Więcej opcji.

5. Dotknij pola wyboru Wyłączone, aby je zaznaczyć.
6. Dotknij przycisku OK, aby zapisać zmiany.
7. Dotknij przycisku Start, aby rozpocząć skanowanie.

Używanie funkcji podglądu obrazu

Urządzenie umożliwia wyświetlenie poglądu obrazu w celu sprawdzenia wyglądu i dostosowania skanowanego obrazu przed zakończeniem zadania. Podgląd obrazu jest dostępny w następujących funkcjach skanowania/wysyłania:

- E-mail
- Zapisz w folderze sieciowym
- Zapisz na USB
- Zapisz do SharePoint® (tylko modele flow)
- Faksowanie

1. Umieść dokument na szybie skanera stroną zadrukowaną do dołu lub umieść go w podajniku dokumentów stroną zadrukowaną ku górze i dopasuj prowadnice do formatu dokumentu.
2. Wybierz jedno z obsługiwanych miejsc docelowych skanowania.
3. Dotknij przycisku Podgląd ( ) w prawym górnym rogu ekranu. Urządzenie skanuje strony.
4. Na wyświetlaczu pojawia się ekran podglądu obrazu. Na ekranie są dostępne następujące funkcje:

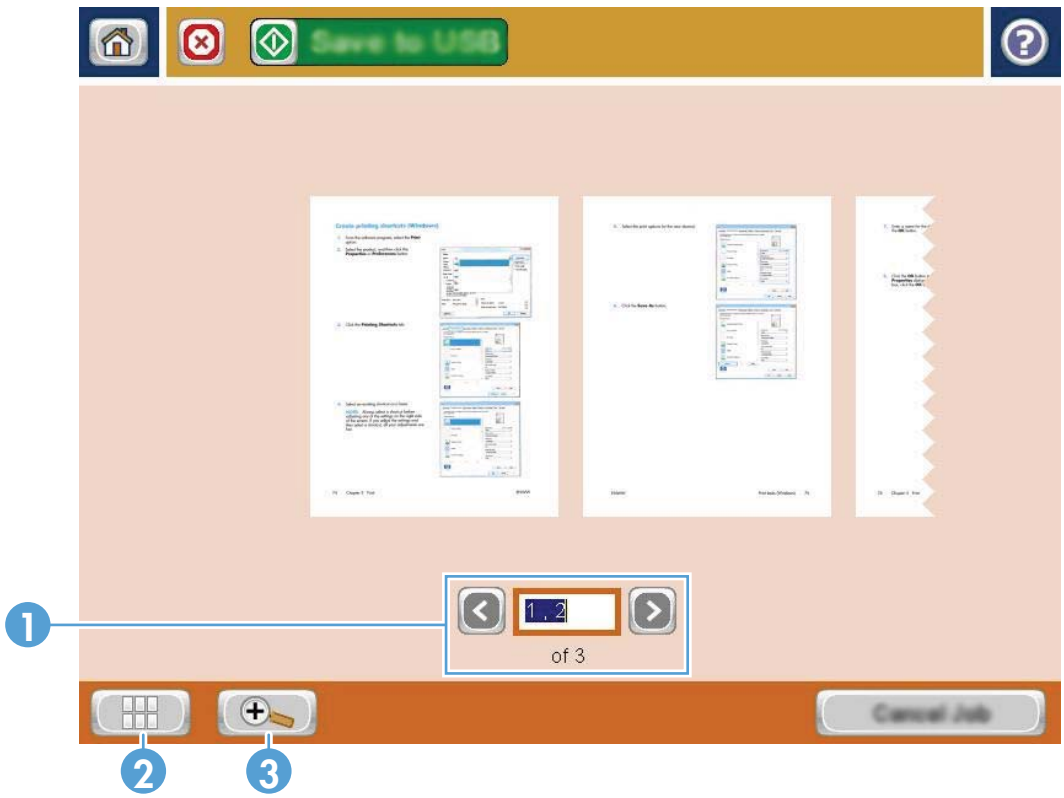

1	**Przeglądanie stron:** Dotknij przycisków strzałek, aby przewijać dokument do przodu i do tyłu strona po stronie lub przesuwając palec przez stronę wyświetlaną na ekranie, aby przewijać wiele stron. Aby wyświetlić konkretną stronę, dotknij pola tekstowego i wprowadź jej numer.

2	**Przycisk Widok:** Dotknij przycisku Widok, aby zmienić sposób wyświetlania stron pomiędzy domyślnym widokiem jednej strony, a widokiem wielu stron.
3	**Przycisk Zoom:** Przycisk Zoom służy do powiększania obrazu wyświetlanego w obszarze podglądu dokumentu. Aby przemieścić obraz w obszarze podglądu dokumentu, dotknij obrazu i przeciągnij go. Aby przywrócić oryginalny rozmiar obrazu, dotknij ponownie przycisku Zoom.

5. Dotknięcie przycisku Widok powoduje otwarcie widoku wielu stron. W widoku wielu stron można znaleźć szereg opcji służących do manipulowania stronami dokumentu. Aby przywołać te opcje, dotknij jedną ze stron w obszarze podglądu dokumentów.

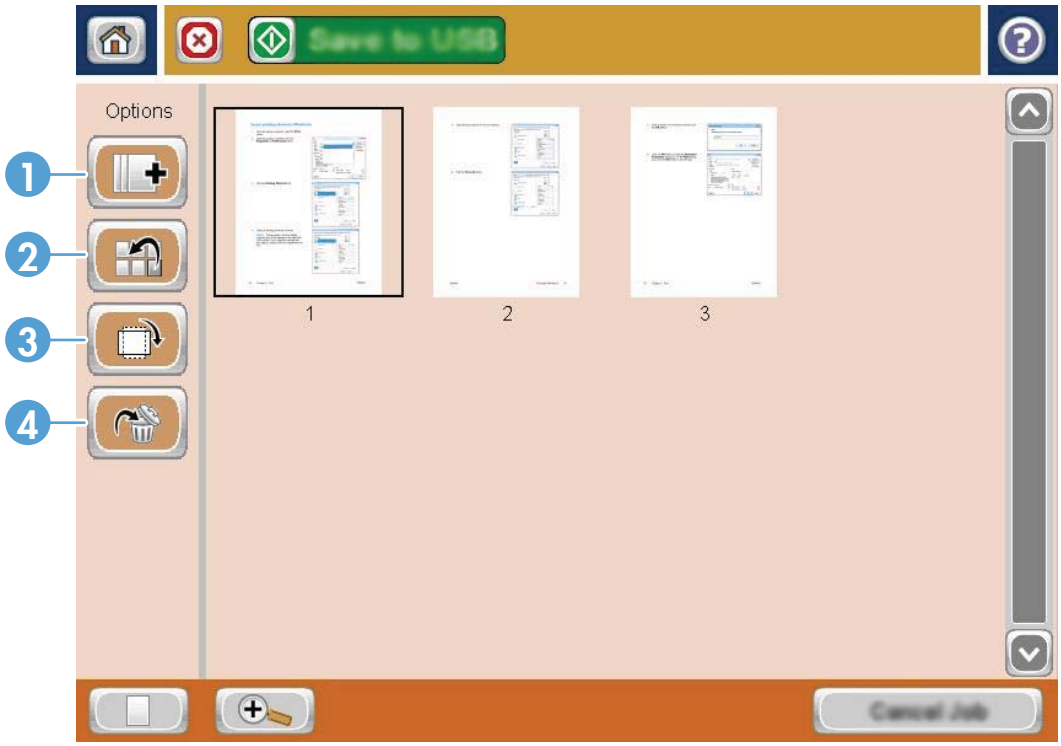

1	**Przycisk Dołącz strony:** Za pomocą tego przycisku można dodać więcej stron do dokumentu. Dotknij przycisku Dołącz strony, po czym umieść dodatkowe strony w podajniku dokumentów lub na szybie skanera. Dotknij przycisku Skanuj.
2	**Przycisk Przenieś strony:** Dotknij stron, które chcesz przenieść. Aby wybrać kilka stron, dotknij pierwszą i ostatnią stronę z zakresu. Dotknij przycisku przenieś strony. Na ekranie pojawią się przyciski wstawiania stron, które pokazują, gdzie strony można przenieść. Aby przenieść strony, dotknij jednego z tych przycisków.
3	**Przycisk Obróć strony:** Dotknij stron, które chcesz obrócić. Aby wybrać kilka stron, dotknij pierwszą i ostatnią stronę z zakresu. Dotknij przycisku obracania stron. Strony obracają się w prawo o 90 stopni. Aby je dalej obracać, dotknij ponownie przycisku.
4	**Przycisk Usuń strony:** Dotknij stron, które chcesz usunąć. Aby wybrać kilka stron, dotknij pierwszą i ostatnią stronę z zakresu. Aby usunąć strony, dotknij przycisku usuwania stron, po czym w oknie dialogowym dotknij przycisku Usuń.

6. Dotknij przycisku Start, aby zapisać plik.

Korzystanie z rozwiązania HP Flow CM (tylko modele Flow)

HP Flow CM Professional to łatwe w obsłudze rozwiązanie oparte na chmurze,które zostało zaprojektowane,aby umożliwić firmom usprawnienie współpracy poprzez bezpieczne przechowywanie i dostęp do informacji. Rozwiązanie zapewnia dostęp z niemal dowolnego miejsca,za pośrednictwem przeglądarki internetowej,do pełnego pakietu sprawdzonych narzędzi z zakresu zarządzania dokumentami,które umożliwiają rejestrowanie,zapisywanie,wyszukiwanie,pobieranie,udostępnianie i inne operacje.

Korzystając z podłączonego do sieci skanera lub urządzenia HP LaserJet Flow MFP (i wybierając modele HP MFP z możliwością ulepszenia),można szybko i łatwo wysyłać papierowe dokumenty bezpośrednio do rozwiązania HP Flow CM Professional. Z poziomu panelu sterowania urządzenia z obsługą Flow CM można pobierać i drukować dokumenty PDF,konfigurować katalogi i przeglądać repozytorium plików.

Więcej informacji na temat rozwiązania HP Flow CM Professional można znaleźć na następujących stronach internetowych:

- Aby zalogować się do HP Flow CM,przejdź na stronę www.hpflowcm.com/login.
- Aby znaleźć pomoc techniczną dla HP Flow CM,przejdź na stronę help.hpflowcm.com.
- Aby dowiedzieć się więcej na temat rozwiązania HP Flow CM i poprosić o kontakt sprzedawcę,przejdź na stronę www.hp.com/go/flowcm.
- Aby dowiedzieć się więcej na temat rozwiązania HP Flow CM Professional,przejdź na stronę www.hp.com/go/flow.
- Aby dowiedzieć się więcej na temat rozwiązania HP Flow CM Enterprise,przejdź na stronę www.hp.com/go/flowcmenterprise.

7 Faksowanie

- Konfigurowanie faksu
- Zmiana konfiguracji faksu
- Wysyłanie faksu

Informacje dodatkowe:

Przejdź do witryny www.hp.com/support/ljMFPM630.

Pełne wsparcie HP dla urządzenia obejmuje następujące informacje:

- Instalacja i konfiguracja
- Nauka i użytkowanie
- Rozwiązywanie problemów
- Pobieranie aktualizacji oprogramowania
- Dołączanie do forów pomocy technicznej
- Znajdowanie informacji o gwarancji i przepisach

Konfigurowanie faksu

Czynności mające na celu skonfigurowanie funkcji faksu w urządzeniu zależą od tego, czy najpierw odbywa się konfiguracja sprzętu, czy też została już ona wykonana wcześniej.

Przed kontynuacją podłącz kabel faksu do portu faksu na urządzeniu i ściennego gniazda telefonicznego. Włącz zasilanie urządzenia.

UWAGA: Ustawienia skonfigurowane za pomocą Kreatora konfiguracji faksu na panelu sterowania zastępują ustawienia wprowadzone za pomocą wbudowanego serwera internetowego HP.

- Pierwsze włączenie urządzenia z zainstalowanym faksem
- Po początkowej konfiguracji sprzętu

Pierwsze włączenie urządzenia z zainstalowanym faksem

Aby uzyskać dostęp do Kreatora konfiguracji faksu przy pierwszym włączeniu urządzenia z zainstalowaną przystawką faksującą, należy wykonać następujące kroki:

1. Na ekranie głównym panelu sterowania urządzenia dotknij przycisku opcji Konfiguracja początkowa.
2. Dotknij menu Kreator konfiguracji faksu.
3. Wykonaj kroki Kreatora konfiguracji faksu, aby skonfigurować wymagane ustawienia.
4. Po zakończeniu działania Kreatora konfiguracji faksu na ekranie głównym zostanie wyświetlona opcja pozwalająca ukryć przycisk Konfiguracja początkowa. Konfiguracja urządzenia została zakończona.

   UWAGA: Przy pierwszej instalacji przystawka faksująca może odczytać niektóre z tych ustawień z urządzenia, wartość może więc być już ustawiona. Sprawdź poprawność wartości.

Po początkowej konfiguracji sprzętu

Aby uzyskać dostęp do Kreatora konfiguracji faksu z panelu sterowania **po** wykonaniu konfiguracji początkowej, należy wykonać następujące kroki:

1. Na ekranie głównym panelu sterowania urządzenia przewiń opcje i dotknij pozycji Administracja.
2. Otwórz kolejno następujące menu:
   - Ustawienia faksu
   - Ustawienia wysyłania faksu
   - Ustawienia wysyłania faksów
   - Kreator konfiguracji faksu
3. Wykonaj kroki Kreatora konfiguracji faksu, aby skonfigurować wymagane ustawienia. Konfiguracja urządzenia została zakończona.

UWAGA: Jeśli menu Ustawienia faksu nie jest wyświetlane na liście menu, może to oznaczać, że włączony jest faks sieci LAN lub internetowy. Jeśli włączono funkcję faksu sieci LAN lub internetowego, analogowa przystawka faksująca jest wyłączona, a menu Ustawienia faksu nie jest wyświetlane. Jednocześnie może być włączona tylko jedna funkcja — faks sieciowy, faks analogowy lub faks internetowy. Aby używać faksu analogowego, gdy włączony jest faks sieci LAN, należy użyć narzędziowego programu konfiguracyjnego HP MFP Digital Sending Software Configuration Utility lub wbudowanego serwera internetowego HP urządzenia, aby wyłączyć faks sieci LAN.

Zmiana konfiguracji faksu

UWAGA: Ustawienia skonfigurowane za pomocą Kreatora konfiguracji faksu na panelu sterowania zastępują ustawienia wprowadzone za pomocą wbudowanego serwera internetowego HP.

- Ustawienia wybierania numeru faksu
- Ogólne ustawienia wysyłania faksu
- Ustawienia odbierania faksu

Ustawienia wybierania numeru faksu

1. Na ekranie głównym panelu sterowania urządzenia przewiń opcje i dotknij pozycji Administracja.
2. Otwórz kolejno następujące menu:
   - Ustawienia faksu
   - Ustawienia wysyłania faksu
   - Ustawienia wysyłania faksów
   - Ustawienia wybierania numeru faksu

Skonfiguruj następujące ustawienia:

Pozycja menu	Opis
Głośność wybierania faksu	Ustawienie Głośność wybierania faksu służy do sterowania poziomem głośności dźwięku wybierania przy wybierania numeru przy wysyłaniu faksów.
Tryb wybierania	Funkcja Tryb wybierania ustawia typ wybierania numeru: tonowe (telefony z przyciskami) i pulsacyjne (telefony z tarczą).
Szybkość wysyłania faksu	Ustawienie Szybkość wysyłania faksu powoduje zmianę szybkości (mierzonej w bitach na sekundę) modemu analogowego przy wysyłaniu faksów. • Szybko (wartość domyślna) — V.34/maks. 33 600 b/s • Średnio — V.17/maks. 14 400 b/s • Powoli (wartość domyślna) — V.29/maks. 9 600 b/s
Czas oczekiwania przed ponownym wybraniem	Ustawienie Czas oczekiwania przed ponownym wybraniem służy do określenia liczby minut między ponownymi próbami w przypadku, gdy wybierany numer jest zajęty lub nie odpowiada. **UWAGA:** Komunikat o ponownym wybieraniu może zostać wyświetlony na panelu sterowania w sytuacji, gdy ustawienia Ponowne wybieranie, gdy zajęty lub Ponowne wybieranie, gdy brak odpowiedzi są wyłączone. Dzieje się tak, gdy przystawka faksująca wybierze numer, ustanowi połączenie, a następnie je utraci. W wyniku tego przystawka faksująca trzy razy ponownie wybierze numer, bez względu na ustawienia ponownego wybierania. Podczas ponownego wybierania na panelu sterowania wyświetlany jest komunikat o trwającym ponownym wybieraniu numeru.
Ponowne wybieranie po błędzie	Funkcja Ponowne wybieranie po błędzie służy do ustawiana liczby powtórzeń wybierania numeru faksu w przypadku wystąpienia błędu podczas transmisji faksu.

Pozycja menu	Opis
Ponowne wybieranie w razie sygnału zajętości	Ustawienie Ponowne wybieranie w razie sygnału zajętości służy do określenia liczby (od 0 do 9) prób ponownego wybrania numeru przez przystawkę faksującą w przypadku, gdy numer jest zajęty. Odstęp miedzy ponownymi próbami wybierania określa się za pomocą ustawienia Czas oczekiwania przed ponownym wybraniem.
Ponowne wybieranie w przypadku braku odpowiedzi	Ustawienie Ponowne wybieranie w przypadku braku odpowiedzi służy do określenia, ile razy przystawka faksująca będzie ponownie wybierać numer, gdy numer nie odpowiada. Liczba ponownych prób wybierania wynosi od 0 do 1 (w USA) lub od 0 do 2, zależnie od ustawienia kraju/regionu. Odstęp miedzy ponownymi próbami wybierania określa się za pomocą ustawienia Czas oczekiwania przed ponownym wybraniem.
Wykryj sygnał wybierania	Ustawienie Wykrywanie sygnału wybierania służy do określania, czy faks będzie sprawdzać obecność sygnału wybierania przed wysłaniem faksu.
Wybierany prefiks	Ustawienie Wybierany prefiks umożliwia wprowadzenie numeru prefiksu (na przykład "9", aby podczas wybierania numeru uzyskać dostęp do linii zewnętrznej). Prefiks ten jest automatycznie dodawany do wszystkich wybieranych numerów telefonu.

Ogólne ustawienia wysyłania faksu

1. Na ekranie głównym panelu sterowania urządzenia przewiń opcje i dotknij pozycji Administracja.
2. Otwórz kolejno następujące menu:
   - Ustawienia faksu
   - Ustawienia wysyłania faksu
   - Ustawienia wysyłania faksów
   - Ogólne ustawienia wysyłania faksu

Skonfiguruj następujące ustawienia:

Pozycja menu	Opis
Potwierdzenie numeru faksu	Jeśli funkcja Potwierdzenie numeru faksu jest włączona, wymagane jest dwukrotne wprowadzenie numeru w celu zweryfikowania jego poprawności. Domyślnie funkcja ta jest wyłączona.
Wysyłanie faksu z komputera	Funkcja Wysyłanie faksu z komputera umożliwia wysyłanie faksów z komputera. Domyślnie funkcja ta jest włączona.
Nagłówek faksu	Funkcja Nagłówek faksu służy do ustalenia, czy nagłówek jest dodawany u góry, a treść przesuwana w dół, czy też nagłówek jest nakładany na poprzedni nagłówek.
Kompresja JBIG	Włączenie opcji Kompresja JBIG może pomóc w obniżeniu opłat za telefon przez skrócenie czasu transmisji faksu i dlatego jest to preferowane ustawienie. Funkcja Kompresja JBIG może jednak powodować problemy ze zgodnością przy komunikacji z niektórymi starszymi modelami faksów i w takim przypadku może zajść potrzeba jej wyłączenia. **UWAGA:** Funkcja Kompresja JBIG działa tylko wtedy, gdy zarówno wysyłające, jak i odbierające urządzenie faksowe obsługuje kompresję JBIG.

Pozycja menu	Opis
Tryb korekcji błędów	Przystawka faksująca standardowo kontroluje sygnał linii telefonicznej podczas wysyłania lub odbioru faksu. Jeśli podczas transmisji zostanie wykryty błąd, a włączono ustawienie Tryb korekcji błędów, przystawka faksująca może zażądać, aby błędna część faksu została wysłana ponownie. Tryb korekcji błędów jest domyślnie włączony. Korekcję błędów należy wyłączyć tylko wtedy, gdy występują problemy z wysłaniem lub odbiorem faksu i chcemy dopuścić błędy transmisji i ewentualne pogorszenie jakości obrazu. Wyłączenie tego ustawienia może okazać się przydatne w przypadku wysyłania faksu do innego kraju/regionu lub odbierania faksu z zagranicy, albo jeśli używane jest satelitarne połączenie telefoniczne. **UWAGA:** Niektórzy usługodawcy VoIP mogą zasugerować wyłączenie funkcji Tryb korekcji błędów. Zazwyczaj nie jest to jednak konieczne.
Dopasowywanie numerów szybkiego wybierania faksu	Włączenie opcji Dopasowywanie numerów szybkiego wybierania faksu może pomóc podczas wybierania numeru faksów. W przypadku ręcznego wybierania numeru faksu funkcja ta sprawdza zachowane wpisy dla numeru odpowiadającego numerowi wprowadzanemu. Może to przyśpieszyć proces wybierania numeru i pomóc, jeżeli zapomniałeś kodu szybkiego wybierania przypisanego danemu numerowi faksu. Jeżeli urządzenie wyszuka pasujący kod szybkiego wybierania dla numeru faksu wprowadzanego ręcznie, możesz dotknąć opcji Tak, aby wysłać faks na ten numer lub dodać numer do listy dystrybucyjnej faksów.

Ustawienia odbierania faksu

1. Na ekranie głównym panelu sterowania urządzenia przewiń opcje i dotknij pozycji Administracja.
2. Otwórz kolejno następujące menu:
   - Ustawienia faksu
   - Ustawienia odbierania faksu
   - Konfiguracja odbierania faksów

Skonfiguruj następujące ustawienia:

Pozycja menu	Opis
Poziom głośności dzwonka	Dotknij menu rozwijanego Poziom głośności dzwonka i dostosuj ustawienie głośności dzwonka.
Dzwonków do odebrania	Ustawienie liczby dzwonków przed odebraniem faksu określa liczbę dzwonków telefonu zanim faks odpowie na połączenie. **UWAGA:** Domyślny zakres ustawienia liczby dzwonków przed odebraniem zależy od kraju/regionu. Zakres dopuszczalnej liczby dzwonków przed odebraniem zależy od kraju/regionu. Jeśli wystąpią problemy z odbieraniem połączeń a wartość ustawienia liczby dzwonków przed odebraniem to **1**, spróbuj zwiększyć ją do **2**.

Pozycja menu	Opis
Szybkość odbierania faksu	Dotknij menu rozwijanego Szybkość odbierania faksu i wybierz jedną z następujących opcji: • Szybko (wartość domyślna) — V.34/maks. 33 600 b/s • Średnio — V.17/maks. 14 400 b/s • Powoli (wartość domyślna) — V.29/maks. 9 600 b/s
Odstęp czasu między dzwonkami	Dotknij pola tekstowego pod nagłówkiem Odstęp czasu między dzwonkami, aby wyświetlić klawiaturę. Wprowadź wartość odstępu pomiędzy dzwonkami z klawiatury numerycznej i dotknij przycisku OK. Ustawieniem domyślnym odstępu pomiędzy dzwonkami jest wartość 600 ms.
Częstotliwość dzwonka	Dotknij pola tekstowego pod nagłówkiem Częstotliwość dzwonka, aby wyświetlić klawiaturę. Wprowadź wartość częstotliwości dzwonka z klawiatury i dotknij przycisku OK. Domyślna częstotliwość dzwonka to 68 Hz co oznacza, że wykrywa ona dzwonki do 68 Hz.

Wysyłanie faksu

1. Umieść dokument na szybie skanera stroną zadrukowaną do dołu lub umieść je w podajniku dokumentów stroną zadrukowaną ku górze i dopasuj prowadnice do formatu dokumentu.

2. Na ekranie głównym panelu sterowania urządzenia dotknij przycisku Faks. Może zostać wyświetlony monit o podanie nazwy użytkownika i hasła.

3. Dotknij przycisku Więcej opcji. Sprawdź, czy ustawienia są takie same, jak w przypadku oryginału. Po wprowadzeniu wszystkich ustawień, dotknij strzałki w górę, aby przewinąć do głównego ekranu Faks.

4. Dotknij pola Numer faksu, aby otworzyć klawiaturę.

5. Wprowadź numer telefonu, a następnie dotknij przycisku OK.

6. Dotknij przycisku Start, aby wysłać faks.

UWAGA: Możesz wyświetlić podgląd dokumentu, dotykając przycisku Podgląd w prawym, górnym rogu ekranu. Aby uzyskać więcej informacji o tej funkcji, dotknij przycisku Pomoc na stronie podglądu.

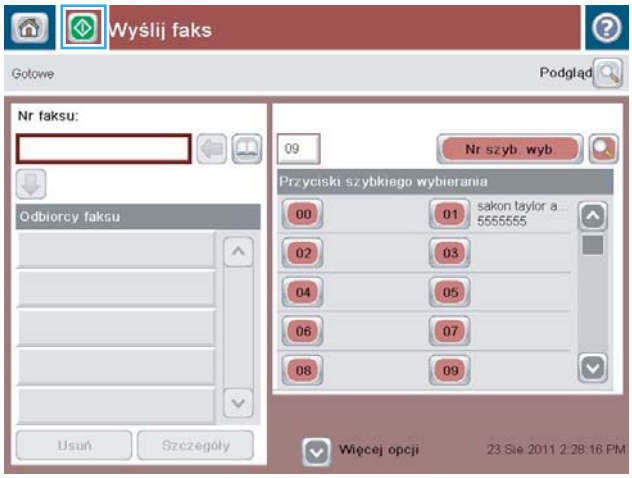

8 Zarządzanie urządzeniem

- Zaawansowana konfiguracja za pomocą wbudowanego serwera internetowego HP (EWS)
- HP Utility dla systemu Mac OS X
- Konfigurowanie ustawień sieci IP
- Funkcje zabezpieczające urządzenia
- Ustawienia ekonomiczne
- HP Web Jetadmin
- Aktualizacje oprogramowania lub oprogramowania sprzętowego

Informacje dodatkowe:

Przejdź do witryny www.hp.com/support/ljMFPM630.

Pełne wsparcie HP dla urządzenia obejmuje następujące informacje:

- Instalacja i konfiguracja
- Nauka i użytkowanie
- Rozwiązywanie problemów
- Pobieranie aktualizacji oprogramowania
- Dołączanie do forów pomocy technicznej
- Znajdowanie informacji o gwarancji i przepisach

Zaawansowana konfiguracja za pomocą wbudowanego serwera internetowego HP (EWS)

- Dostęp do wbudowanego serwera internetowego HP
- Wbudowany serwer internetowy firmy HP — funkcje

Wbudowany serwer internetowy HP umożliwia zarządzanie funkcjami drukowania z komputera zamiast używania w tym celu panelu sterowania drukarki.

- Wyświetlanie informacji o stanie urządzenia
- Sprawdzanie poziomu zużycia i zamawianie nowych materiałów eksploatacyjnych,
- Przeglądanie i zmiana konfiguracji podajników
- Wyświetlanie i zmienianie konfiguracji menu panelu sterowania urządzenia
- Przeglądanie i drukowanie wewnętrznych stron drukarki
- Otrzymywanie powiadomień o zdarzeniach urządzenia i materiałów eksploatacyjnych
- Wyświetlanie i zmiana konfiguracji sieciowej

Wbudowany serwer internetowy HP działa po podłączeniu urządzenia do sieci opartej na protokole IP. Wbudowany serwer internetowy HP nie obsługuje połączeń urządzenia opartych na protokole IPX. Do uruchomienia i korzystania z wbudowanego serwera internetowego HP dostęp do Internetu nie jest wymagany.

Po podłączeniu urządzenia do sieci wbudowany serwer internetowy HP udostępniany jest automatycznie.

UWAGA: Wbudowany serwer internetowy HP jest niedostępny poza zaporą ogniową sieci.

Dostęp do wbudowanego serwera internetowego HP

1. Na ekranie głównym panelu sterowania urządzenia dotknij przycisku Sieć,aby wyświetlić adres IP lub nazwę hosta urządzenia.
2. Otwórz przeglądarkę internetową i wpisz w wierszu adresu adres IP lub nazwę hosta urządzenia,identyczne z danymi wyświetlanymi na panelu sterowania produktu. Naciśnij klawisz Enter na klawiaturze komputera. Otworzy się EWS.

   https://10.10.XXXXX/

   UWAGA: Jeśli przeglądarka wyświetla komunikat **Występuje problem z certyfikatem zabezpieczeń tej witryny internetowej** podczas próby otwarcia EWS,kliknij **Przejdź do tej witryny internetowej (niezalecane)**.

   Wybranie pozycji **Przejdź do tej witryny internetowej (niezalecane)** nie spowoduje zagrożenia dla komputera podczas nawigacji w serwerze EWS produktu HP.

W celu korzystania z wbudowanego serwera internetowego HP używana przeglądarka musi spełniać następujące wymagania:

- Windows: Przeglądarka Microsoft Internet Explorer 5.01 lub nowsza lub Netscape 6.2 lub nowsza
- Mac OS X: Przeglądarka Safari lub Firefox korzystająca z programu Bonjour lub adresu IP

- Linux: Wyłącznie przeglądarka Netscape Navigator
- HP-UX 10 i HP-UX 11: Przeglądarka Netscape Navigator 4.7

Wbudowany serwer internetowy firmy HP — funkcje

- Karta Informacje
- Karta General (Ogólne)
- Karta Copy/Print
- Karta Usługa skanowania/dystrybucja cyfrowa
- Karta Faks
- Karta Troubleshooting (Rozwiązywanie problemów)
- Karta Security (Zabezpieczenia)
- Karta HP Web Services (Usługi sieciowe HP)
- Karta Praca w sieci
- Lista Other Links (Inne łącza)

Karta Informacje

Tabela 8-1 Karta Information (Informacje) wbudowanego serwera internetowego HP

Menu	Opis
Stan urządzenia	Pokazuje stan urządzenia oraz szacowany czas żywotności materiałów eksploatacyjnych HP. Strona zawiera też informacje o rodzaju i formacie papieru ustawionym dla poszczególnych podajników. Aby zmienić domyślne ustawienia,kliknij pozycję **Change Settings** (Zmień ustawienia).
Dziennik zleceń	Przedstawia podsumowanie wszystkich zleceń przetworzonych przez urządzenie.
Strona konfiguracji	Wyświetla informacje znajdujące się na stronie konfiguracji.
Strona stanu materiałów	Wyświetla stan materiałów eksploatacyjnych urządzenia.
Strona dziennika zdarzeń	Wyświetla listę wszystkich zdarzeń i błędów urządzenia. Użyj łącza **HP Instant Support** (w obszarze **Other Links** (Inne łącza) na wszystkich stronach wbudowanego serwera internetowego HP),aby połączyć się z dynamicznymi zasobami WWW,które pomogą w rozwiązywaniu problemów. Na tych stronach można znaleźć również dodatkowe usługi dostępne dla urządzenia.
Strona zużycia	Wyświetla podsumowanie liczby stron wydrukowanych przez urządzenie,pogrupowanych według formatu,rodzaju i ścieżki drukowania papieru.
Informacje o urządzeniu	Wyświetla nazwę urządzenia w sieci,adres oraz informacje o modelu. Aby zmienić te dane,kliknij menu **Device Information** (Informacje o urządzeniu) na karcie **General** (Ogólne).
Widok panelu sterowania	Pokazuje obraz bieżącego ekranu na wyświetlaczu panelu sterowania.
Drukowanie	Wysyła przygotowany plik z komputera do druku. Urządzenie drukuje ten plik z domyślnymi ustawieniami drukowania.
Raporty i strony do wydruku	Przedstawia wewnętrzne raporty i strony urządzenia. Wybierz jedną lub kilka pozycji do wydrukowania lub wyświetlenia.

Karta General (Ogólne)

Tabela 8-2 Karta General (Ogólne) wbudowanego serwera internetowego HP

Menu	Opis
Dostosowywanie panelu sterowania	Uporządkuj,pokaż lub ukryj funkcje na wyświetlaczu panelu sterowania. Zmień domyślny język wyświetlania.
Ustawienia szybkich zestawów	Umożliwia konfigurowanie zadań dostępnych w obszarze Quick Sets (Szybkie zestawy) ekranu głównego panelu sterowania urządzenia.
Alarmy	Umożliwia konfigurowanie wysyłanych pocztą elektroniczną alarmów o zdarzeniach dotyczących urządzenia lub materiałów eksploatacyjnych.
Menu administracyjne panelu sterowania	Przedstawia strukturę menu Administration (Administracja) na panelu sterowania. **UWAGA:** Ustawienia można konfigurować na tym ekranie,a wbudowany serwer internetowy HP udostępnia opcje konfiguracyjne bardziej zaawansowane od ustawień dostępnych za pośrednictwem menu Administration (Administracja).
Automatyczne wysyłanie	Umożliwia skonfigurowanie w urządzeniu wysyłania automatycznych wiadomości e-mail dotyczących konfiguracji urządzenia i materiałów eksploatacyjnych na określone adresy e-mail.
Edytuj inne odnośniki	Dodaj lub zmień łącze do innej witryny internetowej. Łącze to jest wyświetlane w obszarze **Other Links** (Inne łącza) na wszystkich stronach wbudowanego serwera internetowego HP.
Informacje o składaniu zamówień	Wprowadź informacje dotyczące zamawiana zamiennych wkładów drukujących. Te informacje są wyświetlane na stronie stanu materiałów eksploatacyjnych.
Informacje o urządzeniu	Nazwij urządzenie i przypisz mu numer zasobu. Wprowadź nazwę podstawowego kontaktu,do którego wysyłane będą informacje dotyczące urządzenia.
Język	Pozwala określić język,w jakim będą wyświetlane informacje wbudowanego serwera internetowego HP.
Data i godzina	Pozwala ustawić datę i godzinę lub zsynchronizować urządzenie z sieciowym serwerem czasu.
Ustawienia energii	Umożliwia ustawienie lub edycję godziny budzenia,godziny uśpienia oraz opóźnienia uśpienia urządzenia. Umożliwia ustawienie różnych harmonogramów dla poszczególnych dni tygodnia i dni wolnych od pracy. Umożliwia ustawienie czynności,które spowodują wybudzenie urządzenia ze stanu uśpienia.
Tworzenie kopii zapasowej i przywracanie ustawień	Umożliwia utworzenie pliku kopii zapasowej,zawierającego dane urządzenia i użytkownika. Utworzony plik może w razie konieczności posłużyć do przywrócenia danych urządzenia.
Przywróć ustawienia fabryczne	Przywraca domyślne fabryczne ustawienia urządzenia.
Instalator rozwiązań	Umożliwia instalowanie oprogramowania innych producentów,rozszerzającego zakres funkcji produktu.
Aktualizacja oprogramowania sprzętowego	Umożliwia pobranie i zainstalowanie plików aktualizacji oprogramowania sprzętowego.
Usługi statystyk i przydziałów	Zapewnia dostęp do informacji statystycznych o zleceniach zewnętrznych.

Karta Copy/Print

Tabela 8-3 Karta Copy/Print (Kopiuj/Drukuj) wbudowanego serwera internetowego HP

Menu	Opis
Ustawienia pobierania z USB	Umożliwia włączanie i wyłączanie menu Retrieve from USB (Pobierz z USB) w panelu sterowania.
Zarządzanie zapisanymi zleceniami	Umożliwia włączenie lub wyłączenie funkcji zapisywania zadań w pamięci urządzenia. Konfiguracja opcji przechowywania zadań.
Regulowanie typu papieru	Umożliwia pominięcie fabrycznych ustawień trybu w przypadku problemów z jakością druku na papierze konkretnego rodzaju.
Ogran. druk. w kolorze (tylko urządzenia kolorowe)	Umożliwia udostępnianie lub ograniczanie funkcji drukowania i kopiowania w kolorze. Umożliwia określenie zezwolenia dla wybranych użytkowników lub zadań wysłanych przez określone oprogramowanie.
Ogólne ustawienia drukowania	Umożliwia skonfigurowanie ustawień dla wszystkich zadań drukowania,łącznie z zadaniami kopiowania i odbierania faksów.
Ustawienia kopiowania	Umożliwia skonfigurowanie opcji domyślnych dla zadań kopiowania.
Zarządzenie podajnikami	Umożliwia skonfigurowanie ustawień dla podajników papieru.

Karta Usługa skanowania/dystrybucja cyfrowa

Tabela 8-4 Karta Scan/Digital Send (Skanowanie/dystrybucja cyfrowa) wbudowanego serwera internetowego HP

Menu	Opis
Kreatory szybkich ustawień poczty e-mail i zapisywania w folderze sieciowym	Umożliwia konfigurację urządzenia do wysyłania zeskanowanych obrazów jako załączników poczty e-mail. Umożliwia skonfigurowanie zapisywania zeskanowanych obrazów w folderze sieciowym Szybkie zestawy. Folder Szybkie zestawy umożliwiają szybki dostęp do plików zapisanych w sieci.
Książka adresowa	Umożliwia zarządzenie książką adresową,w tym: • Dodawanie adresów e-mail do urządzenia po jednym. • Umożliwia karty (**Import/Export**) Importowanie/Eksportowanie w celu załadowania do urządzenia dużej listy często używanych adresów e-mail,dzięki czemu nie trzeba dodawać ich pojedynczo. • Umożliwia edycję adresów e-mail,które zostały już zapisane w urządzeniu.

Tabela 8-4 Karta Scan/Digital Send (Skanowanie/dystrybucja cyfrowa) wbudowanego serwera internetowego HP (ciąg dalszy)

Menu	Opis
Konfiguracja e-mail	Umożliwia konfigurowanie domyślnych ustawień poczty elektronicznej dla dystrybucji cyfrowej,w tym: • Ustawienia serwera poczty wychodzącej (SMTP) • Domyślne ustawienia zadań e-mail zestawów szybkich ustawień • Domyślne ustawienia wiadomości,takie jak adres „Od” i wiersz tematu. • Ustawienia podpisów cyfrowych i szyfrowania • Ustawienia powiadomień e-mail • Domyślne ustawienia skanowania dla zadań e-mail • Domyślne ustawienia plików dla zadań e-mail
Konfiguracja funkcji Zapisz do folderu sieciowego	Umożliwia skonfigurowanie ustawień folderów sieciowych dla dystrybucji cyfrowej,takich jak: • Domyślne ustawienia dla zapisanych w folderze sieciowym zadań szybkich zestawów ustawień • Ustawienia powiadomień • Domyślne ustawienia skanowania dla zadań zapisanych w folderze sieciowym • Domyślne ustawienia plików dla zadań zapisanych w folderze sieciowym
Ustawienia zapisu do USB	Umożliwia konfigurowanie domyślnych ustawień USB dla dystrybucji cyfrowej,takich jak: • Domyślne ustawienia dla zapisanych na dysku flash USB zadań szybkich zestawów ustawień • Ustawienia powiadomień • Domyślne ustawienia skanowania dla zadań zapisanych na dysku flash USB • Domyślne ustawienia plików dla zadań zapisanych na dysku flash USB
OXPd: Workflow	Umożliwia korzystanie z narzędzi innych producentów do obsługi kolejki zadań.
Ustawienia oprogramowania do dystrybucji cyfrowej	Umożliwia konfigurowanie ustawień dotyczących opcjonalnego oprogramowania do dystrybucji cyfrowej.

Karta Faks

Tabela 8-5 Karta Fax (Faks) wbudowanego serwera internetowego HP

Menu	Opis
Ustawienia wysyłania faksów	Umożliwia konfigurowanie ustawień wysyłania faksów,takich jak: • Domyślne ustawienia faksów wychodzących • Domyślne ustawienie wysyłania faksów za pomocą wewnętrznego faks-modemu • Ustawienia korzystania z usługi faksowania w sieci lokalnej • Ustawienia korzystania z usługi faksowania przez Internet

Tabela 8-5 Karta Fax (Faks) wbudowanego serwera internetowego HP (ciąg dalszy)

Menu	Opis
Szybkie wybieranie	Umożliwia zarządzanie numerami szybkiego wybierania,w tym: • Umożliwia importowanie plików .CSV zawierających adresy e-mail,numery faksów lub rekordy użytkowników w celu umożliwienia dostępu do nich z poziomu urządzenia. • Umożliwia eksportowanie wiadomości e-mail,faksów lub rekordów użytkowników z urządzenia do pliku na komputerze w celu utworzenia kopii zapasowej danych lub importowania rekordów do innego urządzenia HP.
Konfiguracja odbierania faksów	Umożliwia skonfigurowanie domyślnych ustawień oraz harmonogramu drukowania faksów przychodzących.
Archiwizacja i przekazywanie faksów	Umożliwia włączenie lub wyłączenie funkcji archiwizacji i przekazywania faksów oraz konfigurowanie podstawowych ustawień obu funkcji: • Archiwizacja faksów polega na wysyłaniu kopii wszystkich przychodzących i wychodzących faksów na adres e-mail. • Przekazywanie faksów polega na przesyłaniu faksów przychodzących na inne urządzenie faksu.
Dziennik aktywności faksu	Zawiera listę faksów wysłanych z urządzenia lub odebranych.

Karta Troubleshooting (Rozwiązywanie problemów)

Tabela 8-6 Karta Troubleshooting (Rozwiązywanie problemów) wbudowanego serwera internetowego HP

Menu	Opis
Rozwiązywanie ogólnych problemów	Umożliwia wybór różnych raportów i testów ułatwiających rozwiązywanie problemów z urządzeniem.
Pomoc online	Uzyskaj kody QR i łącza internetowe do stron z rozwiązaniami problemów.
Dane diagnostyczne **UWAGA:** Ten element jest dostępny tylko wtedy,gdy hasło administratora zostało ustawione na karcie **Security** (Zabezpieczenia).	Umożliwia eksportowanie do pliku informacji,które mogą być pomocne przy szczegółowej analizie problemów.
Kalibracja/Czyszczenie (tylko urządzenia kolorowe)	Umożliwia włączenie funkcji automatycznego czyszczenia,tworzenie i drukowanie strony czyszczącej i wybór opcji natychmiastowej kalibracji urządzenia.
Aktualizacja oprogramowania sprzętowego	Umożliwia pobranie i zainstalowanie plików aktualizacji oprogramowania sprzętowego.
Przywróć ustawienia fabryczne	Przywraca domyślne fabryczne ustawienia urządzenia.

Karta Security (Zabezpieczenia)

Tabela 8-7 Karta Security (Zabezpieczenia) wbudowanego serwera internetowego HP

Menu	Opis
Bezpieczeństwo	Ogólne ustawienia zabezpieczeń,w tym: • Umożliwia skonfigurowanie hasła administratora w celu ograniczenia dostępu do niektórych funkcji urządzenia. • Umożliwia ustawienie hasła PJL do przetwarzania komend PJL. • Umożliwia ustawienie dostępu do systemu i zabezpieczeń aktualizacji oprogramowania sprzętowego. • Można włączyć lub wyłączyć port USB hosta na panelu sterowania albo port USB formatyzatora,umożliwiający drukowanie bezpośrednio z komputera. • Umożliwia wyświetlenie stanu ustawień zabezpieczeń.
Kontrola dostępu	Umożliwia skonfigurowanie dostępu do funkcji urządzenia dla konkretnych osób lub grup i wybranie metod używanych przez użytkowników do logowania się do produktu.
Chroń przechowywane dane	Umożliwia konfigurowanie wewnętrznego dysku twardego urządzenia i zarządzanie nim. Urządzenie zawiera szyfrowany dysk twardy,zapewniający maksymalne bezpieczeństwo. Można też konfigurować ustawienia zadań przechowywanych na dysku twardym urządzenia.
Zarządzanie certyfikatami	Umożliwia instalowanie i organizowanie certyfikatów zabezpieczających dostęp do urządzenia i sieci.
Zabezpieczenia serwera internetowego	Umożliwia uzyskiwanie dostępu do zasobów urządzenia stronom internetowym z różnych domen. Jeśli na liście nie zostaną umieszczone żadne strony,wszystkie strony będą uważane za zaufane.
Autotest	Umożliwia sprawdzenie,czy funkcje zabezpieczeń działają zgodnie z oczekiwanymi parametrami systemu.

Karta HP Web Services (Usługi sieciowe HP)

Karta **HP Web Services** (Usługi sieciowe HP) służy do konfigurowania i włączania usług WWW dla tego urządzenia. Włączenie usług sieciowych HP jest konieczne do korzystania z funkcji HP ePrint.

Tabela 8-8 Karta Networking (Sieci) wbudowanego serwera internetowego HP

Menu	Opis
Konfiguracja usług sieciowych	Umożliwia połączenie produktu z serwisem internetowym ePrintCenter firmy HP poprzez włączenie usług sieciowych HP.
Serwer proxy sieci Web	Umożliwia skonfigurowane serwera proxy w przypadku problemów z włączeniem usług sieciowych HP lub podłączeniem urządzenia do Internetu.

Karta Praca w sieci

Karta **Networking** (Sieć) umożliwia skonfigurowanie i zabezpieczenie ustawień sieci dla urządzenia,gdy jest ono podłączone do sieci opartej na protokole IP. Ta karta nie jest wyświetlana,jeśli urządzenie jest podłączone do sieci innego typu.

Tabela 8-9 Karta Networking (Sieci) wbudowanego serwera internetowego HP

Menu	Opis
Ustawienia TCP/IP	Umożliwia skonfigurowanie ustawień TCP/IP dla sieci IPv4 i IPv6. **UWAGA:** Dostępne opcje konfiguracji zależą od modelu serwera druku.
Ustawienia sieciowe	Umożliwia skonfigurowanie ustawień IPX/SPX,AppleTalk,DLC/LLC,i SNMP w zależności od modelu serwera druku.
Inne ustawienia	Umożliwia skonfigurowanie ogólnych protokołów druku oraz usług obsługiwanych przez serwer druku. Dostępne opcje zależą od modelu serwera druku,ale mogą obejmować aktualizację oprogramowania sprzętowego,kolejki LPD,ustawienia USB,informacje pomocy technicznej i częstotliwość odświeżania.
AirPrint	Umożliwia włączenie,skonfigurowanie lub wyłączenie funkcji druku w sieci za pomocą obsługiwanych urządzeń firmy Apple.
Wybierz język	Umożliwia zmianę języka wyświetlania we wbudowanym serwerze internetowym HP. Ta strona jest wyświetlana,jeśli strony sieci Web obsługują wiele języków. Możliwe jest także wybranie obsługiwanych języków z poziomu ustawień preferencji językowych w przeglądarce.
Ustawienia	Umożliwia wyświetlenie bieżących ustawień zabezpieczeń i przywrócenie wartości domyślnych. Konfigurowanie ustawień zabezpieczeń za pomocą kreatora konfiguracji zabezpieczeń. **UWAGA:** Aby zapewnić poprawność ustawień sieci,nie należy korzystać z Kreatora konfiguracji zabezpieczeń,jeśli do konfigurowania ustawień zabezpieczeń użyto aplikacji do zarządzania siecią,np. HP Web Jetadmin.
Autoryzacja	Umożliwia kontrolowanie zarządzania konfigurowaniem i użytkowaniem produktu,w tym: • Umożliwia ustawienie lub zmianę hasła administratora pozwalającego na sterowanie dostępem do parametrów konfiguracji. • Umożliwia zażądanie,instalowanie certyfikatów cyfrowych i zarządzanie nimi na serwerze druku HP Jetdirect. • Umożliwia ograniczenie dostępu hosta do tego urządzenia za pomocą Listy kontroli dostępu (ACL) (tylko wybrane serwery druku w sieciach IPv4).
Zarządzanie protokołami	Umożliwia konfigurowanie protokołów zabezpieczeń dla tego urządzenia oraz zarządzanie nimi,w tym: • Umożliwia ustawienie poziomu uprawnień do zarządzania dla wbudowanego serwera internetowego HP oraz kontrolowanie ruchu w sieciach HTTP i HTTPS. • Umożliwia konfigurowanie działania protokołu SNMP (Simple Network Management Protocol). Umożliwia włączenie lub wyłączenie agentów protokołu SNMP v1/v2c lub SNMP v3 na serwerze druku. • Umożliwia kontrolę dostępu przy użyciu protokołów,które mogą nie być bezpieczne,takich jak protokoły druku,usługi druku,protokoły wykrywania,usługi nazw i protokoły zarządzania konfiguracją.
Uwierzytelnianie 802.1X	Umożliwia skonfigurowanie ustawień uwierzytelniania 802.1X na serwerze druku Jetdirect zgodnie z wymaganiami uwierzytelniania klientów w sieci oraz przywrócenie domyślnych wartości ustawień uwierzytelniania 802.1X. **OSTROŻNIE:** Zmiana ustawień uwierzytelniania 802.1X może spowodować utratę połączenia przez urządzenie. Do przywrócenia połączenia może być konieczne przywrócenie domyślnych ustawień serwera druku i ponowna instalacja urządzenia.

Tabela 8-9 Karta Networking (Sieci) wbudowanego serwera internetowego HP (ciąg dalszy)

Menu	Opis
IPsec/Firewall	Umożliwia wyświetlenie lub skonfigurowanie reguł zapory sieciowej lub reguł IPsec/ Firewall (tylko wybrane modele HP Jetdirect).
Agent powiadomień	Umożliwia włączenie lub wyłączenie agenta ogłaszania urządzenia HP,skonfigurowanie serwera konfiguracji oraz skonfigurowanie wzajemnego uwierzytelniania przy użyciu certyfikatów.
Statystyki sieci	Umożliwia wyświetlenie statystyki sieci zebranej i zapisanej na serwerze druku HP Jetdirect.
Informacje o protokole	Umożliwia wyświetlenie listy konfiguracji sieci dla każdego protokołu na serwerze druku HP Jetdirect.
Strona konfiguracji	Umożliwia wyświetlenie strony konfiguracji HP Jetdirect,która zawiera informacje o stanie i konfiguracji urządzenia.

Lista Other Links (Inne łącza)

UWAGA: Można określić łącza wyświetlanych na liście **Other Links** (Inne łącza) przy użyciu menu **Edit Other Links** (Edytuj inne łącza) na karcie **General** (Ogólne). Poniższe łącza są łączami domyślnymi

Tabela 8-10 Lista Other Links (Inne łącza) wbudowanego serwera internetowego firmy HP

Menu	Opis
Wsparcie techniczne dla produktu	Umożliwia nawiązanie połączenia z witryną internetową pomocy technicznej dla tego urządzenia i wyszukanie pomocy na różne tematy.
Zakup materiały eksploatacyjne	Umożliwia nawiązanie połączenia z witryną internetową HP SureSupply w celu uzyskania informacji na temat zakupu oryginalnych materiałów eksploatacyjnych HP,takich jak kaseta z tonerem i papier.
HP Instant Support	Umożliwia nawiązanie połączenia z witryną sieci Web firmy HP w celu znalezienia rozwiązania dla pojawiających się problemów.

HP Utility dla systemu Mac OS X

Do wyświetlenia lub zmiany ustawień urządzenia z komputera bądź sprawdzenia stanu urządzenia można użyć programu HP Utility dla Mac OS X.

Jeśli urządzenie zostało podłączone przewodem USB lub pracuje w sieci opartej na protokole TCP/IP, można użyć programu HP Utility.

Otwieranie aplikacji HP Utility

1. Otwórz na komputerze menu **Preferencje systemowe**, a następnie ikonę **Drukarka i faks**, **Drukuj i skanuj** lub **Drukarki i skanery**.
2. Wybierz produkt z listy.
3. Kliknij przycisk **Opcje i materiały**.
4. Kliknij kartę **Utility**.
5. Kliknij przycisk **Otwórz program Printer Utility**.

Funkcje HP Utility

Pasek narzędzi HP Utility znajduje się w górnej części każdej strony. Obejmuje on następujące elementy:

- **Urządzenia**: Kliknij ten przycisk, aby pokazać lub ukryć produkty Mac znalezione przez program HP Utility w oknie **Drukarki** po lewej stronie ekranu.
- **Wszystkie ustawienia**: Kliknij ten przycisk, aby powrócić do strony głównej programu HP Utility.
- **Aplikacje**: Kliknij ten przycisk, aby wybrać, które programy lub narzędzia HP będą pojawiać się w programie Dock.
- **Pomoc techniczna HP**: Kliknij ten przycisk, aby otworzyć przeglądarkę i przejść do witryny wsparcia technicznego HP dla urządzenia.
- **Materiały eksploatacyjne**: Kliknij ten przycisk, aby otworzyć witrynę internetową HP SureSupply.
- **Rejestracja**: Kliknij ten przycisk, aby otworzyć witrynę internetową rejestracji HP.
- **Recykling**: Kliknij ten przycisk, aby otworzyć witrynę programu recyklingu HP Planet Partners.

Narzędzie HP Utility zawiera strony otwierane po kliknięciu listy **Wszystkie ustawienia**. W tabeli poniżej opisano czynności, które można wykonywać za pomocą narzędzia HP Utility.

Menu	Pozycja	Opis
Informacje oraz wsparcie	**Stan materiałów eksploatacyjnych.**	Przedstawia stan materiałów eksploatacyjnych oraz łącza umożliwiające zamawianie materiałów eksploatacyjnych online.
	Informacje o urządzeniu	Wyświetla informacje na temat aktualnie wybranego urządzenia.
	Przesyłanie plików	Przesyła pliki z komputera do urządzenia.
	Przesyłanie czcionek	Przesyła pliki czcionek z komputera do urządzenia.
	HP Connected	Dostęp do witryny internetowej HP Connected.

Menu	Pozycja	Opis
	Aktualizuj oprogramowanie sprzętowe	Przesyła plik z aktualizacją oprogramowania sprzętowego do urządzenia. **UWAGA:** Opcja ta jest dostępna dopiero po otwarciu menu **Widok** i wybraniu polecenia **Wyświetl zaawansowane**.
	Polecenia	Wysyła znaki specjalne lub polecenia drukowania do urządzenia po zakończeniu zadania wydruku. **UWAGA:** Opcja ta jest dostępna dopiero po otwarciu menu **Widok** i wybraniu polecenia **Wyświetl zaawansowane**.
Ustawienia drukarki	**Zarządzanie materiałami eksploatacyjnymi**	Umożliwia skonfigurowanie działania urządzenia w przypadku, gdy kończy się czas żywotności materiałów eksploatacyjnych.
	Konfiguracja podajników	Umożliwia zmianę domyślnych ustawień podajnika.
	Urządzenia wyjściowe	Zarządza ustawieniami opcjonalnych akcesoriów wyjściowych.
	Tryb drukowania dwustronnego	Włącza tryb automatycznego drukowania dwustronnego.
	Ochrona portów bezpośrednich	Umożliwia wyłączenie opcji drukowania za pośrednictwem portu USB lub portów równoległych.
	Przechowywane zlecenia	Zarządza zadaniami drukowania przechowywanymi na dysku twardym urządzenia.
	Ustawienia sieciowe	Umożliwia skonfigurowanie ustawień sieciowych takich jak IPv4 czy IPv6.
	Ustawienia dodatkowe	Zapewnia dostęp do wbudowanego serwera internetowego HP.
Ustawienia skanowania	**Skanowanie do wiadomości e-mail**	Otwiera stronę wbudowanego serwera internetowego HP, na której można skonfigurować ustawienia skanowania do poczty e-mail. **UWAGA:** Połączenia USB nie są obsługiwane.
	Skanuj do folderu sieciowego	Otwiera stronę wbudowanego serwera internetowego HP, na której można skonfigurować ustawienia skanowania do folderu sieciowego. **UWAGA:** Połączenia USB nie są obsługiwane.

Konfigurowanie ustawień sieci IP

- Oświadczenie dotyczące udostępniania drukarki
- Wyświetlanie lub zmiana ustawień sieciowych
- Zmiana nazwy urządzenia w sieci
- Ręczna konfiguracja parametrów TCP/IP IPv4 z panelu sterowania urządzenia
- Ręczna konfiguracja parametrów TCP/IP IPv6 z panelu sterowania urządzenia
- Ustawienia szybkości łącza i dupleksu

Oświadczenie dotyczące udostępniania drukarki

Firma HP nie obsługuje połączeń sieciowych typu „peer-to-peer”, ponieważ jest to funkcja systemów operacyjnych firmy Microsoft, a nie sterowników drukarek HP. Przejdź do witryny firmy Microsoft pod adresem www.microsoft.com.

Wyświetlanie lub zmiana ustawień sieciowych

Do wyświetlenia lub zmiany ustawień konfiguracji adresu IP można użyć wbudowanego serwera internetowego HP.

1. Otwórz wbudowany serwer internetowy HP:

   a. Na ekranie głównym panelu sterowania urządzenia dotknij przycisku Network (Sieć), aby wyświetlić IP lub nazwę hosta urządzenia.

   b. Otwórz przeglądarkę i w wierszu adresu wpisz adres IP lub nazwę hosta dokładnie w takiej formie, w jakiej jest ona wyświetlana na panelu sterowania. Naciśnij klawisz Enter na klawiaturze komputera. Wbudowany serwer internetowy zostanie uruchomiony.

   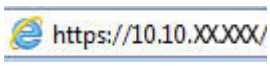

2. Kliknij kartę **Sieć**, aby uzyskać informacje o sieci. Ustawienia można zmienić zgodnie z potrzebami.

Zmiana nazwy urządzenia w sieci

Aby zmienić nazwę urządzenia w sieci, aby była ona niepowtarzalna, użyj wbudowanego serwera internetowego HP.

1. Otwórz wbudowany serwer internetowy HP:

   a. Na ekranie głównym panelu sterowania urządzenia dotknij przycisku Network (Sieć), aby wyświetlić IP lub nazwę hosta urządzenia.

   b. Otwórz przeglądarkę i w wierszu adresu wpisz adres IP lub nazwę hosta dokładnie w takiej formie, w jakiej jest ona wyświetlana na panelu sterowania. Naciśnij klawisz Enter na klawiaturze komputera. Wbudowany serwer internetowy zostanie uruchomiony.

   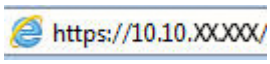

2. Otwórz kartę **General** (Ogólne).

3. Na stronie **Device Information** (Informacje o urządzeniu) domyślna nazwa urządzenia znajduje się w polu **Device Name** (Nazwa urządzenia). Nazwę tę można zmienić, aby zidentyfikować urządzenie w sposób niepowtarzalny.

UWAGA: Wypełnienie innych pól na tej stronie nie jest obowiązkowe.

4. Kliknij przycisk **Apply** (Zastosuj), aby zapisać zmiany.

Ręczna konfiguracja parametrów TCP/IP IPv4 z panelu sterowania urządzenia

Za pomocą menu panelu sterowania Administration (Administracja) wprowadź ręcznie adres IPv4, maskę podsieci i bramę domyślną.

1. Na ekranie głównym panelu sterowania urządzenia przewiń i dotknij przycisku Administration (Administracja).
2. Otwórz kolejno następujące menu:
   - Ustawienia sieciowe
   - Menu Jetdirect
   - TCP/IP
   - Ustawienia IPV 4
   - Metoda konfiguracji
3. Wybierz opcję Manual (Ręczna), a następnie dotknij przycisku Save (Zapisz).
4. Otwórz menu Manual Settings (Ustawienia ręczne).
5. Dotknij opcji IP Address (Adres IP), Subnet Mask (Maska podsieci) lub Default Gateway (Bramka domyślna).
6. Dotknij pierwszego pola, aby wyświetlić klawiaturę. Wprowadź poprawne liczby, a następnie dotknij przycisku OK.

   Powtórz ten proces w każdym polu, a następnie dotknij przycisku Zapisz.

Ręczna konfiguracja parametrów TCP/IP IPv6 z panelu sterowania urządzenia

Za pomocą menu panelu sterowania Administration (Administracja) wprowadź ręcznie adres IPv6.

1. Na ekranie głównym panelu sterowania urządzenia przewiń i dotknij przycisku Administration (Administracja).
2. Aby włączyć ręczną konfigurację, otwórz kolejno wszystkie następujące menu:
   - Ustawienia sieciowe
   - Menu Jetdirect
   - TCP/IP
   - Ustawienia protokołu IPV6
   - Adres

- Ustawienia ręczne
- Włącz

Wybierz opcję On (Włącz), a następnie dotknij przycisku Save (Zapisz).

3. Aby skonfigurować adres, dotknij przycisku Address (Adres), a następnie dotknij pola, aby otworzyć klawiaturę.
4. Przy użyciu klawiatury wprowadź adres, a następnie dotknij przycisku OK.
5. Dotknij przycisku Zapisz.

Ustawienia szybkości łącza i dupleksu

UWAGA: Informacje te dotyczą wyłącznie sieci typu Ethernet. Nie mają zastosowania do sieci bezprzewodowych.

Ustawienia szybkości łącza i trybu komunikacji serwera wydruku muszą być zgodne z ustawieniami koncentratora sieci. W większości przypadków należy wybrać automatyczny tryb pracy urządzenia. Nieprawidłowe zmiany szybkości połączenia sieciowego i ustawień dupleksu mogą uniemożliwić komunikację urządzenia z innymi urządzeniami sieciowymi. Aby wprowadzić zmiany, użyj panelu sterowania urządzenia.

UWAGA: ustawienia urządzenia muszą odpowiadać ustawieniom urządzenia sieciowego (koncentrator sieciowy, przełącznik, brama, router lub komputer).

UWAGA: Dokonanie zmian w tych ustawieniach spowoduje wyłączenie, a następnie ponowne włączenie urządzenia. Zmiany należy wprowadzać tylko wtedy, gdy urządzenie jest bezczynne.

1. Na ekranie głównym panelu sterowania urządzenia przewiń i dotknij przycisku Administracja.
2. Otwórz kolejno następujące menu:
   - Ustawienia sieciowe
   - Menu Jetdirect
   - Szybkość połączenia
3. Wybierz jedną z następujących opcji:
   - Auto: Serwer druku konfiguruje się automatycznie na najwyższą dozwoloną szybkość połączenia sieciowego i tryb komunikacji w sieci.
   - 10T półdupleks: 10 megabajtów na sekundę (Mb/s), połączenie w trybie półdupleks.
   - 10T pełny dupleks: 10 Mb/s, połączenie w trybie pełnego dupleksu.
   - 10T Auto: 10 Mb/s, połączenie w trybie w trybie pełnego dupleksu.
   - 100TX półdupleks: 100 Mb/s, połączenie w trybie półdupleks.
   - 100TX pełny dupleks: 100 Mb/s, połączenie w trybie pełnego dupleksu.
   - 100TX Auto: 100 Mb/s, połączenie w trybie w trybie pełnego dupleksu.
   - 1000T pełny: 1000 Mb/s, połączenie w trybie pełnego dupleksu.
4. Dotknij przycisku Zapisz. Urządzenie wyłączy się, a następnie włączy ponownie.

Funkcje zabezpieczające urządzenia

- Oświadczenia o bezpieczeństwie
- Protokół IPsec
- Logowanie do urządzenia
- Przypisanie hasła systemu
- Obsługa szyfrowania: Bezpieczne wysokowydajne dyski twarde firmy HP
- Zablokuj formatyzator

Oświadczenia o bezpieczeństwie

Urządzenie obsługuje standardy bezpieczeństwa i zalecane protokoły zabezpieczające urządzenie, chroniące informacje krytyczne dotyczące sieci oraz ułatwiające monitorowanie i konserwację urządzenia.

Szczegółowe informacje na temat bezpieczeństwa rozwiązań obróbki obrazu i drukowania HP można znaleźć na witrynie www.hp.com/go/secureprinting. Na tej stronie znaleźć można łącza do oficjalnych dokumentów i często zadawanych pytań dotyczących funkcji zabezpieczeń.

Protokół IPsec

IPsec jest zbiorem protokołów odpowiedzialnych za sterowanie ruchem do i z urządzenia w sieci opartej o protokół IP. IPsec umożliwia uwierzytelnianie metodą host-do-hosta, zapewnia spójność danych i szyfrowanie komunikacji w sieci.

W przypadku urządzeń podłączonych do sieci i wykorzystujących serwer druku HP Jetdirect możliwe jest skonfigurowanie ustawień IPsec za pomocą karty **Praca w sieci** we wbudowanym serwerze internetowym HP.

Logowanie do urządzenia

Niektóre funkcje dostępne na panelu sterowania urządzenia można zabezpieczyć w celu uniemożliwienia nieautoryzowanego dostępu. Gdy funkcja jest zabezpieczona, przed jej użyciem urządzenie wyświetla monit o zalogowanie się. Do urządzenia można także zalogować się bez oczekiwania na monit, dotykając przycisku Zaloguj na ekranie głównym.

Zazwyczaj używane są nazwa użytkownika i hasło służące do logowania komputera w sieci. W przypadku wątpliwości dotyczących wyboru poświadczeń skontaktuj się z administratorem sieci, w której działa urządzenie.

Po zalogowaniu się do urządzenia na panelu sterowania dostępny jest przycisk Wyloguj. W celu zapewnienia bezpieczeństwa urządzenia dotknij przycisku Wyloguj po zakończeniu korzystania z niego.

Przypisanie hasła systemu

Przypisz hasło administratora, umożliwiające dostęp do urządzenia i do wbudowanego serwera internetowego HP, aby uniemożliwić nieautoryzowanym użytkownikom zmianę ustawień urządzenia.

1. Otwórz wbudowany serwer internetowy HP:

   a. Na ekranie głównym panelu sterowania urządzenia dotknij przycisku Network (Sieć), aby wyświetlić IP lub nazwę hosta urządzenia.

b. Otwórz przeglądarkę i w wierszu adresu wpisz adres IP lub nazwę hosta dokładnie w takiej formie, w jakiej jest ona wyświetlana na panelu sterowania. Naciśnij klawisz Enter na klawiaturze komputera. Wbudowany serwer internetowy zostanie uruchomiony.

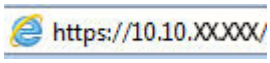

2. Kliknij kartę **Zabezpieczenia**.
3. Otwórz menu **Zabezpieczenia ogólne**.
4. W polu **Nazwa użytkownika** wpisz nazwę, która ma być powiązana z hasłem.
5. Wpisz hasło w polu **Nowe hasło** i powtórz je w polu **Potwierdź hasło**.

UWAGA: Jeżeli zmieniasz istniejące hasło, najpierw musisz je wpisać w polu **Stare hasło**.

6. Kliknij przycisk **Zastosuj**. Zapisz hasło i schowaj je w bezpiecznym miejscu.

Obsługa szyfrowania: Bezpieczne wysokowydajne dyski twarde firmy HP

Ten dysk twardy umożliwia szyfrowanie na poziomie sprzętowym, dzięki czemu możliwe jest bezpieczne przechowywanie poufnych danych bez wpływu na wydajność urządzenia. Dysk twardy używa najnowszej normy zaawansowanego standardu szyfrowania AES (Advanced Encryption Standard), wyposażony jest we wszechstronne funkcje oszczędzania czasu i jest bardzo niezawodny.

Skorzystaj z menu **Bezpieczeństwo** w usłudze wbudowanego serwera internetowego HP, aby skonfigurować dysk.

Zablokuj formatyzator

Formatyzator ma gniazdo, którego można użyć do montażu linki bezpieczeństwa Zablokowanie formatyzatora zabezpiecza formatyzator przed usunięciem cennych podzespołów.

Ustawienia ekonomiczne

- Drukowanie przy użyciu ustawienia EconoMode
- Ustaw czasomierz stanu wstrzymania i skonfiguruj urządzenie,aby używało maksymalnie 1 W energii
- Ustawianie harmonogramu uśpienia

Drukowanie przy użyciu ustawienia EconoMode

To urządzenie udostępnia opcję EconoMode do drukowania wersji próbnych wydruków. Korzystanie z trybu EconoMode może zmniejszyć zużycie toneru. Może to jednak odbywać się kosztem obniżenia jakości wydruków.

Firma HP nie zaleca korzystania z trybu EconoMode przez cały czas. Jeśli opcja EconoMode jest używana przez cały czas,toner może nie zostać w pełni zużyty,gdy ulegną już zużyciu mechaniczne części kasety z tonerem. Jeśli jakość druku zacznie się pogarszać i stanie się nie do zaakceptowania,należy rozważyć wymianę kasety z tonerem.

UWAGA: Jeżeli ta opcja nie jest dostępna w stosowanym sterowniku druku,to można ją ustawić,korzystając z panelu sterowania urządzenia.

Konfiguracja funkcji EconoMode z poziomu sterownika druku

1. W programie wybierz opcję **Drukuj**.
2. Wybierz urządzenie,a następnie kliknij przycisk **Właściwości** lub **Preferencje**.
3. Kliknij kartę **Papier/Jakość**.
4. Kliknij pole wyboru **EconoMode**,aby włączyć funkcję,a następnie kliknij opcję **OK**.

Konfiguracja funkcji EconoMode z poziomu panelu sterowania urządzenia

1. Na ekranie głównym panelu sterowania urządzenia przewiń i dotknij przycisku Administracja.
2. Otwórz kolejno następujące menu:
   - Ustawienia ogólne
   - Jakość druku
3. Przewiń i wybierz opcję EconoMode.
4. Dotknij opcji Wł. lub Wył.,aby włączyć lub wyłączyć funkcję,a następnie dotknij przycisku Zapisz.

Ustaw czasomierz stanu wstrzymania i skonfiguruj urządzenie,aby używało maksymalnie 1 W energii

Urządzenie ma kilka opcji czasomierza stanu wstrzymania. Opóźnienie czasowe do przechodzenia w stan uśpienia/automatycznego wyłączenia można zmieniać,a użycie energii w stanie uśpienia/automatycznego wyłączenia różni się w zależności od wyboru opcji uśpienia/automatycznego wyłączenia .

1. Na ekranie głównym panelu sterowania urządzenia przewiń i dotknij przycisku Administracja.
2. Otwórz kolejno następujące menu:

- Ustawienia ogólne
- Ustawienia energii
- Ustawienia czasomierza uśpienia

3. Aby włączyć tę funkcję,dotknij Tryb uśpienia/Automatyczne wyłączanie po okresie braku aktywności.
4. Wybierz właściwy okres czasu.

UWAGA: Domyślny czas Tryb uśpienia/Automatyczne wyłączenie to 30 minut.

5. Wybierz jedną z opcji Przebudzenie/Automatycznie uruchomienie w razie tych wydarzeń.
   - Wszystkie zdarzenia: Urządzenie wybudza się po odebraniu faksu (przez połączenie telefoniczne) lub dowolnego zadania drukowania (przez port USB,port sieciowy lub połączenie bezprzewodowe),po rozpoczęciu zadania kopiowania lub kiedy zostanie dotknięty panel sterowania lub ktoś otworzy drzwiczki.
   - Port sieciowy: Urządzenie wybudza się po odebraniu faksu (przez połączenie telefoniczne) lub dowolnego zadania drukowania (tylko przez port sieciowy),po rozpoczęciu zadania kopiowania lub kiedy zostanie dotknięty panel sterowania lub ktoś otworzy drzwiczki. **Dzięki temu ustawieniu urządzenie zużywa maks. 1 W energii w stanie Uśpienie/Automatycznie wyłączenie.**
   - Tylko przycisk zasilania: Urządzenie wybudza się tylko po naciśnięciu przycisku zasilania. **Dzięki temu ustawieniu urządzenie zużywa maks. 1 W energii w stanie Uśpienie/Automatycznie wyłączenie.**

Ustawianie harmonogramu uśpienia

Użyj funkcji Harmonogram uśpienia do skonfigurowania urządzenia pod kątem automatycznego wybudzania lub przechodzenia w tryb Uśpienie/Automatycznie wyłączenie w określonych momentach w określone dni tygodnia.

UWAGA: Aby użyć funkcji Harmonogram uśpienia,należy wcześniej skonfigurować ustawienia daty i godziny.

1. Na ekranie głównym panelu sterowania urządzenia przewiń i dotknij przycisku Administracja.
2. Otwórz kolejno następujące menu:
   - Ustawienia ogólne
   - Ustawienia daty/godziny
3. Otwórz menu Format daty/godziny i skonfiguruj następujące ustawienia:
   - Format daty
   - Format godziny
4. Dotknij przycisku Zapisz.
5. Otwórz menu Data/godzina i skonfiguruj następujące ustawienia:
   - Data/godzina
   - Strefa czasowa

Jeśli mieszkasz w strefie,w której używa się czasu letniego,zaznacz pole wyboru Dostosuj ustawienia dla czasu letniego.

6. Dotknij przycisku Zapisz.
7. Dotknij przycisku strzałki wstecz,aby powrócić do ekranu Administracja.
8. Otwórz kolejno następujące menu:
   - Ustawienia ogólne
   - Ustawienia energii
   - Harmonogram uśpienia
9. Dotknij przycisku Dodaj ,a następnie wybierz typ zdarzenia do zaplanowania: Budzenie lub Uśpienie.
10. Skonfiguruj następujące ustawienia:
    - Godzina
    - Dni zdarzenia
11. Dotknij przycisku OK,a następnie przycisku Zapisz.

HP Web Jetadmin

HP Web Jetadmin to nagradzane, czołowe w branży narzędzie do skutecznego zarządzania różnymi urządzeniami sieciowymi HP, takimi jak drukarki, urządzenia wielofunkcyjne i produkty do dystrybucji cyfrowej. Wszechstronne rozwiązanie umożliwia zdalne instalowanie, monitorowanie, konserwację, rozwiązywanie problemów oraz zabezpieczanie środowiska druku i przetwarzania obrazów, co zapewnia wyższą produktywność, oszczędność czasu i kosztów oraz ochronę inwestycji.

Aktualizacje oprogramowania HP Web Jetadmin są regularnie udostępniane w celu oferowania obsługi określonych funkcji produktów. Aby uzyskać więcej informacji na temat aktualizacji, przejdź do witryny www.hp.com/go/webjetadmin i kliknij łącze **Pomoc i dokumentacja**.

Aktualizacje oprogramowania lub oprogramowania sprzętowego

HP regularnie aktualizuje funkcje dostępne w oprogramowaniu sprzętowym urządzenia. Aby skorzystać z najnowszych funkcji, należy zaktualizować oprogramowanie sprzętowe urządzenia. Pobierz najnowszy plik aktualizacji oprogramowania sprzętowego z Internetu:

Przejdź do witryny www.hp.com/support/ljMFPM630. Kliknij opcję **Sterowniki i oprogramowanie**.

9 Rozwiązywanie problemów

- Obsługa klienta
- System pomocy panelu sterowania
- Przywracanie domyślnych ustawień fabrycznych
- Na panelu sterowania urządzenia wyświetlany jest komunikat „Niski poziom tuszu w kasecie” lub „Bardzo niski poziom tuszu w kasecie”
- Urządzenie nie pobiera papieru lub podaje go nieprawidłowo.
- Usuwanie zacięć papieru
- Poprawianie jakości druku
- Popraw jakość kopiowania obrazu
- Poprawianie jakości skanowania obrazu
- Poprawianie jakości obrazu faksu
- Rozwiązywanie problemów z siecią przewodową
- Rozwiązywanie problemów z faksem

Informacje dodatkowe:

Przejdź do witryny www.hp.com/support/ljMFPM630.

Pełne wsparcie HP dla urządzenia obejmuje następujące informacje:

- Instalacja i konfiguracja
- Nauka i użytkowanie
- Rozwiązywanie problemów
- Pobieranie aktualizacji oprogramowania
- Dołączanie do forów pomocy technicznej
- Znajdowanie informacji o gwarancji i przepisach

Obsługa klienta

Uzyskaj pomoc telefoniczną w swoim kraju/regionie Przygotuj nazwę produktu, numer seryjny, datę zakupu i opis problemu.	Numery telefoniczne dla kraju/regionu znajdują się na ulotce dołączonej do opakowania urządzenia oraz na stronie www.hp.com/support/.
Uzyskiwanie całodobowej pomocy przez Internet	www.hp.com/support/ljMFPM630
Pobieranie narzędzi, sterowników i informacji elektronicznych	www.hp.com/support/ljMFPM630
Zamawianie dodatkowych usług i umów serwisowych w firmie HP	www.hp.com/go/carepack
Rejestrowanie urządzenia	www.register.hp.com

System pomocy panelu sterowania

Urządzenie posiada wbudowany system pomocy, wyjaśniający sposób użycia każdego ekranu. Aby otworzyć system pomocy, dotknij przycisku Pomoc w prawym górnym rogu ekranu.

W przypadku niektórych ekranów uruchomienie pomocy powoduje otwarcie ogólnego menu, umożliwiającego wyszukanie określonych tematów. Nawigację po strukturze tego menu umożliwiają przyciski dotykowe w menu.

Na niektórych ekranach pomocy znajdują się animacje, które ułatwiają wykonywanie procedur, takich jak usuwanie zacięć.

W przypadku ekranów zawierających ustawienia dla poszczególnych zadań pomoc otwiera temat zawierający wyjaśnienie opcji dla tego ekranu.

Jeśli urządzenie powiadomi o błędzie lub ostrzeżeniu, dotknij przycisku Pomocy, aby wyświetlić komunikat z opisem problemu. Komunikat ten zawiera także instrukcje pozwalające rozwiązać problem.

Przywracanie domyślnych ustawień fabrycznych

1. Na ekranie głównym panelu sterowania urządzenia przewiń i dotknij przycisku Administracja.
2. Otwórz następujące menu:
   - Ustawienia ogólne
   - Przywróć ustawienia fabryczne
3. Pojawi się komunikat informujący o możliwej utracie danych po wykonaniu resetowania. Dotknij przycisku Resetuj, aby zakończyć proces.

UWAGA: Po wykonaniu procesu resetowania urządzenie uruchamia się ponownie automatycznie.

Na panelu sterowania urządzenia wyświetlany jest komunikat „Niski poziom tuszu w kasecie” lub „Bardzo niski poziom tuszu w kasecie”

Niski poziom tuszu w kasecie: Urządzenie wyświetli odpowiedni komunikat, gdy poziom toneru w kasecie będzie niski. Rzeczywisty pozostały czas eksploatacji kasety z tonerem może się różnić od szacunkowego. Warto zawsze dysponować nową kasetą, którą można od razu zainstalować, gdy jakość druku przestanie być akceptowalna. Kasety z tonerem nie trzeba jeszcze wymieniać.

Bardzo niski poziom tuszu w kasecie: Urządzenie wyświetli odpowiedni komunikat, gdy poziom toneru w kasecie będzie bardzo niski. Rzeczywisty pozostały czas eksploatacji kasety z tonerem może się różnić od szacunkowego. Warto zawsze dysponować nową kasetą, którą można od razu zainstalować, gdy jakość druku przestanie być akceptowalna. O ile jakość druku jest nadal na akceptowalnym poziomie, wymiana kasety z tonerem nie jest jeszcze konieczna.

Jeśli poziom napełnienia kasety HP tonerem będzie **bardzo niski**, gwarancja HP Premium Protection Warranty na tę kasetę wygaśnie.

Zmiana ustawień „Niski poziom tuszu w kasecie”

Można zmienić sposób, w który urządzenie reaguje na fakt osiągnięcia przez materiały stanu Bardzo niski. Nie ma konieczności ponownego określania tych ustawień po zainstalowaniu nowej kasety z tonerem.

1. Na ekranie głównym panelu sterowania urządzenia przewiń i dotknij przycisku Materiały eksploatacyjne.
2. Otwórz kolejno następujące menu:
   - Obsługa materiałów eksploatacyjnych
   - Ustawienia materiałów eksploatacyjnych
   - Kaseta z czarnym tuszem lub Kasety z kolorowym tuszem
   - Ustawienia poziomu bardzo niskiego
3. Wybierz jedną z następujących opcji:
   - Wybierz opcję Stop, aby skonfigurować urządzenie pod kątem zatrzymania drukowania w przypadku, gdy poziom tuszu w kasecie będzie **Bardzo niski**.
   - Wybierz opcję Komunikat o kontynuowaniu, aby skonfigurować urządzenie pod kątem zatrzymania drukowania w przypadku, gdy poziom tuszu w kasecie będzie **Bardzo niski**. Możesz zatwierdzić monit lub wymienić kasetę, aby wznowić drukowanie.
   - Wybierz opcję Kontynuuj, aby skonfigurować urządzenie pod kątem generowania alertów ostrzegających o bardzo niskim poziomie tuszu i kontynuowania drukowania pomimo ustawienia **Bardzo niski** bez żadnej interakcji. Może to spowodować, że jakość druku będzie niezadowalająca.

Urządzenia z funkcją faksu

Jeśli zostanie wybrana opcja Stop lub Komunikat o kontynuowaniu, istnieje pewne ryzyko, że po wznowieniu drukowania niektóre faksy nie zostaną wydrukowane. Taka sytuacja może wystąpić, jeśli podczas oczekiwania na wymianę urządzenie odbierze więcej faksów, niż mieści się w jego pamięci.

Wybranie opcji Kontynuuj dla kaset z tonerem umożliwia drukowanie faksów bez przerw w pracy pomimo przekroczenia progu bardzo niskiego poziomu, ale jakość wydruków może ulec pogorszeniu.

Zamawianie materiałów eksploatacyjnych

Zamawianie materiałów eksploatacyjnych i papieru	www.hp.com/go/suresupply
Zamawianie poprzez dostawców usług i wsparcia	Skontaktuj się z przedstawicielem obsługi lub punktem usługowym HP.
Zamawianie za pomocą wbudowanego serwera internetowego HP (EWS)	Aby uzyskać dostęp, w obsługiwanej przeglądarce internetowej uruchomionej na swoim komputerze wpisz w pasku adresu nazwę hosta lub adres IP urządzenia. Wbudowany serwer internetowy HP zawiera łącze do strony internetowej HP SureSupply, na której można zamówić oryginalne materiały eksploatacyjne HP.

Urządzenie nie pobiera papieru lub podaje go nieprawidłowo.

- Urządzenie nie pobiera papieru
- Urządzenie pobiera kilka arkuszy papieru
- Podajnik dokumentów zacina się, marszczy papier lub pobiera na raz więcej arkuszy papieru
- Czyszczenie rolek pobierających i wkładki rozdzielającej podajnika dokumentów

Urządzenie nie pobiera papieru

Jeśli urządzenie nie pobiera papieru z podajnika, wypróbuj poniższe rozwiązania.

1. Otwórz urządzenie i wyjmij wszystkie zacięte arkusze papieru.
2. Umieść w podajniku papier w formacie odpowiednim dla zlecenia.
3. Upewnij się, że rodzaj i format papieru są ustawione prawidłowo na panelu sterowania urządzenia.
4. Upewnij się, że prowadnice papieru w podajniku są ustawione odpowiednio dla formatu papieru. Wyreguluj odpowiednie przesunięcie prowadnic w pojemniku.
5. Sprawdź panel sterowania urządzenia i zobacz, czy nie oczekuje ono na potwierdzenie monitu o ręczne podanie papieru. Załaduj papier i kontynuuj drukowanie.
6. Rolki ponad podajnikiem mogą być zanieczyszczone. Wyczyść rolki za pomocą niestrzępiącej się szmatki nasączonej wodą.

Urządzenie pobiera kilka arkuszy papieru

Jeśli urządzenie pobiera jednorazowo kilka arkuszy papieru z podajnika, wypróbuj poniższe rozwiązania.

1. Wyjmij stos papieru z podajnika, zegnij łagodnie kilka razy, obróć o 180 stopni i przewróć na drugą stronę. **Nie należy kartkować papieru.** Włóż stos papieru z powrotem do podajnika.
2. Należy używać tylko papieru spełniającego specyfikacje firmy HP dla tego urządzenia.
3. Używaj papieru, który nie jest zmięty, załamany ani zniszczony. W razie potrzeby weź papier z innego opakowania.
4. Upewnij się, że poajnik nie jest przepełniony. Jeśli jest, wyjmij z niego cały stos papieru, wyprostuj go, a następnie włóż do podajnika tylko część arkuszy.
5. Upewnij się, że prowadnice papieru w podajniku są ustawione odpowiednio dla formatu papieru. Wyreguluj odpowiednie przesunięcie prowadnic w pojemniku.
6. Upewnij się, że urządzenie działa w zalecanych warunkacj otoczenia.

Podajnik dokumentów zacina się, marszczy papier lub pobiera na raz więcej arkuszy papieru

UWAGA: Ta informacja dotyczy wyłącznie produktów MFP.

- Skanowany oryginał może zawierać dodatkowe elementy, które należy usunąć, np. zszywki lub karteczki samoprzylepne.
- Sprawdź, czy wszystkie rolki są założone i czy drzwiczki rolki oraz klapka podajnika papieru są zamknięte.
- Upewnij się, że górna pokrywa podajnika jest zamknięta.
- Strony mogą być nieprawidłowo umieszczone. Wyrównaj strony i dopasuj prowadnice papieru, aby wyśrodkować stos.
- Aby prowadnice papieru działały prawidłowo, powinny stykać się z krawędziami stosu papieru. Upewnij się, że stos papieru leży prosto, a prowadnice są dosunięte do jego krawędzi.
- Pojemnik podajnika dokumentów lub pojemnik wyjściowy mogą zawierać więcej stron niż wynosi maksymalna liczba stron. Upewnij się, że stos papieru jest mniejszy niż poziom prowadnic w podajniku wejściowym i wyjmij arkusze z pojemnika wyjściowego.
- Sprawdź, czy na ścieżce papieru nie znajdują się kawałki papieru, zszywki, spinacze ani inne zanieczyszczenia.
- Wyczyść rolki pobierające i wkładkę rozdzielającą podajnika dokumentów. Wyczyść rolki za pomocą sprężonego powietrza lub niestrzępiącej się szmatki nasączonej wodą. Jeśli błędy podawania nadal występują, wymień rolki.
- Na ekranie głównym panelu sterowania urządzenia przewiń i dotknij przycisku Materiały eksploatacyjne. Sprawdź stan zespołu podajnika dokumentów i wymień go w razie potrzeby.

Czyszczenie rolek pobierających i wkładki rozdzielającej podajnika dokumentów

Postępuj według tych kroków, jeśli na wydruku widoczne są smugi toneru lub skrzywiony obraz bądź tekst.

1. Unieś zatrzask podajnika dokumentów.

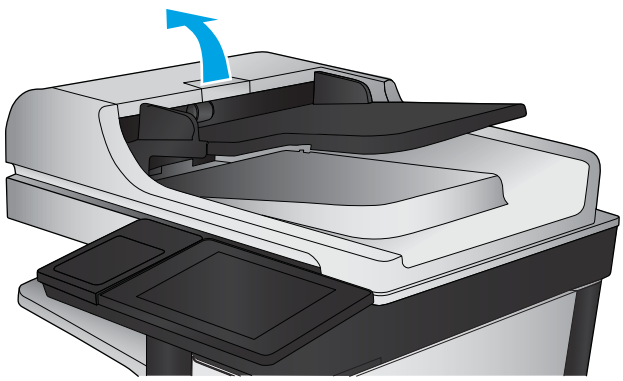

2. Otwórz pokrywę podajnika dokumentów.

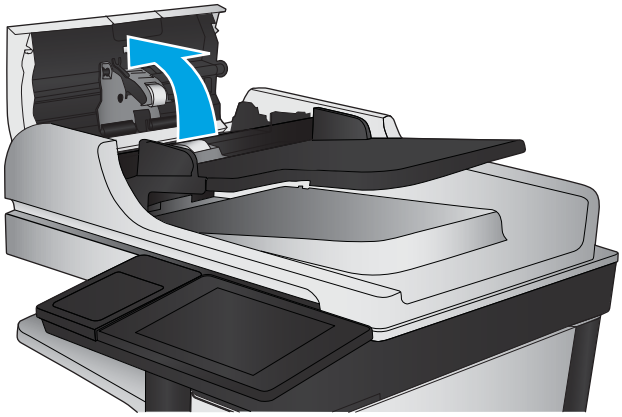

3. Usuń widoczne drobiny i kurz z każdej z rolek oraz i wkładki rozdzielającej za pomocą sprężonego powietrza lub czystej, niepylącej szmatki zwilżonej ciepłą wodą.

   UWAGA: Unieś zespół rolki, aby móc wyczyścić drugą rolkę.

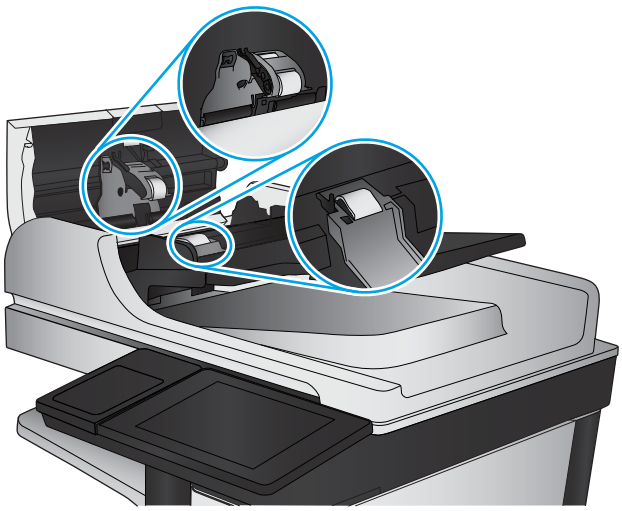

4. Zamknij pokrywę podajnika dokumentów.

Jeżeli nadal występuje, sprawdź, czy wkładka rozdzielająca w podajniku dokumentów i rolki nie są uszkodzone lub zużyte, a następnie wymień je w razie potrzeby.

Usuwanie zacięć papieru

Miejsca zacięć papieru

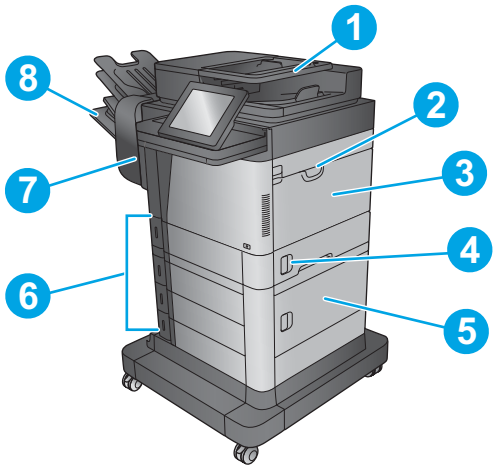

1	Podajnik dokumentów	Patrz Usuwanie zaciętego papieru z podajnika dokumentów na stronie 147.
2	Obszar górnej pokrywy	Patrz Usuwanie zacięć spod pokrywy górnej w obszarze rejestracji na stronie 166.
3	Podajnik 1	Patrz Usuwanie zacięć w podajniku 1 na stronie 151.
4	Prawe drzwiczki	Patrz Usuwanie zacięć przy prawych drzwiczkach na stronie 159.
5	Dolne prawe drzwiczki	Patrz Usuwanie zacięć przy prawych dolnych drzwiczkach na stronie 161.
6	Podajniki 2–5	Patrz Usuwanie zacięć w podajniku 2, 3 lub 4 na stronie 155 i Usuwanie zacięć papieru z podajnika o dużej pojemności na 1500 arkuszy (podajnik 5) na stronie 156.
7	Duplekser i utrwalacz	Patrz Usuwanie zacięć papieru w obszarze dupleksera i utrwalacza na stronie 162.
8	Pojemnik wyjściowy (M630dn,M630h,M630f) Sortownik zszywający (M630z)	Patrz Usuwanie zacięć w pojemniku wyjściowym na stronie 169,Usuwanie zacięć przy sortowniku zszywającym na stronie 170 i Usuwanie zaciętych zszywek przy sortowniku zszywającym na stronie 172.

Automatyczna nawigacja dla usuwania zacięć

Funkcja automatycznej nawigacji pomaga w usuwaniu zacięć, zapewniając szczegółowe instrukcje na panelu sterowania. Po wykonaniu czynności urządzenie wyświetli instrukcje dla następnego kroku, aż do wykonania wszystkich czynności dla procedury.

Czy masz do czynienia z częstymi lub powtarzającymi się zacięciami papieru?

Aby ograniczyć zjawisko zacięć papieru, wypróbuj następujące rozwiązania.

1. Należy używać tylko papieru spełniającego specyfikacje firmy HP dla tego urządzenia.
2. Używaj papieru, który nie jest zmięty, załamany ani zniszczony. W razie potrzeby weź papier z innego opakowania.
3. Stosuj papier, który wcześniej nie był używany do drukowania ani kopiowania.
4. Upewnij się, że podajnik nie jest przepełniony. Jeśli jest, wyjmij z niego cały stos papieru, wyprostuj go, a następnie włóż do podajnika tylko część arkuszy.
5. Upewnij się, że prowadnice papieru w podajniku są ustawione odpowiednio dla formatu papieru. Przesuń prowadnice, aby dotykały stosu papieru, nie zaginając go.
6. Upewnij się, że podajnik jest całkowicie wsunięty do urządzenia.
7. Jeśli drukujesz na papierze o dużej gramaturze, wytłaczanym albo perforowanym, używaj funkcji podawania ręcznego i wprowadzaj arkusze pojedynczo.
8. Na ekranie głównym panelu sterowania urządzenia przewiń i dotknij przycisku Podajniki. Sprawdź, czy rodzaj i format papieru są odpowiednio skonfigurowane dla podajnika.
9. Upewnij się, że urządzenie działa w zalecanych warunkacj otoczenia.

Usuwanie zaciętego papieru z podajnika dokumentów

Poniżej opisano sposób usuwania zacięć papieru w podajniku dokumentów. W przypadku zacięcia panel sterowania wyświetla animację pomocną w usuwaniu zaciętego materiału.

1. Unieś rygiel, aby uwolnić pokrywę podajnika dokumentów.

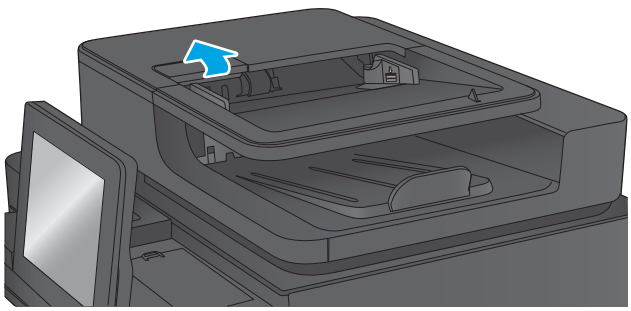

2. Otwórz pokrywę podajnika dokumentów.

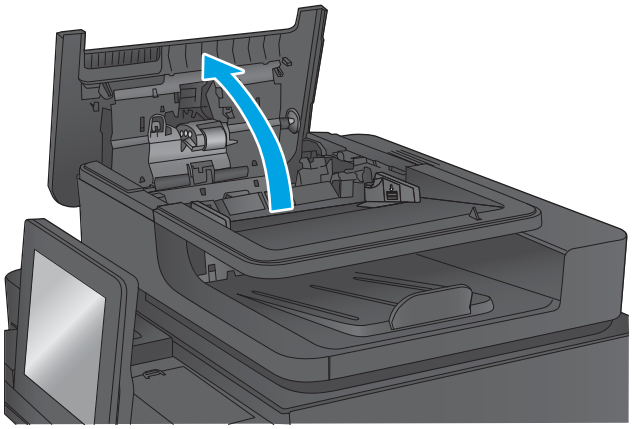

3. Unieś drzwiczki dostępowe i wyjmij zacięty papier.

   W razie potrzeby obróć zielone kółko z przodu podajnika dokumentów, aby wyjąć zacięty papier.

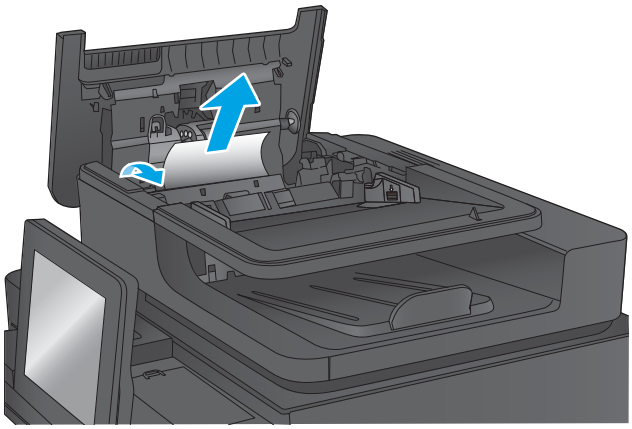

4. Naciśnij drzwiczki obok rolek podajnika dokumentów, aby upewnić się, że są w pełni zamknięte.

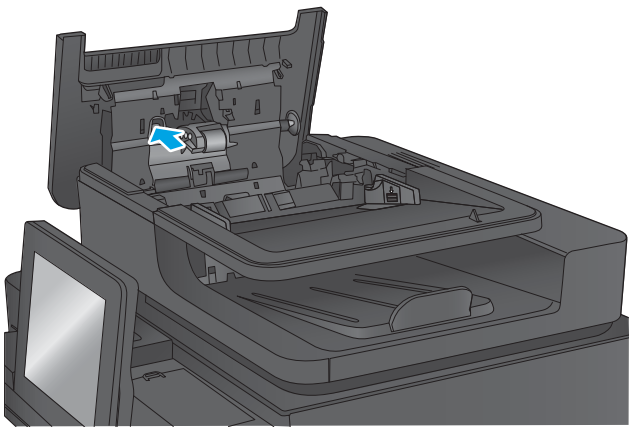

5. Unieś zasobnik wejściowy podajnika dokumentów.

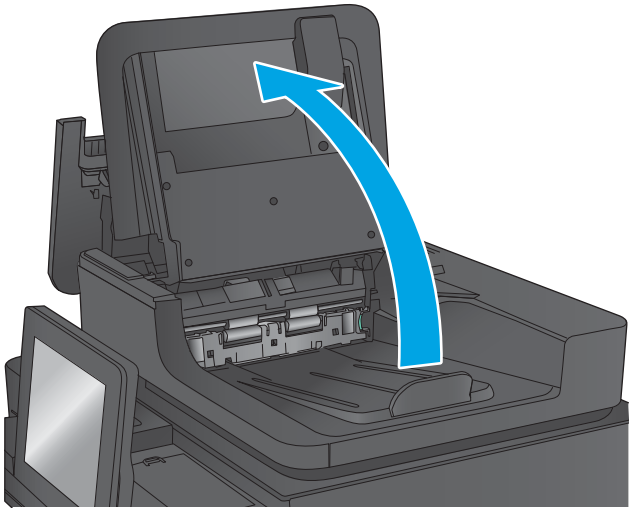

6. Wciśnij do środka dwa gniazda na każdym końcu zespołu selektora tylnego tła.

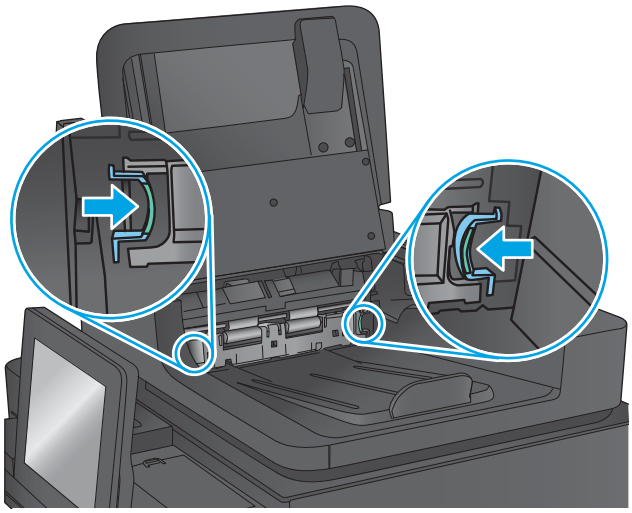

7. Wyjmij zespół selektora tylnego tła, wyciągając go na zewnątrz.

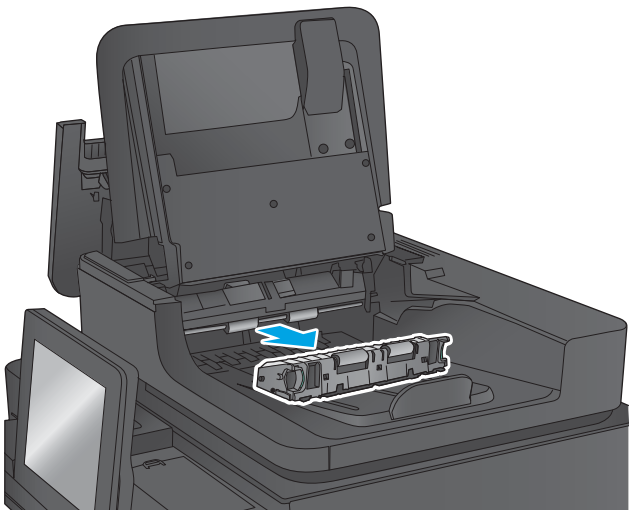

8. Usuń zacięty papier.

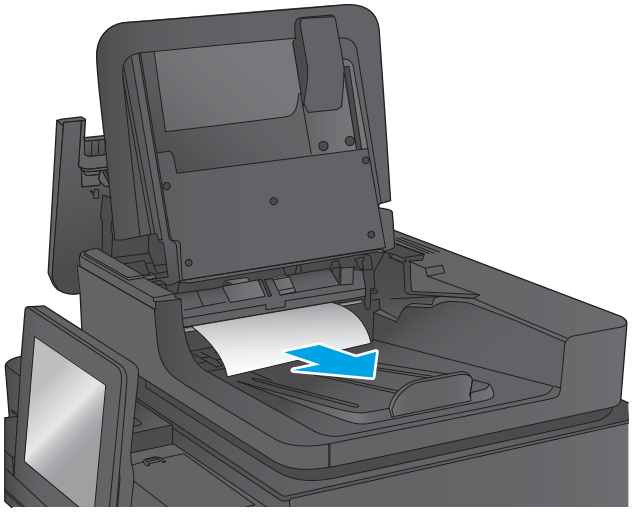

9. Zamontuj ponownie zespół selektora tylnego tła, wsuwając go do wnęki, aż zablokuje się na swoim miejscu.

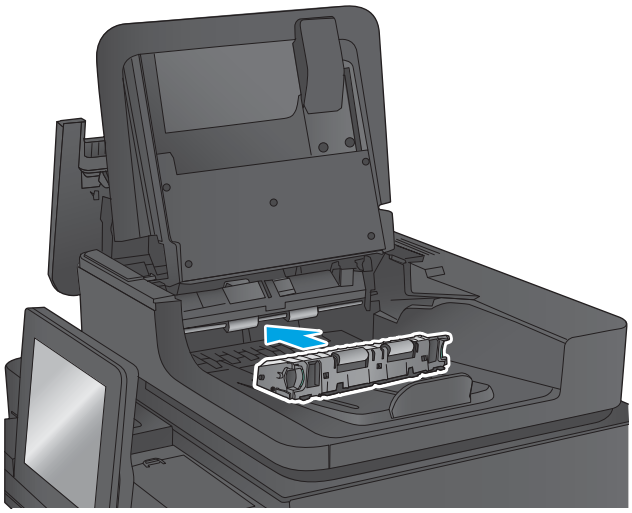

10. Opuść zasobnik wejściowy podajnika dokumentów.

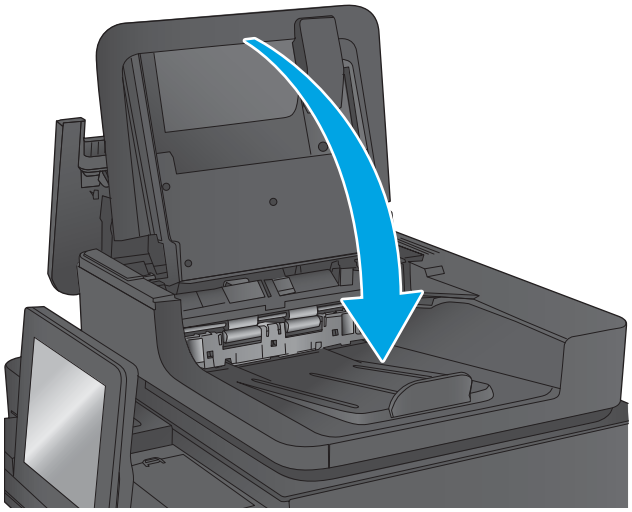

11. Zamknij pokrywę podajnika dokumentów.

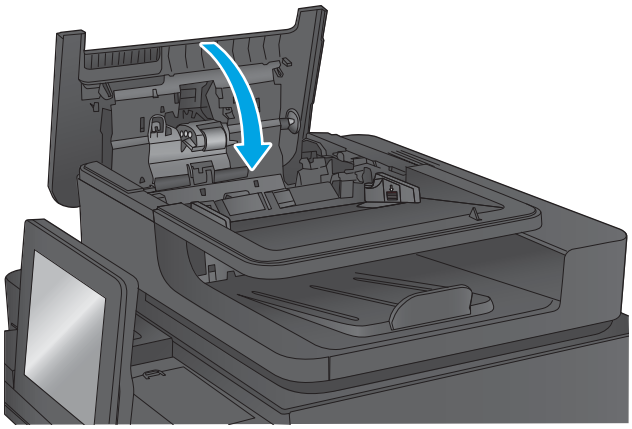

UWAGA: Aby unikać zacięć papieru, sprawdzaj, czy prowadnice w zasobniku podajnika wejściowego dokumentów dobrze przylegają do dokumentu. Usuń wszystkie zszywki i spinacze do papieru z oryginalnych dokumentów.

UWAGA: Oryginalne dokumenty wydrukowane na ciężkim, błyszczącym papierze mogą zacinać się częściej niż te, które zostały wydrukowane na zwykłym papierze.

Usuwanie zacięć w podajniku 1

Poniżej opisano sposób usuwania zacięć papieru w podajniku 1. W przypadku zacięcia panel sterowania wyświetla animację pomocną w usuwaniu zaciętego materiału.

1. Jeśli zacięty papier widoczny jest w podajniku 1, usuń go ostrożnie, wyciągając w linii prostej. Dotknij przycisku OK, aby usunąć komunikat.

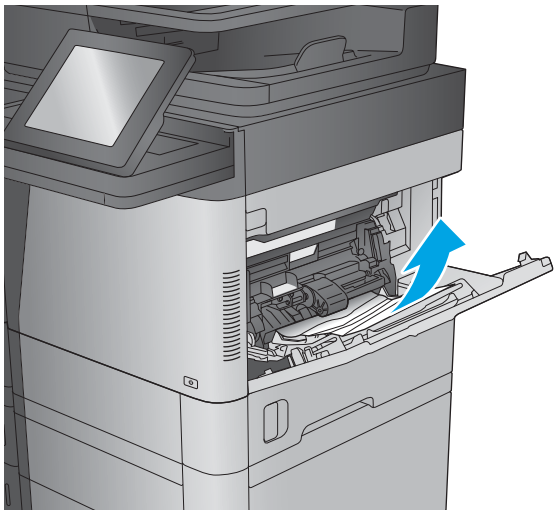

2. Jeżeli usunięcie papieru sprawia trudności, zdejmij najpierw pokrywę podajnika kopert lub opcjonalny podajnik kopert, jeśli jest zainstalowany), a następnie spróbuj wyciągnąć papier.

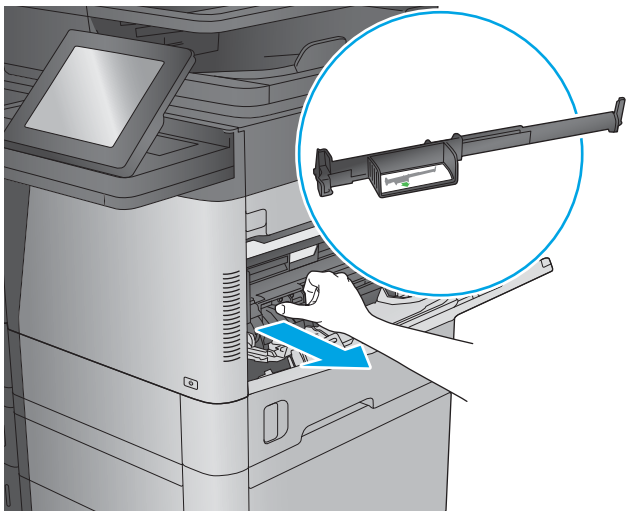

3. Jeżeli usunięcie papieru sprawia trudność lub jeżeli w podajniku 1 nie widać zaciętego papieru, unieś zatrzask zwalniający górną pokrywę i otwórz ją.

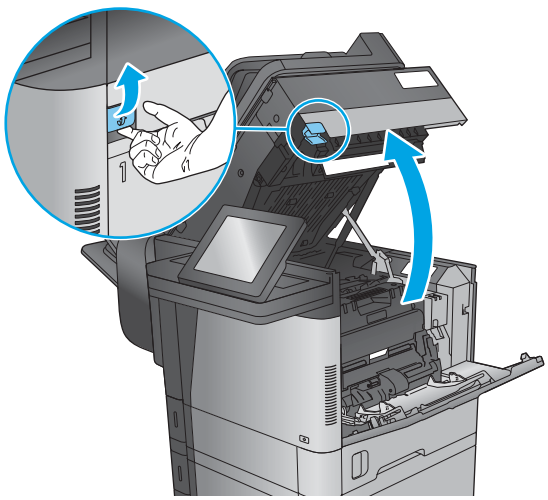

4. Wyjmij kasetę z tonerem.

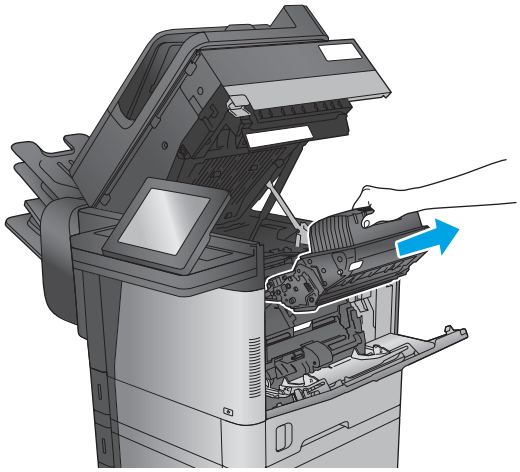

5. Z przodu rolki rejestratora, unieś małą zieloną dźwigienkę aby podnieść plastikową osłonę rolki i wyciągnij zacięty papier, ciągnąc w linii prostej.

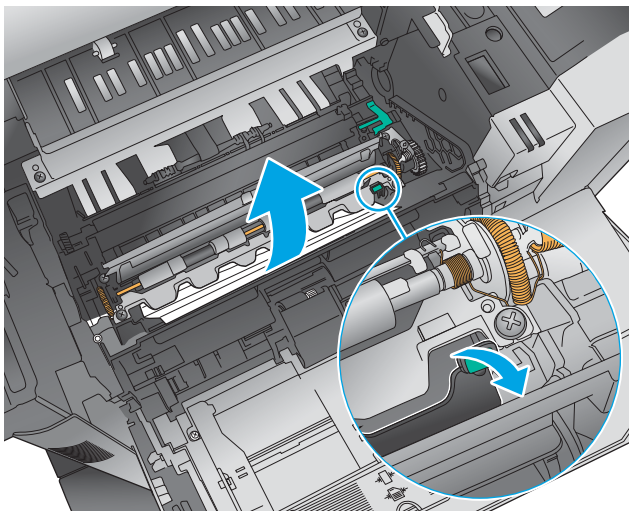

6. Z tyłu rolki, dłuższą zieloną dźwignią podnieś metalową osłonę i wyciągnij zacięty papier, ciągnąc w linii prostej.

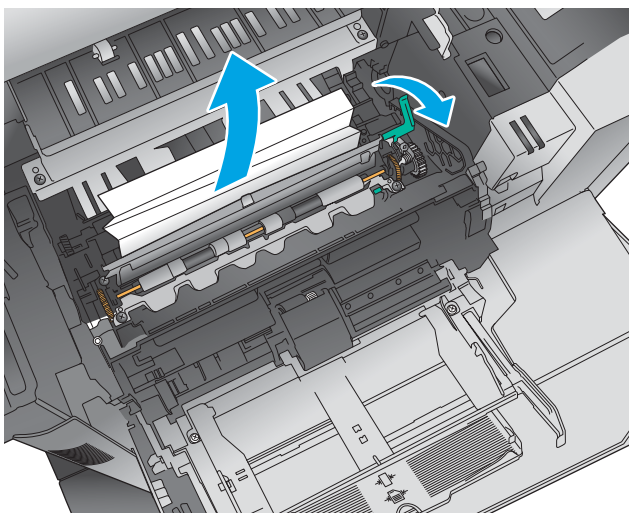

7. Zainstaluj kasetę z tonerem.

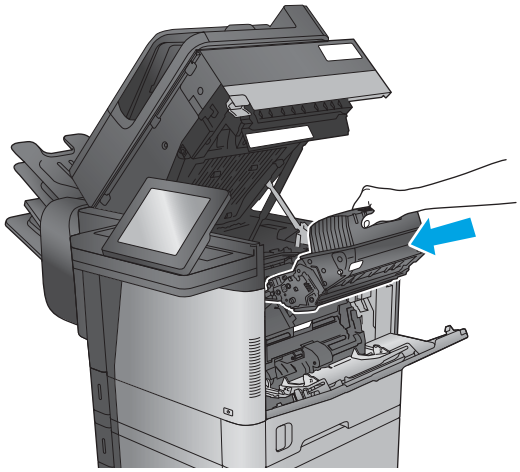

8. Zamknij górną pokrywę.

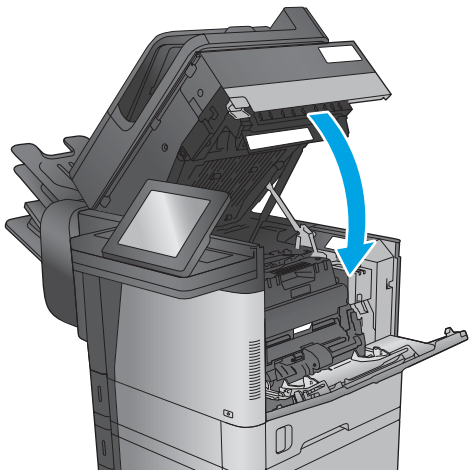

9. Załóż pokrywę podajnika kopert i zamknij podajnik 1 (lub zainstaluj ponownie opcjonalny podajnik dokumentów).

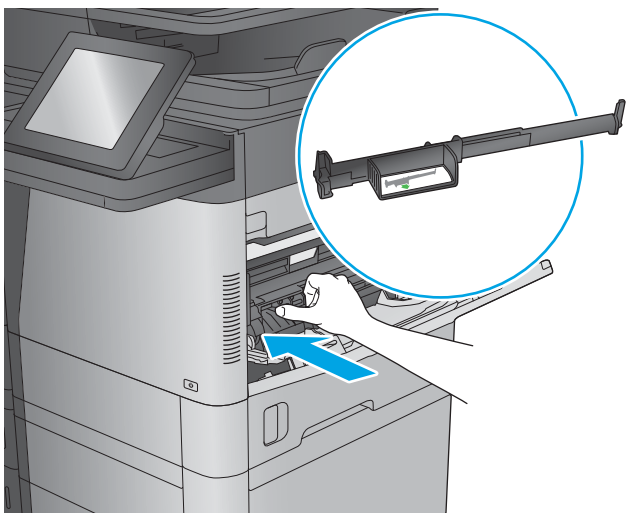

Usuwanie zacięć w podajniku 2, 3 lub 4

Poniżej opisano sposób usuwania zacięć papieru w podajniku 2, 3 lub 4. W przypadku zacięcia panel sterowania wyświetla animację pomocną w usuwaniu zaciętego materiału.

UWAGA: Poniższa procedura dotyczy podajnika 2. Metoda usuwania zacięć papieru z podajników 3 i 4 jest identyczna.

1. Wyciągnij podajnik z produktu, ciągnąc go i delikatne podnosząc.

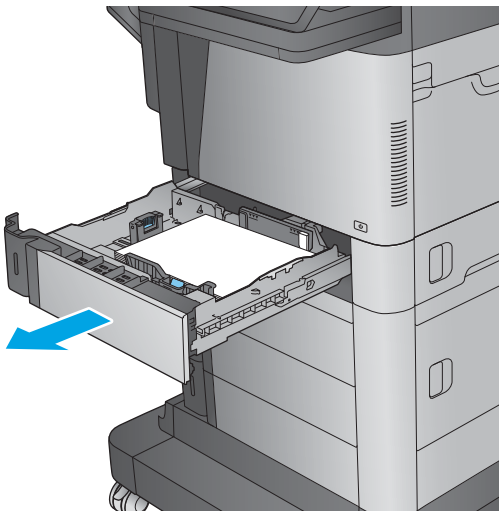

2. Usuń wszystkie zacięte lub uszkodzone arkusze papieru.

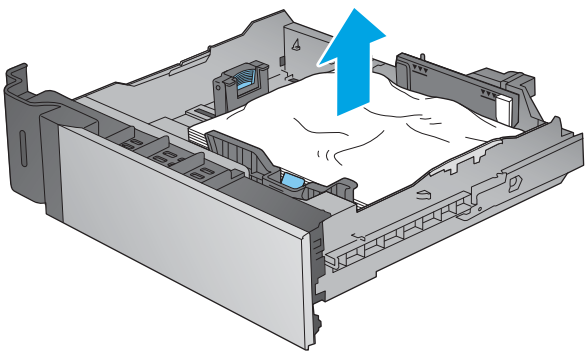

3. Usuń papier z rolek podających znajdujących się w produkcie.

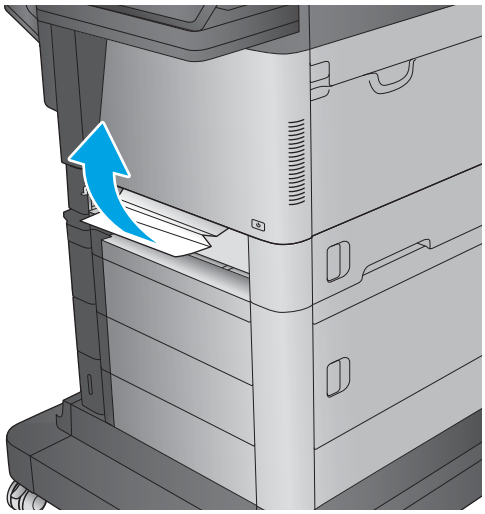

4. Włóż i zamknij podajnik.

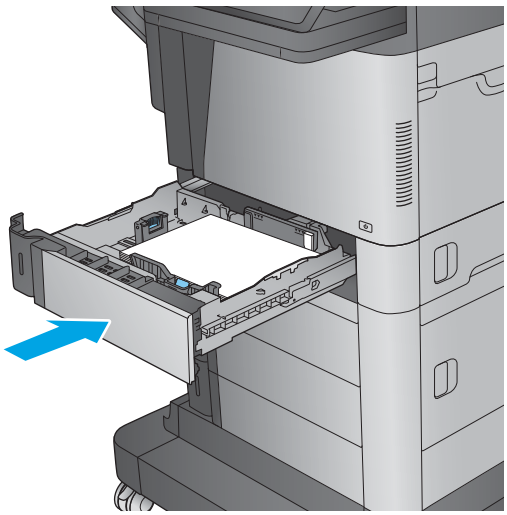

Usuwanie zacięć papieru z podajnika o dużej pojemności na 1500 arkuszy (podajnik 5)

Poniżej opisano sposób usuwania papieru z podajnika o dużej pojemności na 1500 arkuszy (podajnik 5). W przypadku zacięcia panel sterowania wyświetla animację pomocną w usuwaniu zaciętego materiału.

1. Otwieranie podajnika o dużej pojemności na 1 500 arkuszy

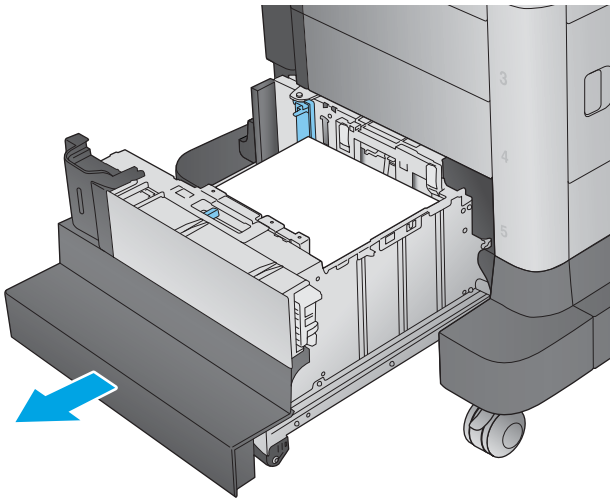

2. Usuń i zutylizuj uszkodzone arkusze.

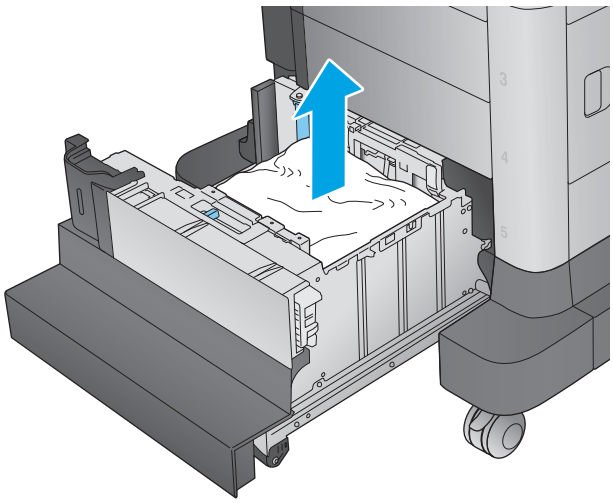

3. Wyjmij papier z podajnika.

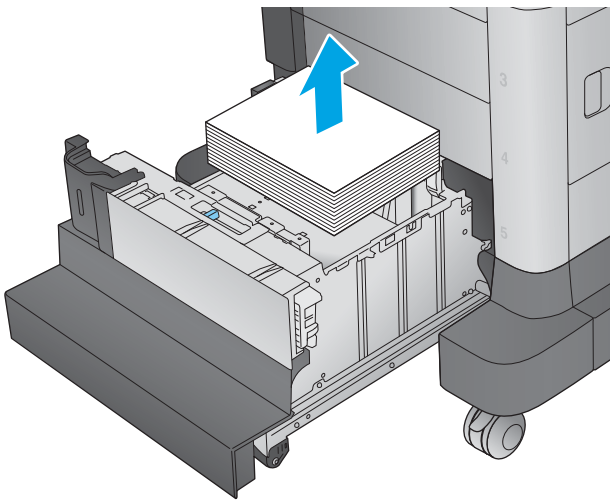

4. Podnieś i pociągnij podajnik, aby wysunąć go z drukarki w linii prostej.

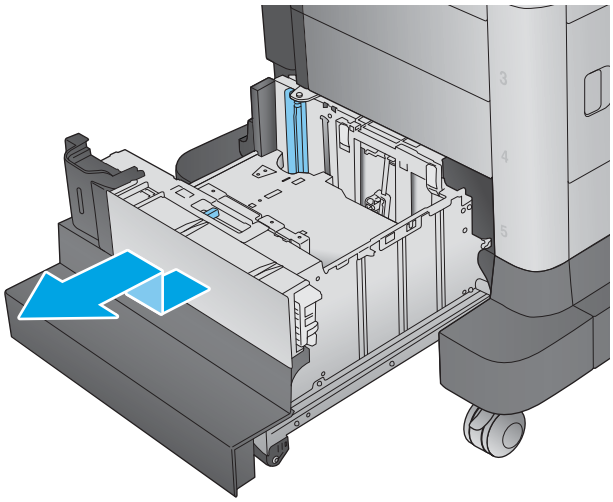

5. Jeśli zacięty papier znajduje się w obszarze podawania, wyjmij go, ciągnąc w dół.

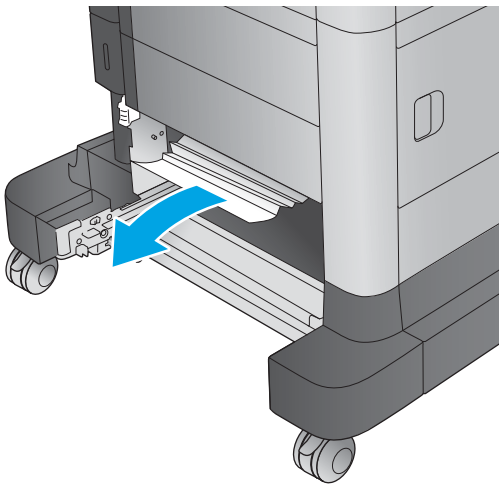

6. Zainstaluj pojemnik i włóż pełne ryzy papieru do podajnika. Pojemnik może pomieścić 1 500 arkuszy papieru.

   UWAGA: Aby uzyskać najlepsze efekty, należy ładować pełne ryzy papieru. Należy unikać dzielenia ryz na mniejsze części.

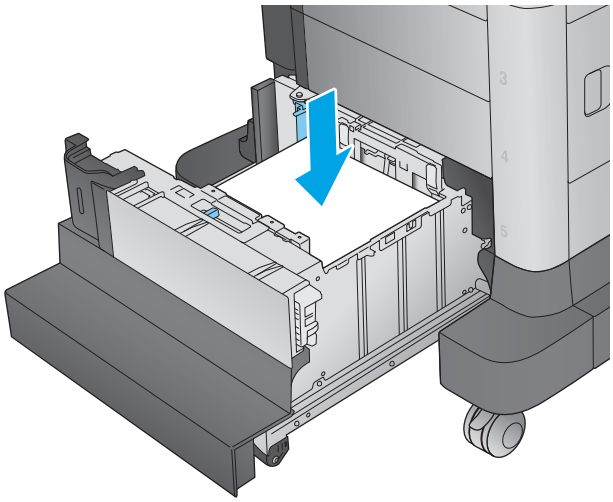

7. Zamknij podajnik.

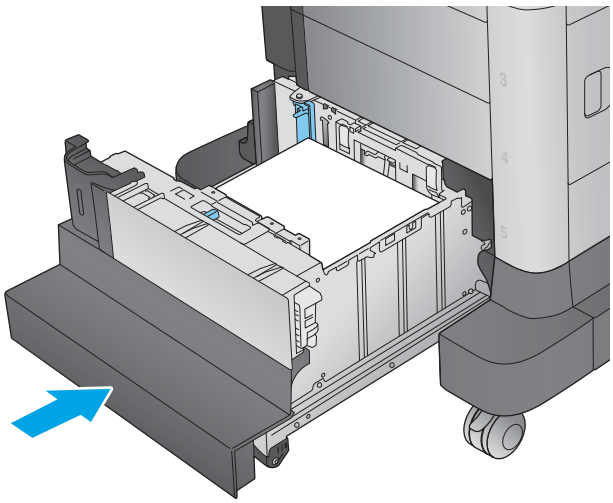

Usuwanie zacięć przy prawych drzwiczkach

Poniżej opisano sposób usuwania zacięć papieru w prawych drzwiczkach. W przypadku zacięcia panel sterowania wyświetla animację pomocną w usuwaniu zaciętego materiału.

1. Otwórz prawe drzwiczki.

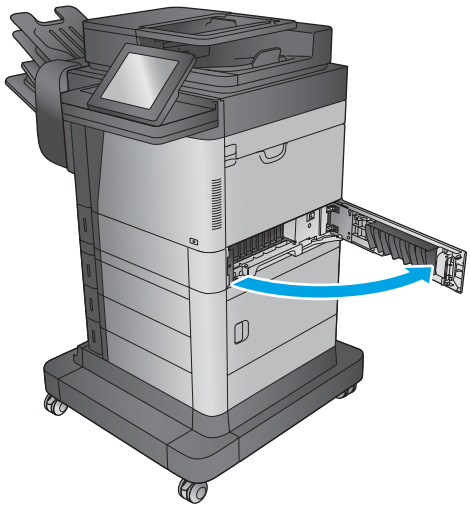

2. Usuń zacięty papier.

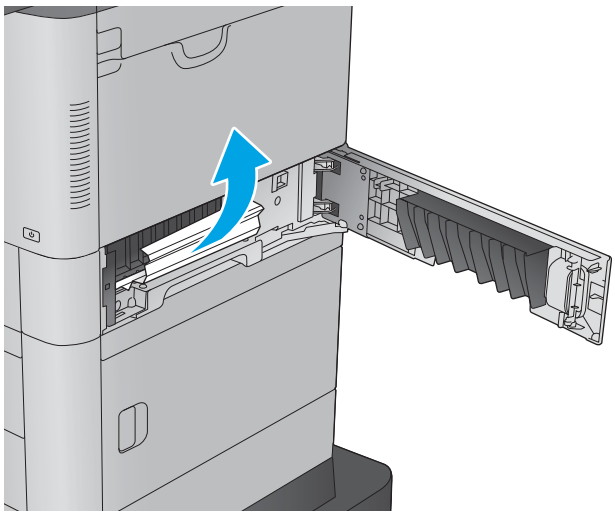

3. Zamknij prawe drzwiczki.

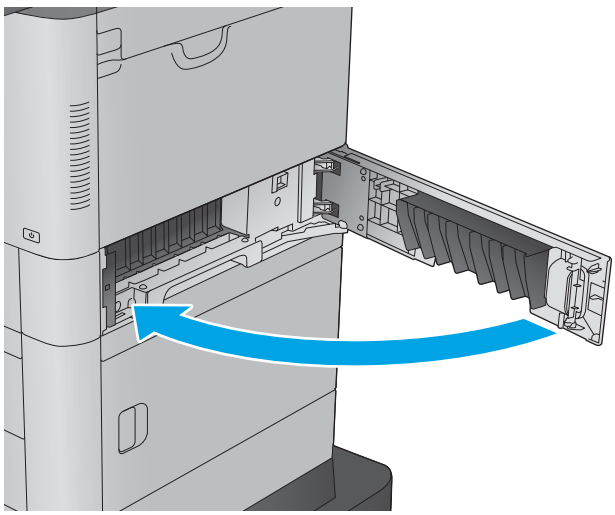

Usuwanie zacięć przy prawych dolnych drzwiczkach

Poniżej opisano sposób usuwania zacięć papieru w prawych dolnych drzwiczkach. W przypadku zacięcia panel sterowania wyświetla animację pomocną w usuwaniu zaciętego materiału.

1. Otwórz prawe dolne drzwiczki.

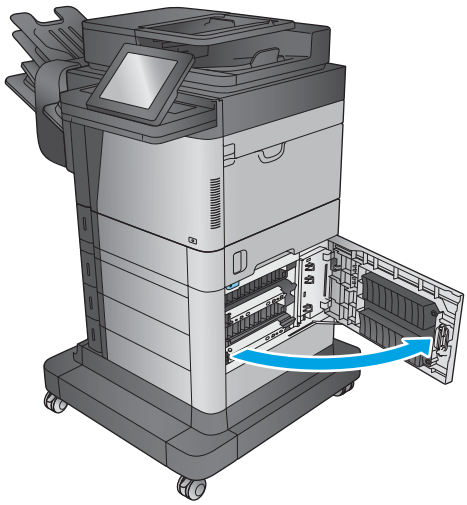

2. Usuń zacięty papier.

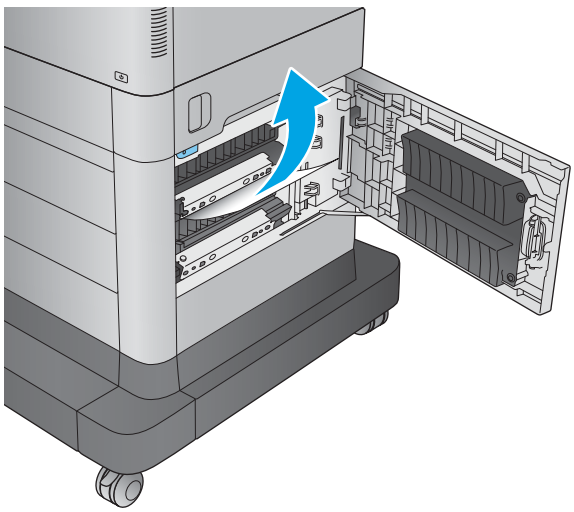

3. Zamknij prawe dolne drzwiczki.

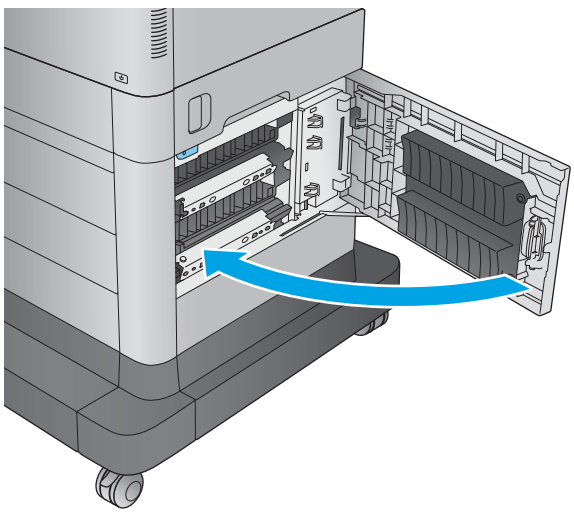

Usuwanie zacięć papieru w obszarze dupleksera i utrwalacza

Poniżej opisano sposób usuwania zacięć papieru w obszarze dupleksera lub utrwalacza. W przypadku zacięcia panel sterowania wyświetla animację pomocną w usuwaniu zaciętego materiału.

1. **M630dn,M630h i M630f**: Wyciągnij pojemnik wyjściowy i osłonę,a następnie unieś,aby je zdjąć.

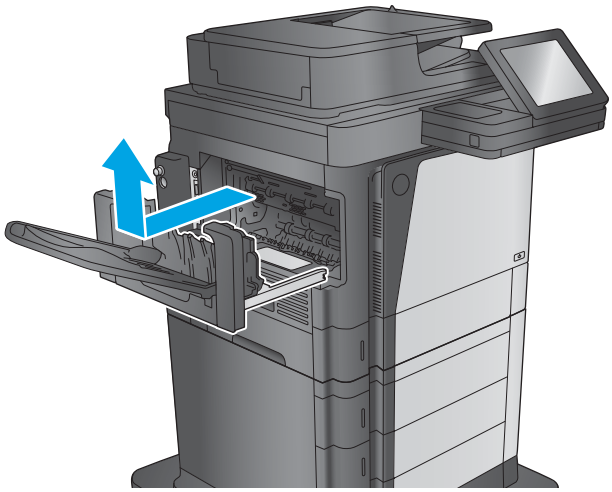

2. **M630z (lub inne modele z zainstalowanym sortownikiem zszywającym)**: Naciśnij przycisk,aby zwolnić sortownik zszywający,i wysuń go z urządzenia.

   OSTROŻNIE: Pamiętaj,aby **nie** odłączać połączenia. Przewód jest na tyle długi,że swobodnie można postawić sortownik zszywający na podłodze. Jeżeli połączenie jest odłączone,podłącz je i ponownie uruchom urządzenie po usunięciu zacięcia,tak aby urządzenie rozpoznało akcesorium.

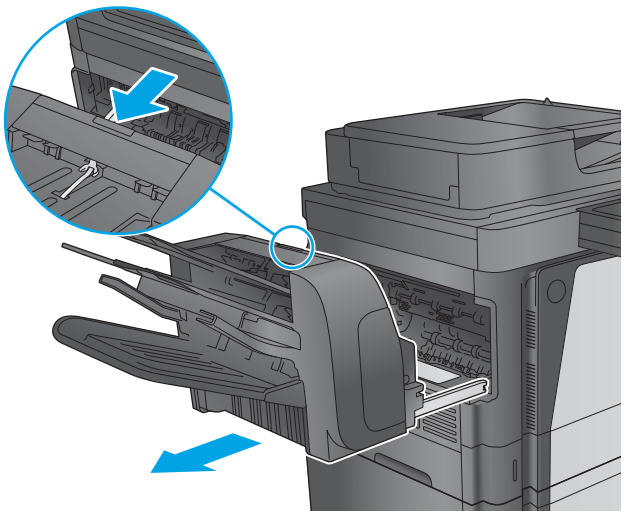

3. Wysuń moduł druku dwustronnego i wyjmij go z urządzenia.

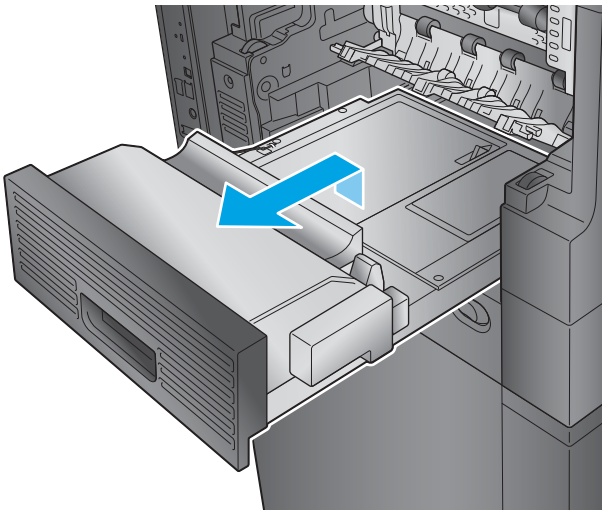

4. Jeżeli do zacięcia papieru doszło w duplekserze,ostrożnie wyjmij papier.

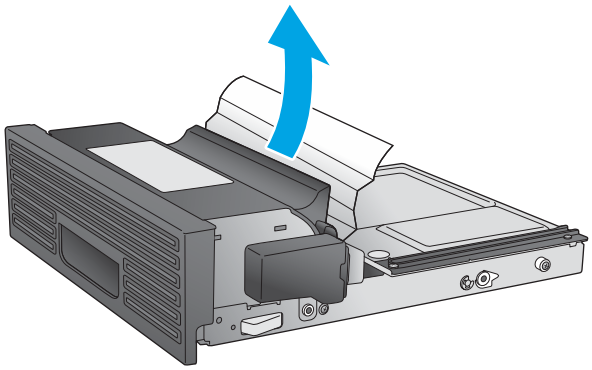

5. Ostrożnie odegnij lewą stronę prowadnicy wejścia utrwalacza,aby ją zwolnić,następnie obróć ją i wyjmij z urządzenia.

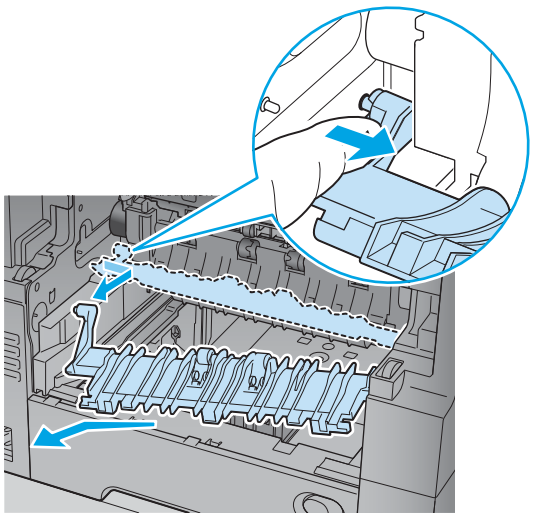

6. Ściśnij dwa niebieskie uchwyty na utrwalaczu,aby go zwolnić,unieś go lekko i wyjmij z wnętrza urządzenia.

   OSTROŻNIE: Utrwalacz może być gorący w czasie korzystania z produktu.

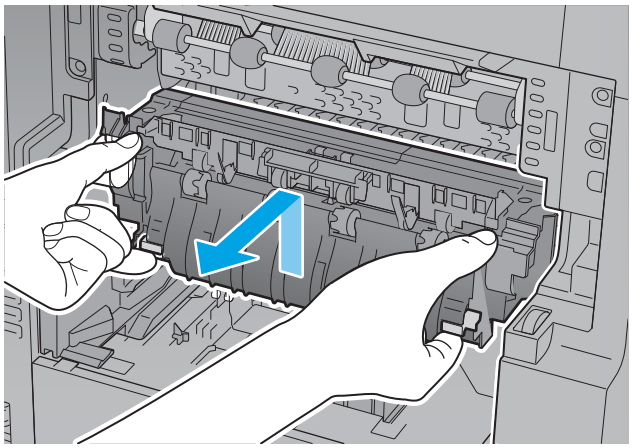

7. Usuń zacięcie,ostrożnie wyciągając papier w linii prostej.

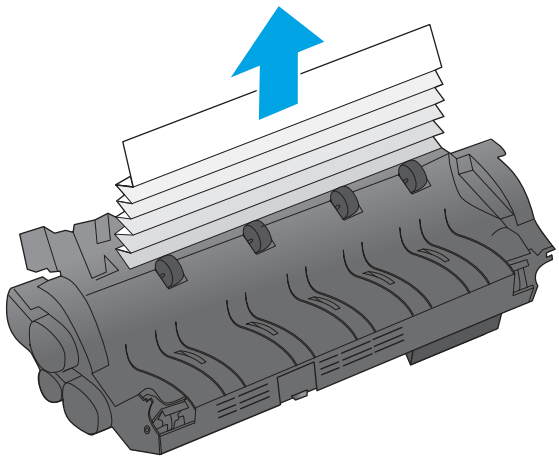

8. Wsuń utrwalacz do urządzenia,aż zaskoczy na swoje miejsce.

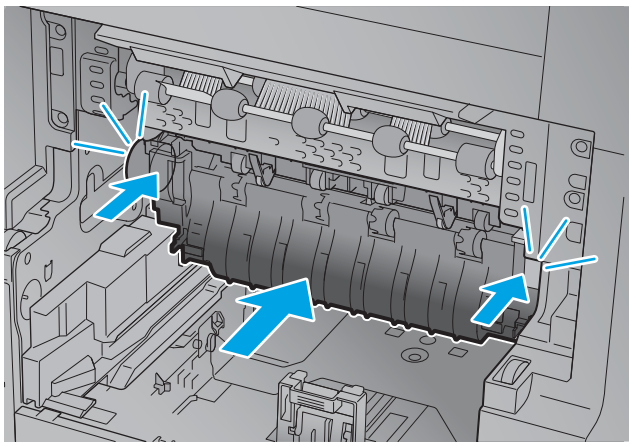

9. Wsuń prawą stronę prowadnicy wejścia utrwalacza do urządzenia,ostrożnie odegnij jej lewą stronę i wciśnij do urządzenia,aby bolce prowadnicy weszły do otworów w korpusie urządzenia.

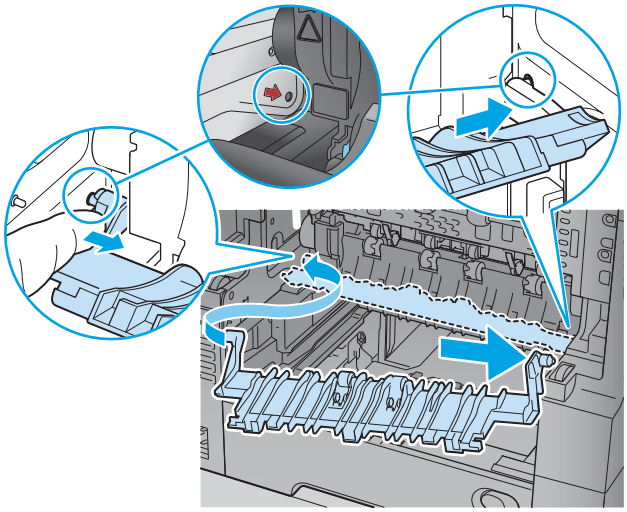

10. Wsuń moduł druku dwustronnego do urządzenia,by go zainstalować.

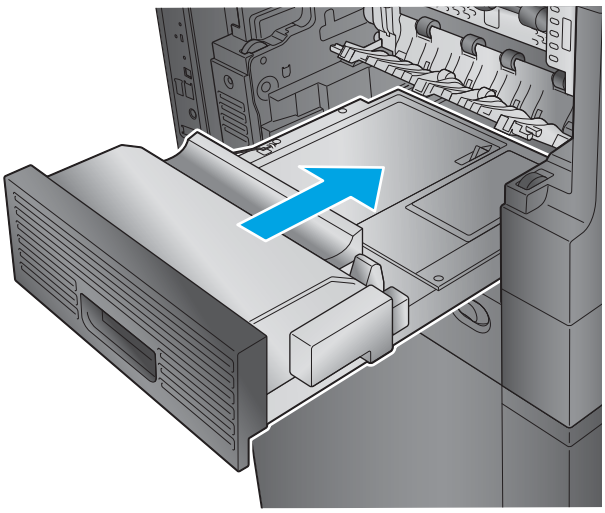

11. **M630dn,M630h i M630f**: Zainstaluj pojemnik wyjściowy i osłonę.

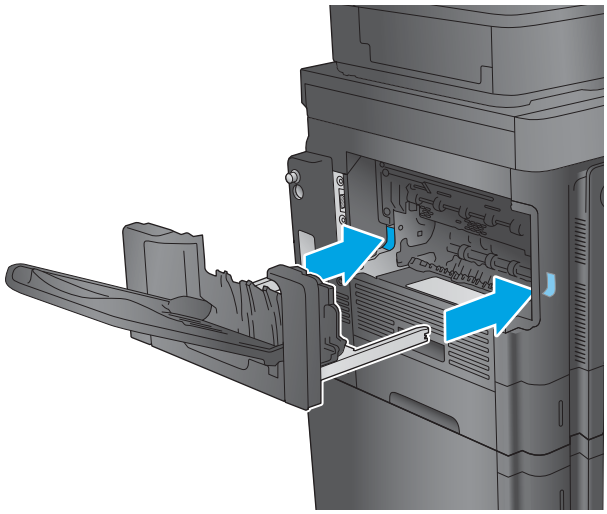

12. **M630z (i inne modele z zainstalowanym sortownikiem zszywającym)**: Wyrównaj sortownik zszywający z prowadnicami w urządzeniu i wsuń sortownik do wnętrza.

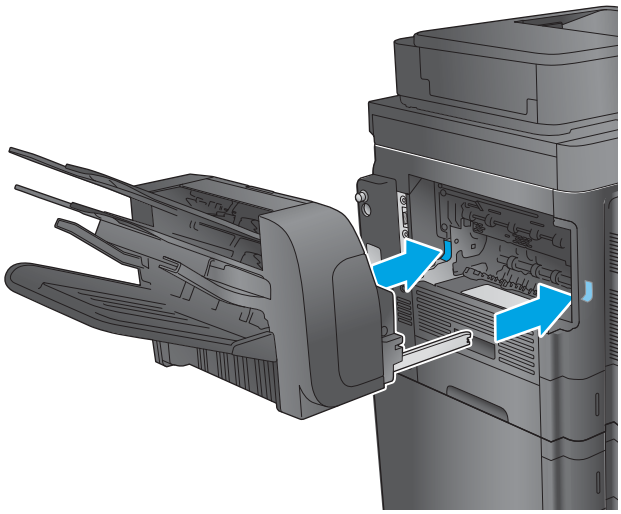

Usuwanie zacięć spod pokrywy górnej w obszarze rejestracji

Poniżej opisano sposób usuwania zacięć papieru spod pokrywy górnej. W przypadku zacięcia panel sterowania wyświetla animację pomocną w usuwaniu zaciętego materiału.

1. Otwórz podajnik 1 i zdejmij pokrywę podajnika kopert (lub wyjmij opcjonalny podajnik kopert, jeżeli jest zainstalowany).

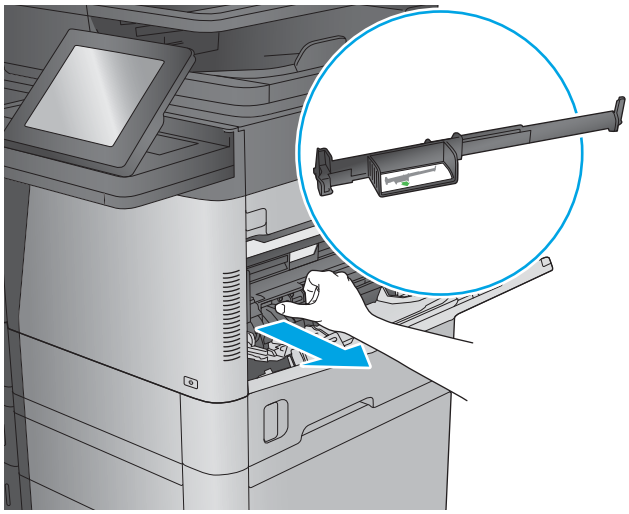

2. Unieś zatrzask zwalniający górną pokrywę i podnieś ją.

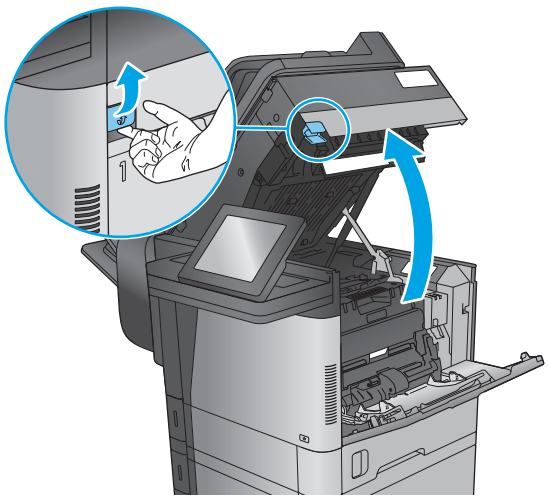

3. Wyjmij kasetę z tonerem.

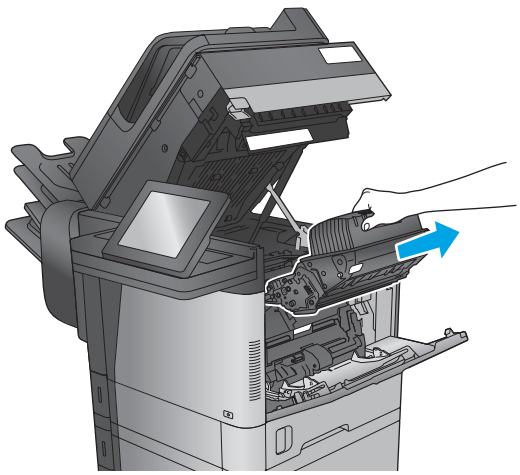

4. Z przodu rolki rejestratora, unieś małą zieloną dźwigienkę aby podnieść plastikową osłonę rolki i wyciągnij zacięty papier, ciągnąc w linii prostej.

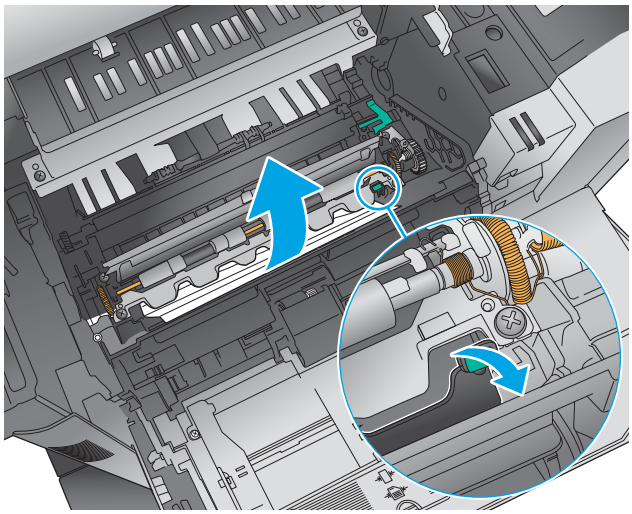

5. Z tyłu rolki, dłuższą zieloną dźwignią podnieś metalową osłonę i wyciągnij zacięty papier, ciągnąc w linii prostej.

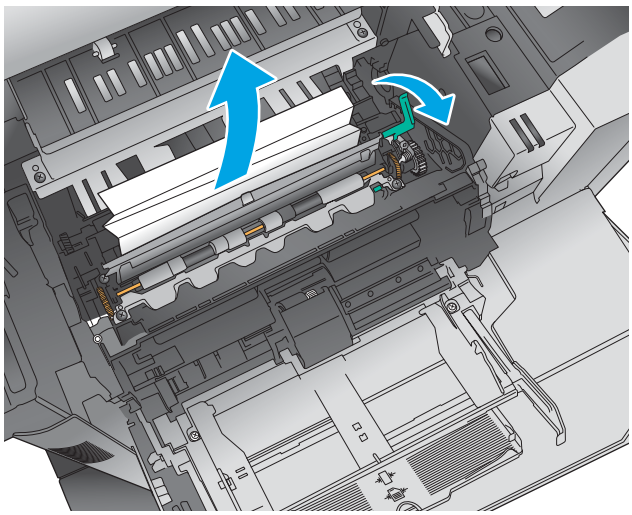

6. Zainstaluj kasetę z tonerem.

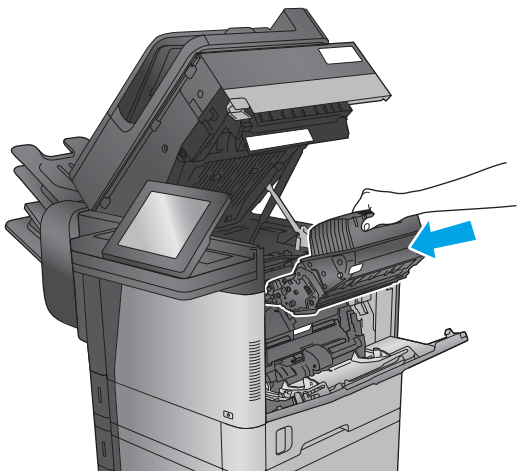

7. Zamknij górną pokrywę.

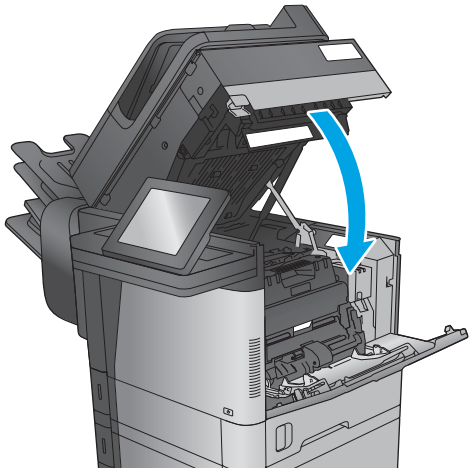

8. Załóż pokrywę podajnika kopert.

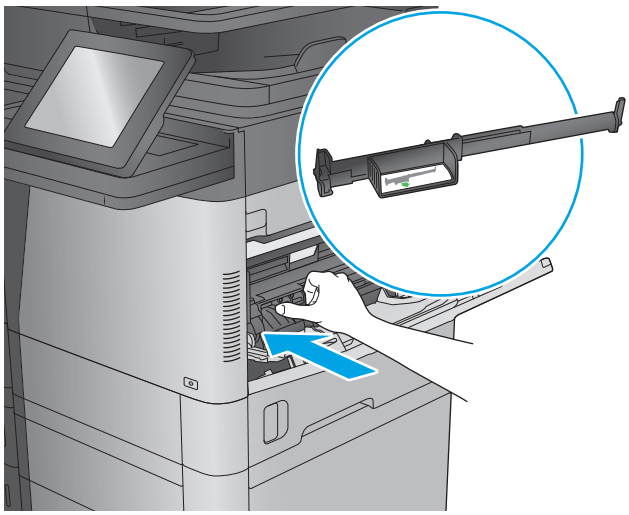

Usuwanie zacięć w pojemniku wyjściowym

Poniżej opisano sposób usuwania zacięć papieru w pojemniku wyjściowym. W przypadku zacięcia panel sterowania wyświetla animację pomocną w usuwaniu zaciętego materiału.

1. **M630dn,M630h i M630f**: Jeśli papier jest widoczny w pojemniku wyjściowym,chwyć go za krawędź i usuń.

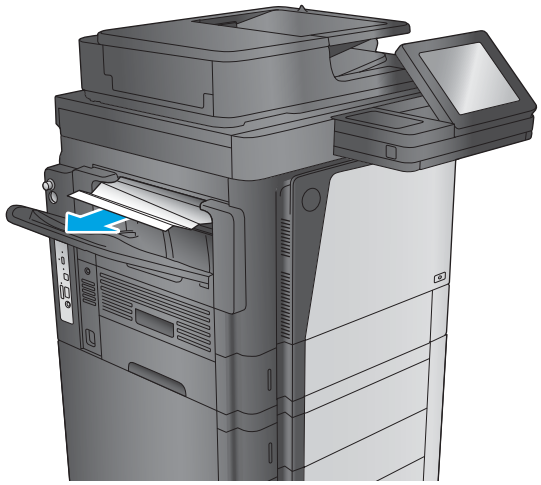

2. **M630z**: Wyjmij zacięty papier z pojemników sortownika.

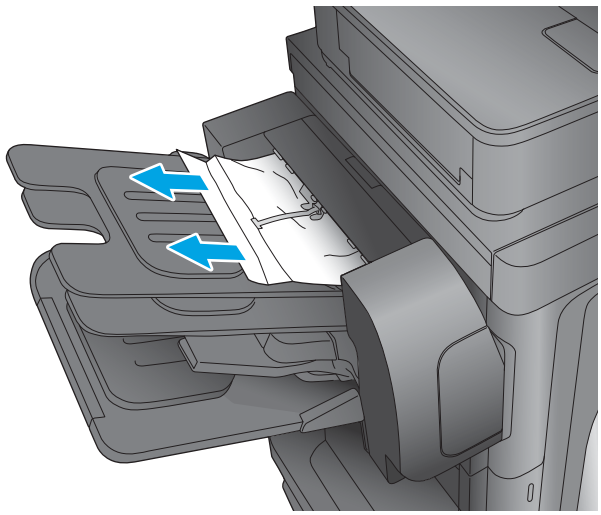

Usuwanie zacięć przy sortowniku zszywającym

Poniżej opisano sposób usuwania zaciętego papieru w module sortownika zszywającego. W przypadku zacięcia panel sterowania wyświetla animację pomocną w usuwaniu zaciętego materiału.

1. Wyjmij zacięty papier z pojemników sortownika.

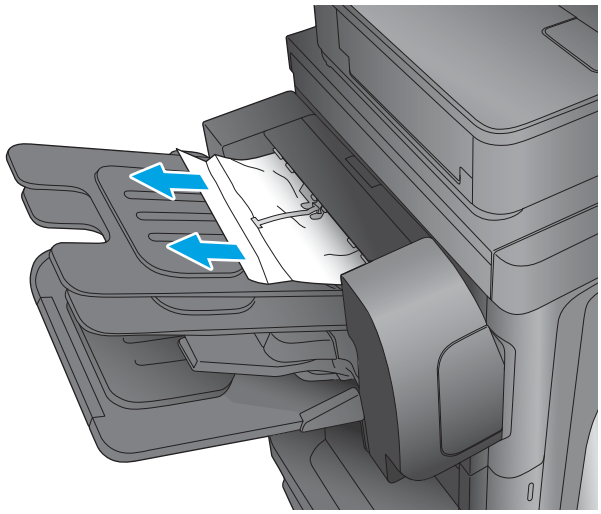

2. Naciśnij przycisk, aby zwolnić sortownik zszywający, i wysuń go z urządzenia.

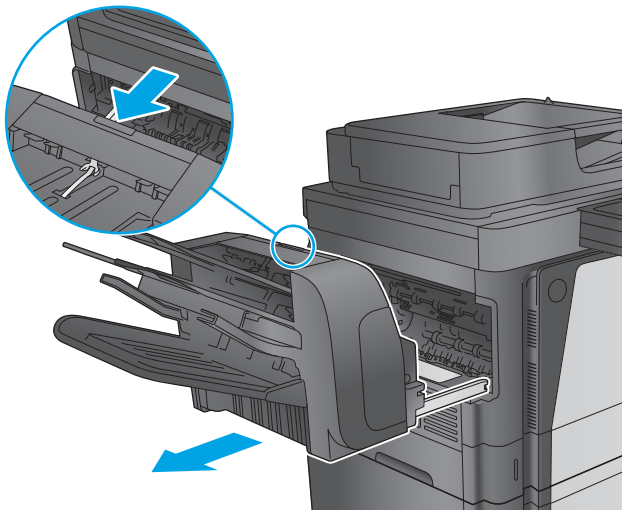

3. Jeśli pod prowadnicą papieru widać zacięty papier, wyciągnij go bezpośrednio.

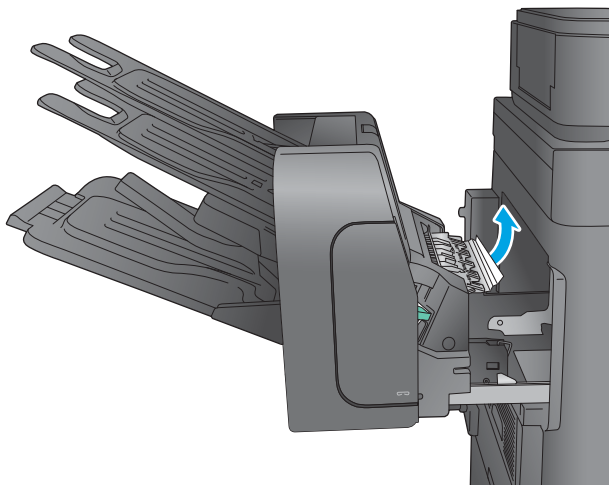

4. Otwórz drzwiczki dostępu do zacięcia. Jeśli wewnątrz widać zacięty papier, wyciągnij go bezpośrednio.

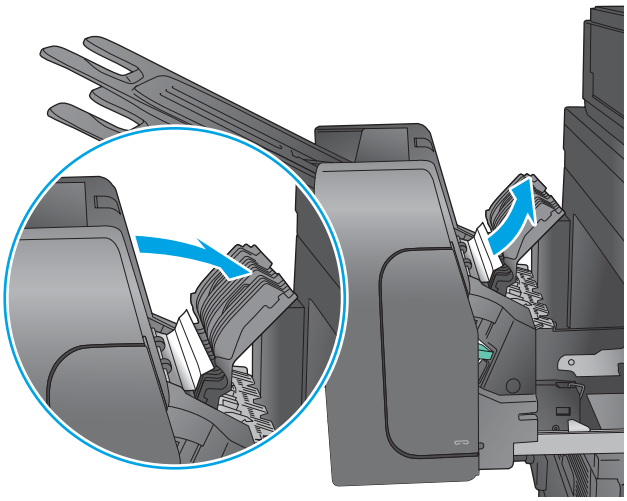

5. Podłącz sortownik zszywający.

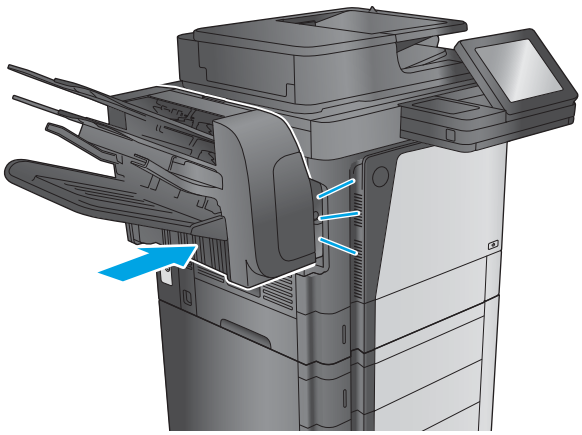

Usuwanie zaciętych zszywek przy sortowniku zszywającym

Poniżej opisano sposób usuwania zaciętych zszywek w module sortownika zszywającego. W przypadku zacięcia panel sterowania wyświetla animację pomocną w usuwaniu zaciętego materiału.

1. Naciśnij przycisk, aby zwolnić sortownik zszywający, i wysuń go z urządzenia.

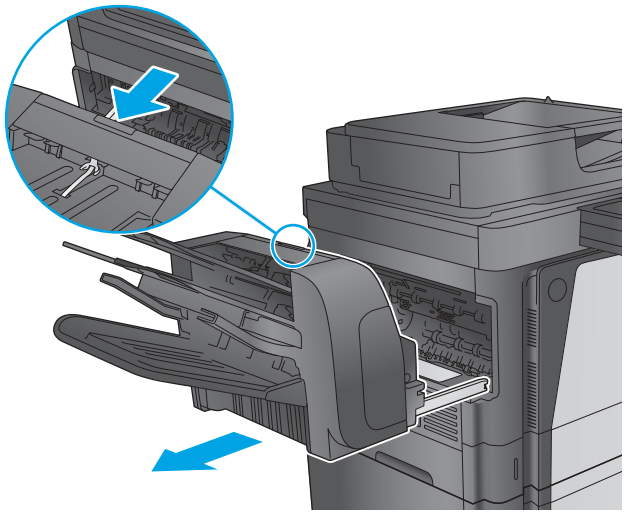

2. Naciśnij zatrzask, aby otworzyć osłonę zszywacza.

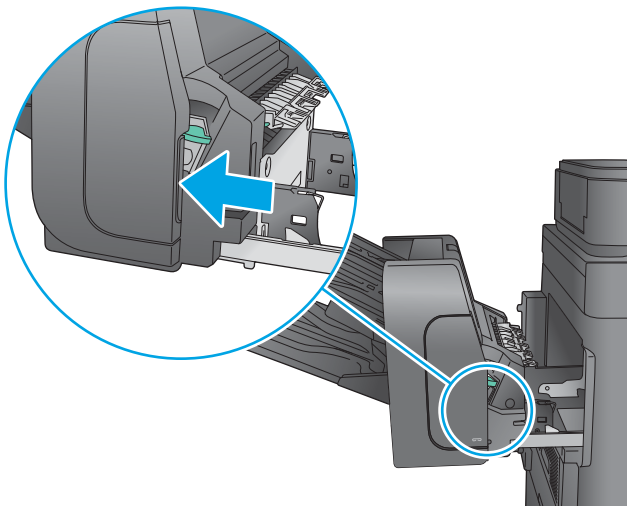

3. Otwórz osłonę zszywacza.

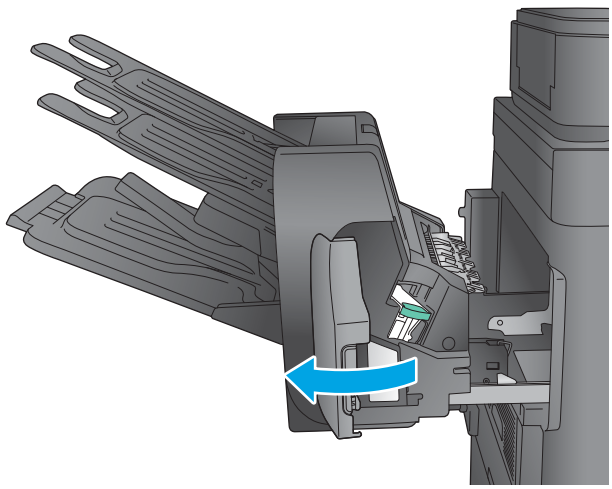

4. Unieś do góry zieloną dźwignię kasety zszywacza, a następnie wyciągnij kasetę zszywacza.

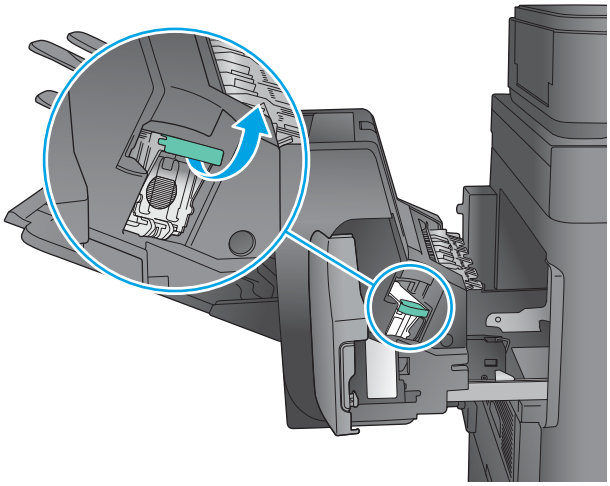

5. Podnieś do góry niewielką dźwignię z tyłu kasety ze zszywkami.

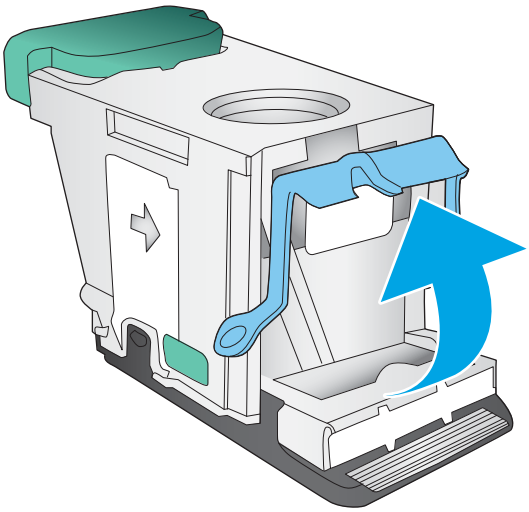

6. Usuń zacięte zszywki.

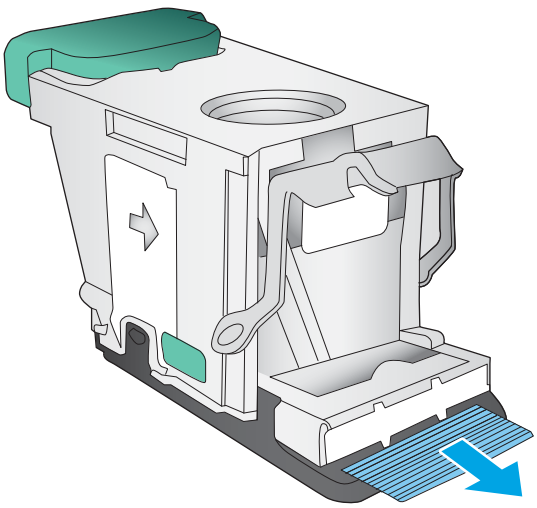

7. Zamknij dźwignię z tyłu kasety ze zszywkami. Upewnij się, że dźwignia została zablokowana w prawidłowym położeniu.

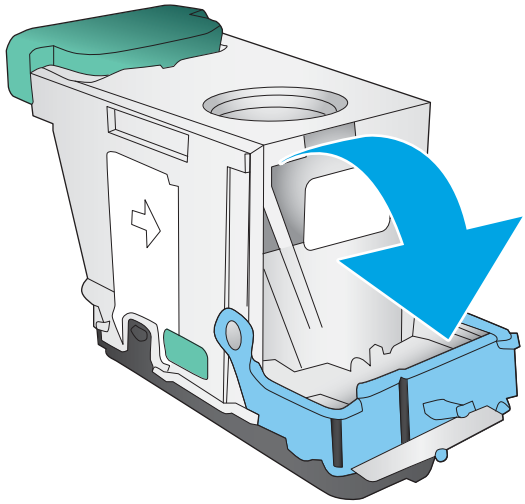

8. Włóż kasetę do zszywacza i dociskaj zieloną dźwignię aż do zablokowania na miejscu.

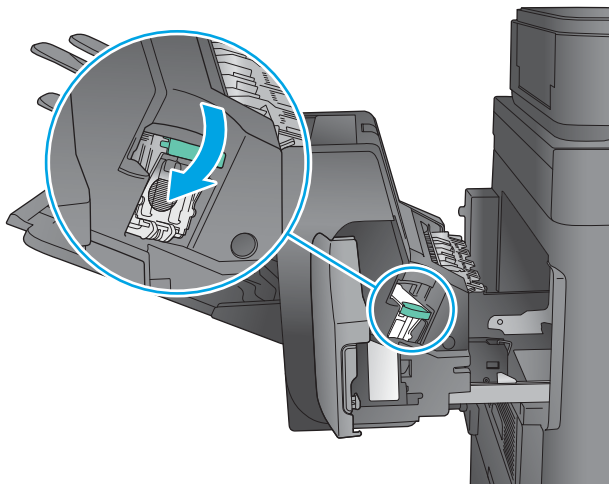

9. Zamknij osłonę zszywacza.

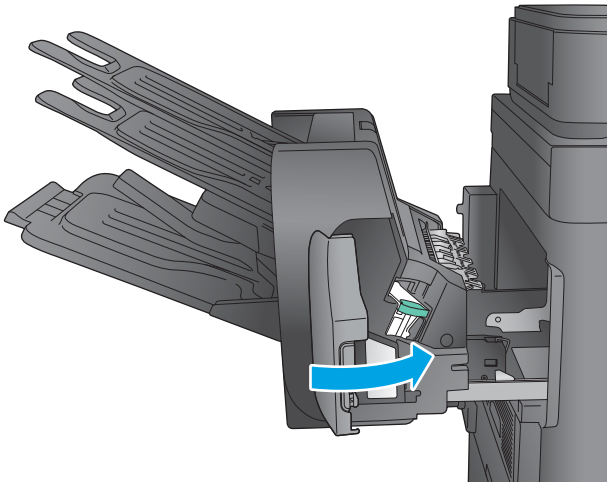

10. Wsuń sortownik zszywający do urządzenia, aż zatrzaśnie się na swoim miejscu.

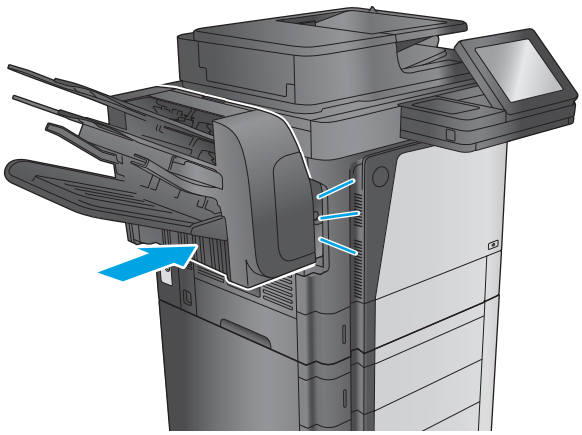

Poprawianie jakości druku

Jeżeli występują problemy z jakością druku, wypróbuj poniższe rozwiązania w przedstawionej kolejności, aby rozwiązać problem.

Jeżeli występują problemy z jakością skanowania, faksowania lub kopiowania, wypróbuj poniższe rozwiązania oraz zobacz „Poprawianie jakości skanowania”, „Poprawianie jakości faksu” lub „Poprawianie jakości kopiowania”, aby sprawdzić dodatkowe rozwiązania.

- Drukowanie dokumentu z innego programu
- Sprawdzanie ustawienia typu papieru dla zlecenia druku
- Sprawdzanie stanu kasety z tonerem
- Czyszczenie urządzenia
- Sprawdzanie wizualne kasety z tonerem
- Sprawdzenie papieru i środowiska drukowania
- Sprawdź ustawienia trybu EconoMode
- Używanie innego sterownika druku

Drukowanie dokumentu z innego programu

Spróbuj wydrukować dokument z innego programu. Jeśli strona drukowana jest prawidłowo, problem związany jest z programem, z którego drukujesz.

Sprawdzanie ustawienia typu papieru dla zlecenia druku

Sprawdź ustawienia typu papieru, gdy drukujesz z programu, a na wydrukach pojawiają się smugi, tekst jest rozmyty lub ciemny, papier się marszczy, występują drobinki toneru lub niewielkie miejsca, w których toner nie został utrwalony.

Sprawdzenie ustawienia rodzaju papieru (Windows)

1. W programie wybierz opcję **Drukuj**.
2. Wybierz urządzenie, a następnie kliknij przycisk **Właściwości** lub **Preferencje**.
3. Kliknij kartę **Papier/Jakość**.
4. Z listy rozwijanej **Rodzaj papieru** wybierz opcję **Więcej...**.
5. Rozwiń listę opcji **Rodzaj:** .
6. Rozwiń kategorię rodzajów papieru, która najlepiej opisuje wykorzystywany papier.
7. Wybierz rodzaj używanego papieru, a następnie kliknij przycisk **OK**.
8. Kliknij przycisk **OK**, aby zamknąć okno dialogowe **Właściwości dokumentu**. W oknie dialogowym **Drukuj** kliknij przycisk **OK**, aby wydrukować zadanie.

Sprawdzanie ustawienia rodzaju papieru (OS X)

1. Kliknij menu **Plik**, a następnie kliknij polecenie **Drukuj**.
2. Wybierz urządzenie.
3. Kliknij **Pokaż szczegóły**, a następnie menu **Nośniki i jakość** lub **Papier/jakość**.
4. Wybierz rodzaj z listy rozwijanej **Rodzaj nośnika**.
5. Kliknij przycisk **Drukuj**.

Sprawdzanie stanu kasety z tonerem

Wykonaj te czynności, aby sprawdzić szacunkowy pozostały czas eksploatacji kaset z tonerem i (jeśli ma to zastosowanie) stan innych części wymiennych.

Krok 1: Wydruk strony stanu materiałów eksploatacyjnych

1. Na ekranie głównym panelu sterowania urządzenia przewiń i dotknij przycisku Materiały eksploatacyjne.
2. Na ekranie jest podany stan wszystkich materiałów eksploatacyjnych.
3. Aby wydrukować lub wyświetlić raport stanu wszystkich materiałów eksploatacyjnych, w tym numery katalogowe oryginalnych części firmy HP do składania zamówień na materiały eksploatacyjne, dotknij przycisku Zarządzaj materiałami eksploatacyjnymi. Dotknij przycisku Stan materiałów eksploatacyjnych, a następnie dotknij przycisku Drukuj lub Wyświetl.

Krok 2: Sprawdzanie stanu materiałów eksploatacyjnych

1. Spójrz na raport stanu materiałów eksploatacyjnych, aby sprawdzić procent pozostałego czasu eksploatacji kaset z tonerem i (jeśli ma to zastosowanie) stan innych części wymiennych.

   Po osiągnięciu przez kasetę z tonerem końca szacowanego okresu eksploatacji mogą wystąpić problemy z jakością druku. Na stronie stanu materiałów eksploatacyjnych pojawi się informacja, gdy poziom materiału jest bardzo niski. Kiedy materiał eksploatacyjny HP ulegnie prawie całkowitemu wyczerpaniu, gwarancja HP Premium Protection na ten materiał wygaśnie.

   O ile jakość druku jest nadal na akceptowalnym poziomie, wymiana kasety z tonerem nie jest jeszcze konieczna. Warto zawsze dysponować nową kasetą, którą można od razu zainstalować, gdy jakość druku przestanie być akceptowalna.

   Jeśli stwierdzisz, że należy wymienić kasetę z tonerem lub inne części wymienne, na stronie stanu materiałów eksploatacyjnych można znaleźć listę numerów katalogowych oryginalnych części zamiennych firmy HP.

2. Sprawdź, czy używasz oryginalnej kasety firmy HP.

   Na oryginalnej kasecie z tonerem firmy HP znajdują się słowa „HP” lub „Hewlett-Packard” albo logo firmy HP. Więcej informacji na temat identyfikowania kaset firmy znajduje się pod adresem www.hp.com/go/learnaboutsupplies.

Czyszczenie urządzenia

Drukowanie strony czyszczącej

W trakcie procesu drukowania cząsteczki papieru, toneru i kurzu mogą gromadzić się wewnątrz produktu i powodować problemy z jakością druku, na przykład plamki toneru, smugi, paski, linie, zachlapania lub powtarzające się znaki.

Aby oczyścić ścieżkę papieru w urządzeniu, wykonaj następujące kroki:

1. Na ekranie głównym panelu sterowania urządzenia przewiń i dotknij przycisku Konserwacja urządzenia.
2. Dotknij kolejno opcji Kalibracja/Czyszczenie, Strona czyszcząca, a następnie Drukuj, aby wydrukować stronę.

   Na panelu sterowania urządzenia zostanie wyświetlony komunikat **Czyszczenie**. Proces czyszczenia trwa kilka minut. Do momentu zakończenia procesu czyszczenia nie należy wyłączać drukarki. Po jego zakończeniu wyrzuć wydrukowaną stronę.

Sprawdzanie czystości szyby skanera (kurz i smugi)

Na szybie skanera i białym plastikowym tle mogą się z czasem zbierać zanieczyszczenia, które mogą pogorszyć jakość skanowania. Zastosuj poniższą procedurę, aby oczyścić skaner, jeżeli na wydruku pojawiają się smugi, niepożądane linie, czarne kropki, słaba jakość druku lub niewyraźny tekst.

1. Naciśnij przycisk zasilania, aby wyłączyć urządzenie, a następnie odłącz kabel zasilający od gniazdka.

2. Otwórz pokrywę skanera.

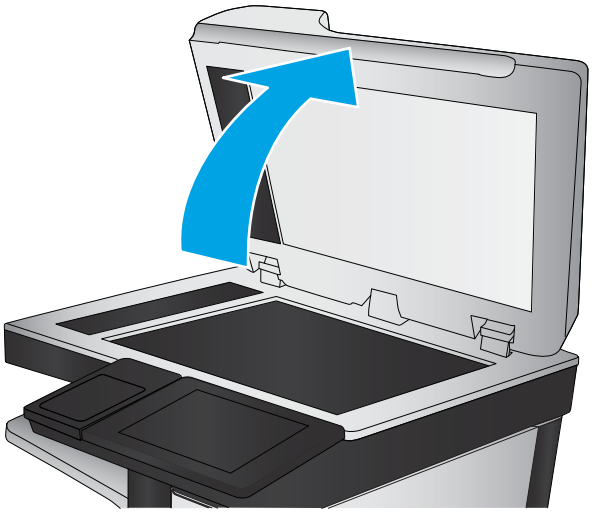

3. Wyczyść szybę skanera, paski podajnika dokumentów i białe plastikowe tło miękką szmatką lub gąbką zwilżoną płynem do szyb nierysującym powierzchni.

   OSTROŻNIE: Nie należy używać substancji ściernych, acetonu, benzenu, amoniaku, alkoholu etylowego ani czterochlorku węgla na żadnej części produktu, ponieważ substancje te mogą uszkodzić produkt. Nie należy wylewać płynów bezpośrednio na szybę lub wałek. Mogą one przeciekać pod szybę i uszkodzić produkt.

   UWAGA: Jeśli pojawią się problemy ze smugami na kopiach w przypadku używania podajnika dokumentów, wyczyść wąski pasek szklany z lewej strony skanera.

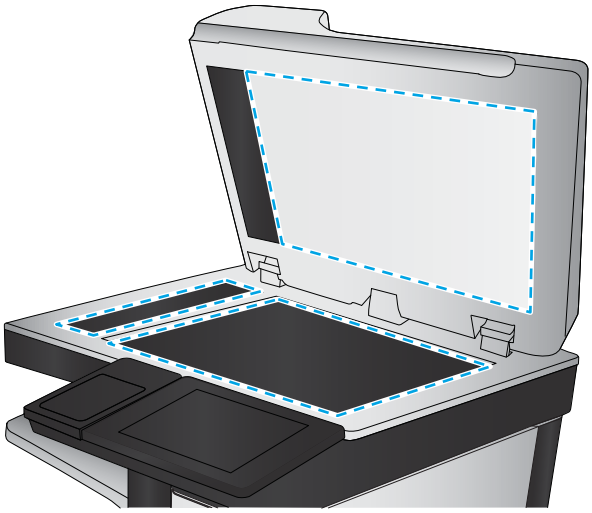

4. Wytrzyj szybę i białe plastikowe części do sucha irchą lub gąbką celulozową, aby uniknąć zacieków.

5. Podłącz kabel zasilający do gniazdka, a następnie naciśnij przycisk zasilania, aby włączyć urządzenie.

Sprawdzanie wizualne kasety z tonerem

Postępuj według tych kroków, aby sprawdzić każdy wkład z tonerem.

1. Wyjmij kasetę z tonerem z urządzenia.
2. Sprawdź, czy nie jest uszkodzony układ pamięci kasety.
3. Sprawdź powierzchnię zielonego bębna obrazowego.

   ⚠ **OSTROŻNIE:** Nie dotykaj bębna obrazowego. Odciski palców pozostawione na bębnie obrazowych mogą spowodować problemy z jakością wydruku.

4. Jeśli na bębnie obrazowym dostrzeżesz jakiekolwiek rysy, odciski palców lub inne uszkodzenia, wymień kasetę z tonerem.

5. Załóż kasetę z tonerem z powrotem i wydrukuj kilka stron, aby sprawdzić, czy problem został rozwiązany.

Sprawdzenie papieru i środowiska drukowania

Krok 1: Należy używać tylko papieru zgodnego ze specyfikacjami firmy HP

Niektóre problemy z jakością druku wynikają z użycia papieru niezgodnego ze specyfikacją firmy HP.

- Zawsze używaj papierów o rodzaju i gramaturze obsługiwanej przez urządzenie.
- Papier powinien być dobrej jakości bez nacięć, nakłuć, rozdarć, skaz, plam, luźnych drobin, kurzu, zmarszczek, ubytków oraz zawiniętych bądź zagiętych krawędzi.
- Nie należy stosować papieru, który był wcześniej używany do drukowania.
- Używaj papieru, który nie zawiera materiału metalicznego, na przykład brokatu.
- Używaj papieru przeznaczonego do drukarek laserowych. Nie używaj papieru przeznaczonego wyłącznie do drukarek atramentowych.
- Nie używaj papieru zbyt szorstkiego. Zasadniczo im bardziej gładki papier, tym lepsza jakość wydruków.

Krok 2: Sprawdzanie środowiska pracy

Środowisko pracy może mieć bezpośredni wpływ na jakość druku i jest częstą przyczyną problemów z jakością druku lub podawaniem papieru. Wypróbuj następujące rozwiązania:

- Odsuń urządzenie z dala od miejsc, w których są przeciągi, takich jak otwarte okna lub drzwi bądź szyby wentylacyjne.
- Upewnij się, że urządzenie nie jest wystawione na działanie temperatur i wilgoci, których wartości nie mieszczą się w specyfikacji dotyczącej środowiska pracy.
- Nie umieszczaj urządzenia w małym pomieszczeniu, np. w szafce.
- Umieść urządzenie na stabilnej, równej powierzchni.
- Usuń wszystkie elementy, które mogą blokować otworzy wentylacyjne urządzenia. Urządzenie musi mieć dobry przepływ powietrza z każdej strony, także z góry.
- Chroń urządzenie przed zanieczyszczeniami z powietrza, kurzem, parą, smarem i innymi substancjami, które mogą pozostawić osad wewnątrz urządzenia.

Krok 3: Ustawianie wyrównania poszczególnych podajników papieru

Postępuj według tych kroków, jeśli tekst lub obrazy nie są wyśrodkowane lub nie są prawidłowo ustawione na wydruku przy drukowaniu z określonych podajników.

1. Na ekranie głównym panelu sterowania urządzenia przewiń i dotknij przycisku Administracja.
2. Otwórz kolejno następujące menu:

- Ustawienia ogólne
- Jakość druku
- Rejestracja obrazu

3. Wybierz podajnik, który chcesz wyregulować.
4. Dotknij przycisku Drukuj stronę testową, a następnie postępuj zgodnie z instrukcjami na wydrukowanych stronach.
5. Dotknij przycisku Drukuj stronę testową, aby zweryfikować efekty, a następnie w razie potrzeby przeprowadź dalsze regulacje.
6. Gdy efekty będą zadowalające, dotknij przycisku Zapisz, aby zapisać nowe ustawienia.

Sprawdź ustawienia trybu EconoMode

Firma HP nie zaleca korzystania z trybu EconoMode przez cały czas. Jeśli opcja EconoMode jest używana przez cały czas, toner może nie zostać w pełni zużyty, gdy ulegną już zużyciu mechaniczne części kasety z tonerem. Jeśli jakość druku zacznie się pogarszać i stanie się nie do zaakceptowania, należy rozważyć wymianę kasety z tonerem.

UWAGA: Ta funkcja jest dostępna w przypadku sterownika drukarki PCL 6 dla systemu Windows. Jeśli nie używasz tego sterownika, możesz włączyć tę funkcję, używając wbudowanego serwera internetowego.

Wykonaj poniższe kroki jeżeli cała strona jest zbyt ciemna lub zbyt jasna.

1. W programie wybierz opcję **Drukuj**.
2. Wybierz urządzenie, a następnie kliknij przycisk **Właściwości** lub **Preferencje**.
3. Kliknij kartę **Papier/Jakość** , a następnie odszukaj obszar **Jakość druku**.
4. Jeżeli cała strona jest zbyt ciemna, zastosuj następujące ustawienia:
   - Wybierz opcję **600 dpi**.
   - Zaznacz pole wyboru **EconoMode**, aby włączyć tę opcję.

   Jeżeli cała strona jest zbyt jasna, zastosuj następujące ustawienia:
   - Wybierz opcję **FastRes 1200**.
   - Usuń zaznaczenie pola wyboru **EconoMode**, aby wyłączyć tę opcję.
5. Kliknij przycisk **OK**, aby zamknąć okno dialogowe **Właściwości dokumentu**. W oknie dialogowym **Drukuj** kliknij przycisk **OK**, aby wydrukować zadanie.

Używanie innego sterownika druku

Spróbuj użyć innego sterownika druku, jeśli na wydrukach pojawiają się niepożądane linie, brakuje tekstu, obrazów, występuje niewłaściwe formatowanie lub inna czcionka.

Pobierz dowolny z następujących sterowników z witryny internetowej HP: www.hp.com/support/ljMFPM630.

Sterownik HP PCL 6	• Dostarczony jako domyślny sterownik na dołączonej instalacyjnej płycie CD z oprogramowaniem. Sterownik ten jest instalowany automatycznie, jeśli nie wybrano innego • Rekomendowany dla wszystkich środowisk Windows • Zapewnia na ogół najlepszą szybkość, jakość druku i obsługę funkcji urządzenia w przypadku większości zastosowań • Zaprojektowany w celu uzyskania najlepszej szybkości w systemach Windows z interfejsem GDI (Windows Graphic Device Interface) • Może nie być w pełni zgodny z oprogramowaniem innych firm i oprogramowaniem użytkownika opartym na języku PCL 5
Sterownik HP UPD PS	• Zalecany w przypadku drukowania za pomocą oprogramowania firmy Adobe® lub innych aplikacji przeznaczonych szczególnie do obsługi grafiki • Zapewnia obsługę drukowania przy emulacji języka PostScript i obsługę czcionek PostScript flash
HP UPD PCL 5	• Zalecany do ogólnych zadań drukowania w środowiskach biurowych z systemem Windows • Zgodny z wcześniejszymi wersjami języka PCL i starszymi urządzeniami HP LaserJet • Najlepszy wybór dla zadań drukowania w przypadku oprogramowania innych firm lub oprogramowania użytkownika • najlepszy wybór dla środowisk heterogenicznych wymagających pracy urządzenia w trybie PCL 5 (UNIX, Linux, mainframe) • Zaprojektowany dla firmowych środowisk Windows w celu zapewnienia obsługi wielu modeli urządzeń przez jeden sterownik • Zalecany przy drukowaniu na różnych modelach urządzeń w mobilnym środowisku Windows
HP UPD PCL 6	• Zalecane w przypadku drukowania we wszystkich systemach Windows • Zapewnia największą ogólną szybkość drukowania i obsługę funkcji drukarki dla większości użytkowników • Dostosowany do wymagań interfejsu GDI (Graphic Device Interface) systemu Windows, zapewnia uzyskanie największej szybkości w systemach Windows • Może nie być w pełni zgodny z oprogramowaniem innych firm i oprogramowaniem użytkownika opartym na języku PCL 5

Popraw jakość kopiowania obrazu

Jeżeli występują problemy z jakością kopiowania, wypróbuj poniższe rozwiązania w przedstawionej kolejności.

- Sprawdzanie czystości szyby skanera (kurz i smugi)
- Kalibracja skanera
- Sprawdzenie ustawień papieru
- Sprawdzanie ustawień regulacji obrazu
- Optymalizacja kopii pod względem tekstu lub obrazów
- Kopiowanie od krawędzi do krawędzi
- Czyszczenie rolek pobierających i wkładki rozdzielającej podajnika dokumentów

Najpierw wypróbuj kilka prostych kroków:

- Użyj skanera płaskiego zamiast podajnika dokumentów.
- Użyj oryginałów wysokiej jakości.
- Używając podajnika dokumentów, prawidłowo załaduj oryginał do podajnika dokumentów za pomocą prowadnic papieru, aby uniknąć niewyraźnych lub skrzywionych obrazów.

Jeżeli problem nadal występuje, wypróbuj dodatkowe rozwiązania. Jeżeli nie pomogą, sprawdź dodatkowe rozwiązania w sekcji „Poprawianie jakości druku”.

Sprawdzanie czystości szyby skanera (kurz i smugi)

Na szybie skanera i białym plastikowym tle mogą się z czasem zbierać zanieczyszczenia, które mogą pogorszyć jakość skanowania. Zastosuj poniższą procedurę, aby oczyścić skaner, jeżeli na wydruku pojawiają się smugi, niepożądane linie, czarne kropki, słaba jakość druku lub niewyraźny tekst.

1. Naciśnij przycisk zasilania, aby wyłączyć urządzenie, a następnie odłącz kabel zasilający od gniazdka.

2. Otwórz pokrywę skanera.

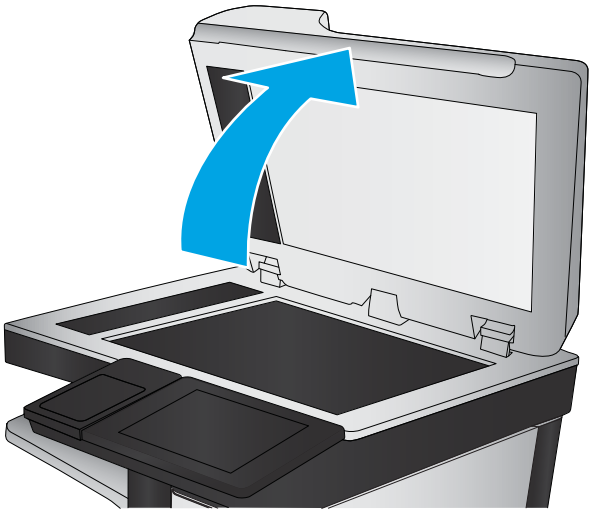

3. Wyczyść szybę skanera, paski podajnika dokumentów i białe plastikowe tło miękką szmatką lub gąbką zwilżoną płynem do szyb nierysującym powierzchni.

   OSTROŻNIE: Nie należy używać substancji ściernych, acetonu, benzenu, amoniaku, alkoholu etylowego ani czterochlorku węgla na żadnej części produktu, ponieważ substancje te mogą uszkodzić produkt. Nie należy wylewać płynów bezpośrednio na szybę lub wałek. Mogą one przeciekać pod szybę i uszkodzić produkt.

   UWAGA: Jeśli pojawią się problemy ze smugami na kopiach w przypadku używania podajnika dokumentów, wyczyść wąski pasek szklany z lewej strony skanera.

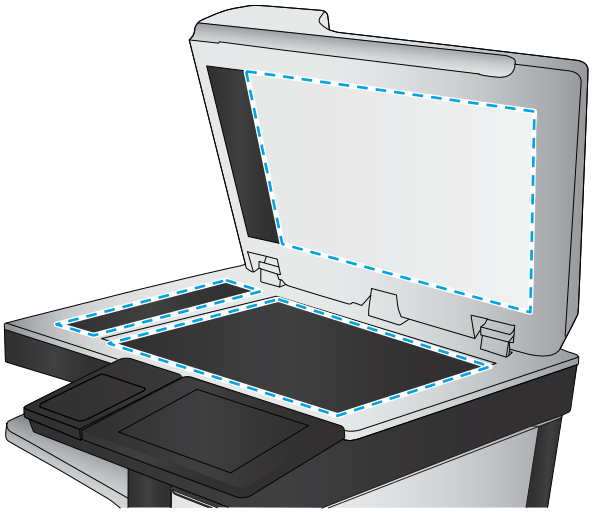

4. Wytrzyj szybę i białe plastikowe części do sucha irchą lub gąbką celulozową, aby uniknąć zacieków.

5. Podłącz kabel zasilający do gniazdka, a następnie naciśnij przycisk zasilania, aby włączyć urządzenie.

Kalibracja skanera

Jeśli skopiowany obraz nie jest ustawiony poprawnie na stronie, postępuj według tych kroków, aby skalibrować skaner.

UWAGA: Gdy korzystasz z podajnika dokumentów upewnij się, by prowadnice w podajniku wejściowym dotykały oryginału.

1. Na ekranie głównym panelu sterowania urządzenia przewiń i dotknij przycisku Konserwacja urządzenia.

2. Otwórz następujące menu:

   - Kalibracja/Czyszczenie
   - Kalibracja skanera

3. Dotknięcie przycisku Dalej spowoduje uruchomienie procesu kalibracji. Postępuj zgodnie z instrukcjami wyświetlanymi na ekranie.

4. Zaczekaj na zakończenie kalibracji urządzenia, a następnie spróbuj ponownie rozpocząć drukowanie.

Sprawdzenie ustawień papieru

Postępuj według tych kroków, jeśli na kopiach pojawiają się smugi, tekst jest rozmyty lub ciemny, papier się marszczy, występują drobinki toneru lub miejsca, w których toner nie został utrwalony.

Krok 1: Sprawdź konfigurację formatu i rodzaju papieru

1. Na ekranie głównym panelu sterowania urządzenia przewiń i dotknij przycisku Podajniki.

2. Dotknij wiersza odpowiadającego podajnikowi, który będzie konfigurowany, a następnie dotknij przycisku Modyfikuj.

3. Z list opcji wybierz format i rodzaj papieru.

4. Dotknij przycisku OK, aby zapisać ustawienie.

Krok 2: Wybierz, który podajnik będzie używany do tworzenia kopii.

1. Na ekranie głównym panelu sterowania urządzenia dotknij przycisku Kopiuj.

2. Dotknij przycisku Wybór papieru.

3. Wybierz podajnik z papierem, który ma być używany, a następnie dotknij przycisku OK.

UWAGA: Ustawienia te są tymczasowe. Po zakończeniu zadania urządzenie przywraca ustawienia domyślne.

Sprawdzanie ustawień regulacji obrazu

Zmień te dodatkowe ustawienia, aby zwiększyć jakość kopiowania.

1. Na ekranie głównym panelu sterowania urządzenia dotknij przycisku Kopiuj.

2. Dotknij przycisku Regulacja obrazu.

3. Przesuń suwaki, aby ustawić poziom przyciemnienia, kontrastu, ostrości oraz oczyszczania tła. Dotknij przycisku OK.

4. Dotknij przycisku Start .

UWAGA: Ustawienia te są tymczasowe. Po zakończeniu zadania urządzenie przywraca ustawienia domyślne.

Optymalizacja kopii pod względem tekstu lub obrazów

Optymalizacja zadania kopiowania pod względem typu skanowanych obrazów: tekstu, grafiki lub zdjęć.

1. Na ekranie głównym panelu sterowania urządzenia dotknij przycisku Kopiuj.

2. Dotknij przycisku Więcej opcji, a następnie przycisku Optymalizuj tekst/obraz.

3. Wybierz jedną ze wstępnie zdefiniowanych opcji lub dotknij przycisku Dostosuj ręcznie, a następnie dostosuj suwak w obszarze Optymalizuj dla. Dotknij przycisku OK.

4. Dotknij przycisku Start .

UWAGA: Ustawienia te są tymczasowe. Po zakończeniu zadania urządzenie przywraca ustawienia domyślne.

Kopiowanie od krawędzi do krawędzi

Użyj tej funkcji, aby uniknąć powstania cieni na krawędziach kopii, gdy oryginalny dokument jest zadrukowany blisko krawędzi.

1. Na ekranie głównym panelu sterowania urządzenia przewiń i dotknij przycisku Administracja.
2. Otwórz kolejno następujące menu:
   - Ustawienia kopiowania
   - Od krawędzi do krawędzi
3. Wybierz opcję Od krawędzi do krawędzi, jeśli oryginał jest zadrukowany blisko krawędzi papieru.
4. Dotknij przycisku Zapisz.
5. Dotknij przycisku Start .

Czyszczenie rolek pobierających i wkładki rozdzielającej podajnika dokumentów

Postępuj według tych kroków, jeśli na wydruku widoczne są smugi toneru lub skrzywiony obraz bądź tekst.

1. Unieś zatrzask podajnika dokumentów.

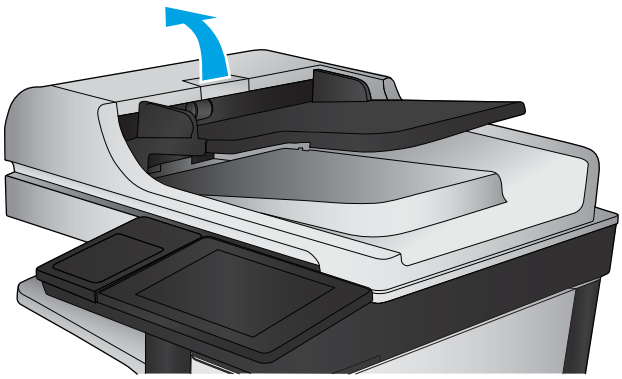

2. Otwórz pokrywę podajnika dokumentów.

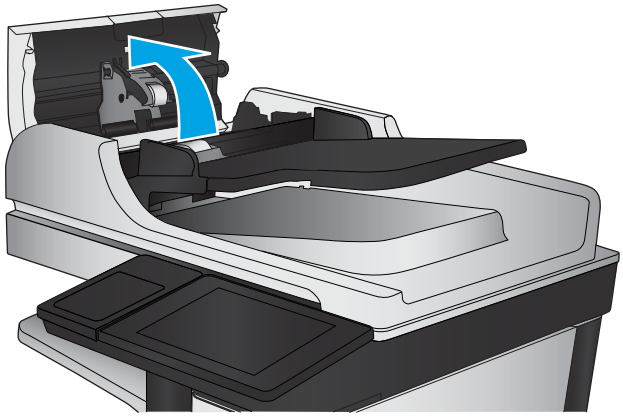

3. Usuń widoczne drobiny i kurz z każdej z rolek oraz i wkładki rozdzielającej za pomocą sprężonego powietrza lub czystej, niepylącej szmatki zwilżonej ciepłą wodą.

   UWAGA: Unieś zespół rolki, aby móc wyczyścić drugą rolkę.

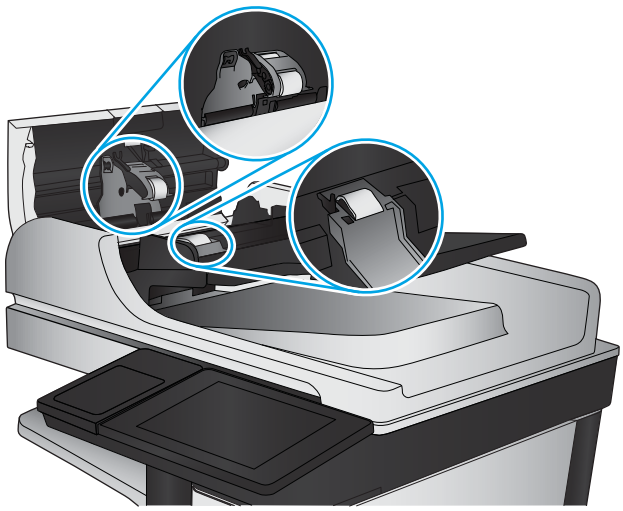

4. Zamknij pokrywę podajnika dokumentów.

Jeżeli nadal występuje, sprawdź, czy wkładka rozdzielająca w podajniku dokumentów i rolki nie są uszkodzone lub zużyte, a następnie wymień je w razie potrzeby.

Poprawianie jakości skanowania obrazu

- Sprawdzanie czystości szyby skanera (kurz i smugi)
- Sprawdź ustawienia skanowania/wysyłania z panelu sterowania urządzenia
- Czyszczenie rolek pobierających i wkładki rozdzielającej podajnika dokumentów

Najpierw wypróbuj kilka prostych kroków:

- Użyj skanera płaskiego zamiast podajnika dokumentów.
- Użyj oryginałów wysokiej jakości.
- Używając podajnika dokumentów, prawidłowo załaduj oryginał do podajnika dokumentów za pomocą prowadnic papieru, aby uniknąć niewyraźnych lub skrzywionych obrazów.

Jeżeli problem nadal występuje, wypróbuj dodatkowe rozwiązania. Jeżeli nie pomogą, sprawdź dodatkowe rozwiązania w sekcji „Poprawianie jakości druku”.

Sprawdzanie czystości szyby skanera (kurz i smugi)

Na szybie skanera i białym plastikowym tle mogą się z czasem zbierać zanieczyszczenia, które mogą pogorszyć jakość skanowania. Zastosuj poniższą procedurę, aby oczyścić skaner, jeżeli na wydruku pojawiają się smugi, niepożądane linie, czarne kropki, słaba jakość druku lub niewyraźny tekst.

1. Naciśnij przycisk zasilania, aby wyłączyć urządzenie, a następnie odłącz kabel zasilający od gniazdka.

2. Otwórz pokrywę skanera.

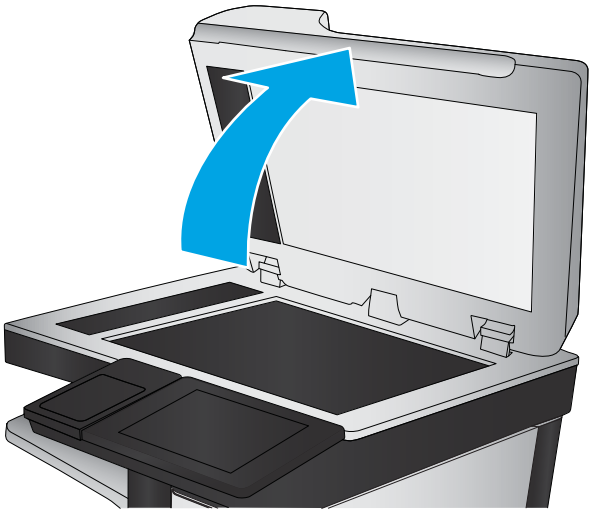

3. Wyczyść szybę skanera, paski podajnika dokumentów i białe plastikowe tło miękką szmatką lub gąbką zwilżoną płynem do szyb nierysującym powierzchni.

   OSTROŻNIE: Nie należy używać substancji ściernych, acetonu, benzenu, amoniaku, alkoholu etylowego ani czterochlorku węgla na żadnej części produktu, ponieważ substancje te mogą uszkodzić produkt. Nie należy wylewać płynów bezpośrednio na szybę lub wałek. Mogą one przeciekać pod szybę i uszkodzić produkt.

   UWAGA: Jeśli pojawią się problemy ze smugami na kopiach w przypadku używania podajnika dokumentów, wyczyść wąski pasek szklany z lewej strony skanera.

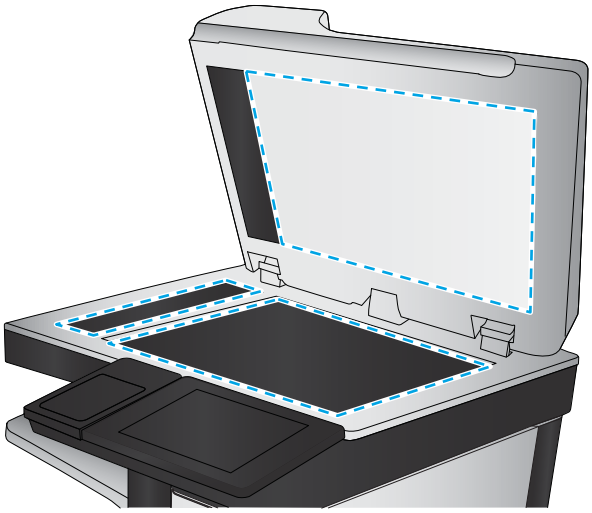

4. Wytrzyj szybę i białe plastikowe części do sucha irchą lub gąbką celulozową, aby uniknąć zacieków.

5. Podłącz kabel zasilający do gniazdka, a następnie naciśnij przycisk zasilania, aby włączyć urządzenie.

Sprawdź ustawienia skanowania/wysyłania z panelu sterowania urządzenia

Sprawdź ustawienia skanowania w urządzeniu.

Zmiana ustawień rozdzielczości

UWAGA: Ustawienie wysokiej rozdzielczości zwiększa rozmiar pliku i wydłuża czas skanowania

Postępuj według tych kroków, aby dostosować ustawienia rozdzielczości:

1. Na ekranie głównym panelu sterowania urządzenia przewiń i dotknij przycisku Administracja.
2. Otwórz menu Ustawienia skanowania/dystrybucji cyfrowej.
3. Wybierz kategorię ustawień skanowania i wysyłania, które chcesz skonfigurować.

4. Otwórz menu Domyślne opcje zleceń.
5. Dotknij przycisku Rozdzielczość.
6. Wybierz jedną z zaprogramowanych opcji. Dotknij przycisku Zapisz.
7. Dotknij przycisku Start .

Sprawdzenie ustawień koloru

Postępuj według tych kroków, aby dostosować ustawienia koloru:

1. Na ekranie głównym panelu sterowania urządzenia przewiń i dotknij przycisku Administracja.
2. Otwórz menu Ustawienia skanowania/dystrybucji cyfrowej.
3. Wybierz kategorię ustawień skanowania i wysyłania, które chcesz skonfigurować.
4. Otwórz menu Domyślne opcje zleceń.
5. Dotknij przycisku Kolor/Czarny.
6. Wybierz jedną z zaprogramowanych opcji. Dotknij przycisku Zapisz.
7. Dotknij przycisku Start .

Sprawdzanie ustawień regulacji obrazu

Zmień te dodatkowe ustawienia, aby zwiększyć jakość skanowania.

1. Na ekranie głównym panelu sterowania urządzenia przewiń i dotknij przycisku Administracja.
2. Otwórz menu Ustawienia skanowania/dystrybucji cyfrowej.
3. Wybierz kategorię ustawień skanowania i wysyłania, które chcesz skonfigurować.
4. Otwórz menu Domyślne opcje zleceń.
5. Dotknij przycisku Regulacja obrazu.
6. Przesuń suwaki, aby ustawić poziom przyciemnienia, kontrastu, ostrości oraz oczyszczania tła. Dotknij przycisku Zapisz.
7. Dotknij przycisku Start .

UWAGA: Ustawienia te są tymczasowe. Po zakończeniu zadania urządzenie przywraca ustawienia domyślne.

Optymalizacja skanowania dla tekstu lub obrazów

Optymalizacja zadania skanowania pod względem typu skanowanych obrazów: tekstu, grafiki lub zdjęć.

1. Na ekranie głównym panelu sterowania urządzenia dotknij przycisku związanego ze skanowaniem/wysyłaniem:
   - Zapisz w folderze sieciowym
   - Zapisz w pamięci urządzenia

- Zapisz na USB
- Skanuj do SharePoint®

2. Dotknij przycisku Więcej opcji, a następnie przycisku Optymalizuj tekst/obraz.
3. Wybierz jedną ze wstępnie zdefiniowanych opcji lub dotknij przycisku Dostosuj ręcznie, a następnie dostosuj suwak w obszarze Optymalizuj dla. Dotknij przycisku OK.
4. Dotknij przycisku Start.

UWAGA: Ustawienia te są tymczasowe. Po zakończeniu zadania urządzenie przywraca ustawienia domyślne.

Sprawdzanie ustawień jakości wydruków

To ustawienie dostosowuje poziom kompresji przy zapisywaniu plików. Aby uzyskać najlepszą jakość, ustaw najwyższą wartość.

1. Na ekranie głównym panelu sterowania urządzenia przewiń i dotknij przycisku Administracja.
2. Otwórz menu Ustawienia skanowania/dystrybucji cyfrowej.
3. Wybierz kategorię ustawień skanowania i wysyłania, które chcesz skonfigurować.
4. Otwórz menu Domyślne opcje zleceń.
5. Dotknij przycisku Jakość druku.
6. Wybierz jedną z zaprogramowanych opcji. Dotknij przycisku Zapisz.
7. Dotknij przycisku Start.

Czyszczenie rolek pobierających i wkładki rozdzielającej podajnika dokumentów

Postępuj według tych kroków, jeśli na wydruku widoczne są smugi toneru lub skrzywiony obraz bądź tekst.

1. Unieś zatrzask podajnika dokumentów.

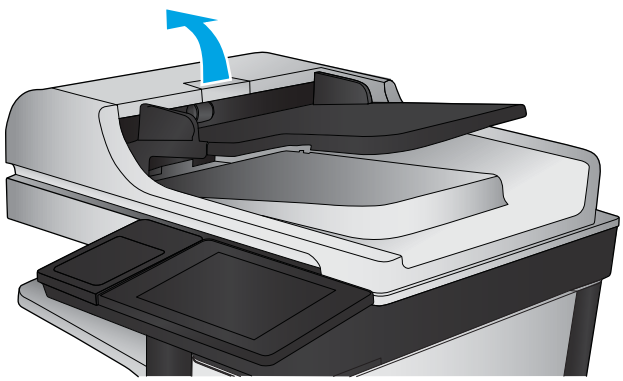

2. Otwórz pokrywę podajnika dokumentów.

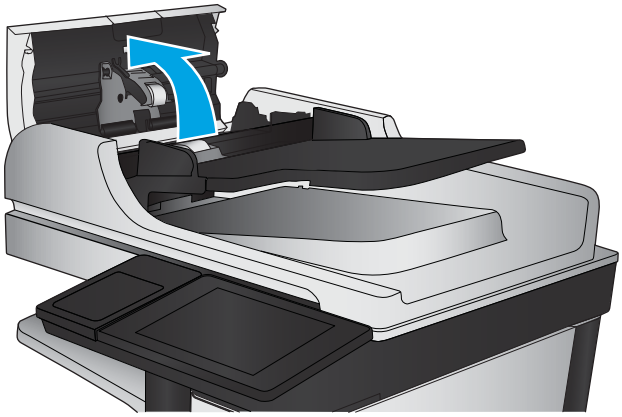

3. Usuń widoczne drobiny i kurz z każdej z rolek oraz i wkładki rozdzielającej za pomocą sprężonego powietrza lub czystej, niepylącej szmatki zwilżonej ciepłą wodą.

   UWAGA: Unieś zespół rolki, aby móc wyczyścić drugą rolkę.

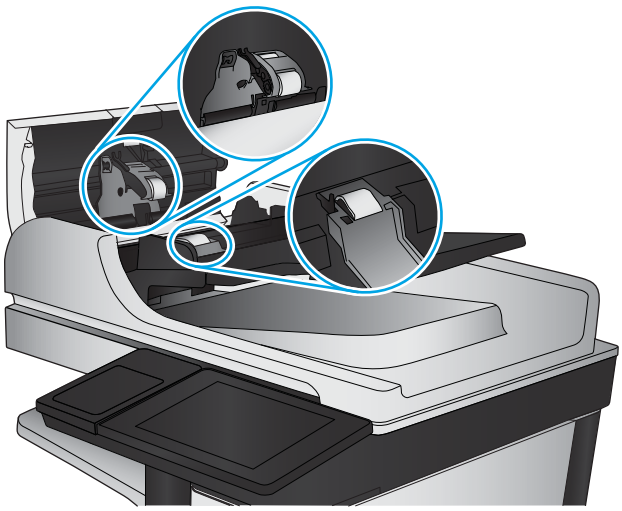

4. Zamknij pokrywę podajnika dokumentów.

Jeżeli nadal występuje, sprawdź, czy wkładka rozdzielająca w podajniku dokumentów i rolki nie są uszkodzone lub zużyte, a następnie wymień je w razie potrzeby.

Poprawianie jakości obrazu faksu

- Problemy z jakością wysyłanych faksów
- Problemy z jakością odbieranych faksów

Problemy z jakością wysyłanych faksów

Postępuj według tych kroków, jeżeli w urządzeniu występują problemy z jakością wysyłanych faksów.

Najpierw wypróbuj kilka prostych kroków:

- Użyj skanera płaskiego zamiast podajnika dokumentów.
- Użyj oryginałów wysokiej jakości.
- Używając podajnika dokumentów, prawidłowo załaduj oryginał do podajnika dokumentów za pomocą prowadnic papieru, aby uniknąć niewyraźnych lub skrzywionych obrazów.

Jeżeli problem nadal występuje, wypróbuj dodatkowe rozwiązania. Jeżeli nie pomogą, sprawdź dodatkowe rozwiązania w sekcji „Poprawianie jakości druku”.

Sprawdzanie czystości szyby skanera (kurz i smugi)

Na szybie skanera i białym plastikowym tle mogą się z czasem zbierać zanieczyszczenia, które mogą pogorszyć jakość skanowania. Zastosuj poniższą procedurę, aby oczyścić skaner, jeżeli na wydruku pojawiają się smugi, niepożądane linie, czarne kropki, słaba jakość druku lub niewyraźny tekst.

1. Naciśnij przycisk zasilania, aby wyłączyć urządzenie, a następnie odłącz kabel zasilający od gniazdka.

2. Otwórz pokrywę skanera.

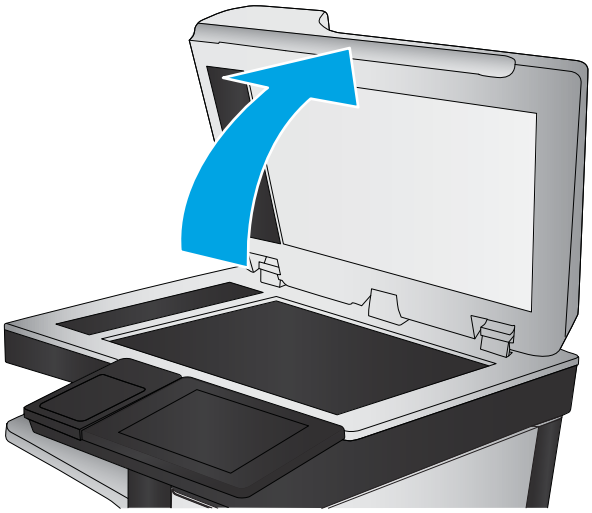

3. Wyczyść szybę skanera, paski podajnika dokumentów i białe plastikowe tło miękką szmatką lub gąbką zwilżoną płynem do szyb nierysującym powierzchni.

   OSTROŻNIE: Do czyszczenia elementów urządzenia nie wolno używać środków ciernych, acetonu, benzenu, amoniaku, alkoholu etylowego ani czterochlorku węgla, gdyż grozi to uszkodzeniem urządzenia. Nie należy stawiać pojemników z płynami bezpośrednio na szybie. Grozi to wyciekiem i uszkodzeniem urządzenia.

   UWAGA: Jeśli pojawią się problemy ze smugami na kopiach w przypadku używania podajnika dokumentów, wyczyść wąski pasek szklany z lewej strony skanera.

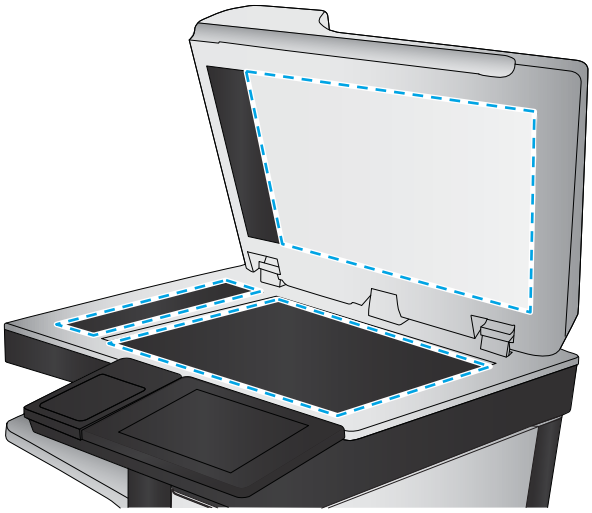

4. Wytrzyj szybę i białe plastikowe części do sucha irchą lub gąbką celulozową, aby uniknąć zacieków.

5. Podłącz kabel zasilający do gniazdka, a następnie naciśnij przycisk zasilania, aby włączyć urządzenie.

Sprawdzenie ustawienia rozdzielczości faksów wysyłanych

Postępuj według tych kroków, aby ustawić rozdzielczość wychodzących faksów.

UWAGA: Zwiększenie rozdzielczości zwiększa rozmiar pliku faksu i czas wysyłania.

1. Na ekranie głównym panelu sterowania urządzenia przewiń i dotknij przycisku Administracja.
2. Otwórz kolejno następujące menu:
   - Ustawienia faksu
   - Ustawienia wysyłania faksu
   - Domyślne opcje zleceń

3. Dotknij przycisku Rozdzielczość.
4. Wybierz jedną z zaprogramowanych opcji. Dotknij przycisku Zapisz.
5. Dotknij przycisku Start.

Sprawdzanie ustawień regulacji obrazu

Zmień te dodatkowe ustawienia, aby zwiększyć jakość wysyłanych faksów.

1. Na ekranie głównym panelu sterowania urządzenia przewiń i dotknij przycisku Administracja.
2. Otwórz kolejno następujące menu:
   - Ustawienia faksu
   - Ustawienia wysyłania faksu
   - Domyślne opcje zleceń
3. Dotknij przycisku Regulacja obrazu.
4. Przesuń suwaki, aby ustawić poziom przyciemnienia, kontrastu, ostrości oraz oczyszczania tła. Dotknij przycisku Zapisz.
5. Dotknij przycisku Start.

UWAGA: Ustawienia te są tymczasowe. Po zakończeniu zadania urządzenie przywraca ustawienia domyślne.

Optymalizacja faksów dla tekstu lub obrazów

Optymalizacja zadania faksowania pod względem typu skanowanych obrazów: tekstu, grafiki lub zdjęć.

1. Na ekranie głównym panelu sterowania urządzenia dotknij przycisku Faks.
2. Dotknij przycisku Więcej opcji, a następnie przycisku Optymalizuj tekst/obraz.
3. Wybierz jedną ze wstępnie zdefiniowanych opcji lub dotknij przycisku Dostosuj ręcznie, a następnie dostosuj suwak w obszarze Optymalizuj dla. Dotknij przycisku OK.
4. Dotknij przycisku Start.

UWAGA: Ustawienia te są tymczasowe. Po zakończeniu zadania urządzenie przywraca ustawienia domyślne.

Sprawdzanie ustawień poprawiania błędów

Ustawienie Tryb korekcji błędów może być wyłączone, co może spowodować pogorszenie jakości obrazu. Postępuj według tych kroków, aby włączyć to ustawienie.

1. Na ekranie głównym panelu sterowania urządzenia przewiń i dotknij przycisku Administracja.
2. Otwórz kolejno następujące menu:
   - Ustawienia faksu
   - Ustawienia wysyłania faksu

- Ustawienia wysyłania faksów
- Ogólne ustawienia wysyłania faksu

3. Wybierz opcję Tryb korekcji błędów. Dotknij przycisku Zapisz.

Wysłanie do innego urządzenia faksowego

Spróbuj wysłać dokument do innego faksu. Jeśli jakość faksu jest lepsza, przyczyną problemu są ustawienia lub stan materiałów eksploatacyjnych u pierwotnego odbiorcy faksu.

Czyszczenie rolek pobierających i wkładki rozdzielającej w podajniku dokumentów

Postępuj według tych kroków, jeśli na wydruku widoczne są smugi toneru lub skrzywiony obraz bądź tekst.

1. Unieś zatrzask podajnika dokumentów.

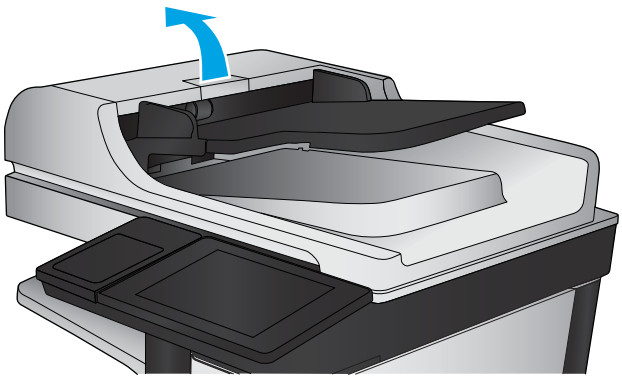

2. Otwórz pokrywę podajnika dokumentów.

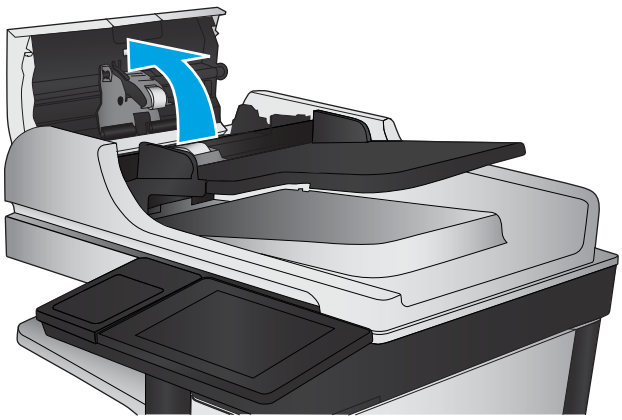

3. Usuń widoczne drobiny i kurz z każdej z rolek oraz i wkładki rozdzielającej za pomocą sprężonego powietrza lub czystej, niepylącej szmatki zwilżonej ciepłą wodą.

   UWAGA: Unieś zespół rolki, aby móc wyczyścić drugą rolkę.

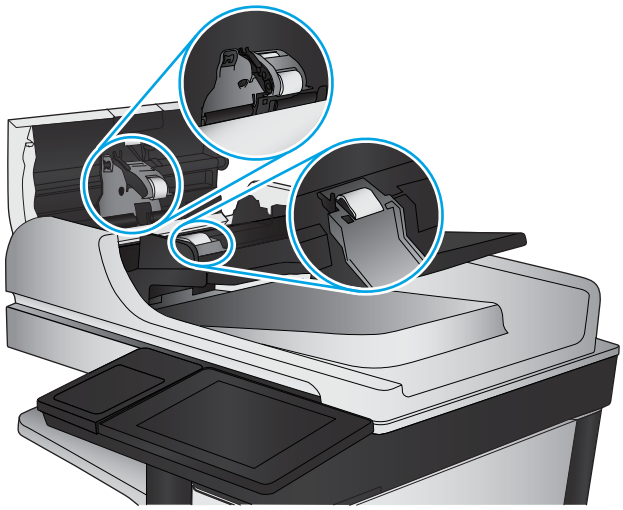

4. Zamknij pokrywę podajnika dokumentów.

Jeżeli nadal występuje, sprawdź, czy wkładka rozdzielająca w podajniku dokumentów i rolki nie są uszkodzone lub zużyte, a następnie wymień je w razie potrzeby.

Problemy z jakością odbieranych faksów

Postępuj według tych kroków, jeżeli w urządzeniu występują problemy z jakością odebranych faksów.

Sprawdzenie ustawienia dopasowania do strony

Jeśli funkcja Dopasuj do strony jest włączona, a przychodzący faks jest większy od formatu strony, urządzenie podejmie próbę przeskalowania obrazu w celu dopasowania go do strony. Jeśli ta funkcja jest wyłączona, większe obrazy zostaną podzielone na kilka stron.

1. Na ekranie głównym panelu sterowania urządzenia przewiń i dotknij przycisku Administracja.
2. Otwórz kolejno następujące menu:
   - Ustawienia faksu
   - Ustawienia odbierania faksu
   - Domyślne opcje zleceń
   - Dopasuj do strony
3. Dotknij opcji Włączona, aby włączyć funkcję lub opcji Wyłączona, aby ją wyłączyć. Dotknij przycisku Zapisz.

Sprawdzenie urządzenia faksowego nadawcy

Poproś nadawcę, aby wysłał faks z innego urządzenia. Jeśli jakość faksu jest lepsza, przyczyną problemu są ustawienia lub stan materiałów eksploatacyjnych u pierwotnego odbiorcy faksu. Jeśli inny faks jest niedostępny, poproś nadawcę o wprowadzenie następujących zmian:

- Upewnij się, ze oryginał wydrukowany jest na białym papierze.
- Zwiększ rozdzielczość faksu, poziom jakości lub kontrast.
- Jeśli to możliwe, wyślij faks z programu komputerowego.

Rozwiązywanie problemów z siecią przewodową

Sprawdź następujące elementy, aby upewnić się, że urządzenie komunikuje się w sieci. Zanim rozpoczniesz drukowanie zlecenia, z panelu sterowania urządzenia wydrukuj stronę konfiguracyjną i sprawdź podany na niej adres IP urządzenia.

- Złe połączenie fizyczne
- Komputer używa błędnego adresu IP urządzenia
- Komputer nie może skomunikować się z urządzeniem
- Urządzenie korzysta z nieodpowiednich ustawień łącza i dupleksu dla komunikacji z siecią
- Nowe programy mogły spowodować problemy ze zgodnością
- Komputer lub stacja robocza mogą być błędnie skonfigurowane
- Urządzenie zostało wyłączone lub w inne ustawienia sieci są błędne

UWAGA: Firma HP nie obsługuje połączeń sieciowych typu „peer-to-peer”, ponieważ jest to funkcja systemów operacyjnych firmy Microsoft, a nie sterowników druku HP. Więcej informacji można znaleźć w witrynie firmy Microsoft pod adresem www.microsoft.com.

Złe połączenie fizyczne

1. Upewnij się, czy urządzenie jest podłączone do prawidłowego portu za pomocą kabla o prawidłowej długości.
2. Sprawdź, czy kable zostały dobrze podłączone.
3. Obejrzyj gniazdo sieciowe z tyłu urządzenia i sprawdź, czy świeci się pomarańczowa lampka aktywności i zielona lampka stanu.
4. Jeśli problem będzie się utrzymywał, wypróbuj inny kabel lub porty w koncentratorze.

Komputer używa błędnego adresu IP urządzenia

1. Otwórz właściwości drukarki i kliknij kartę **Porty**. Sprawdź, czy został wybrany aktualny adres IP urządzenia. Adres IP urządzenia jest podany na jego stronie konfiguracyjnej.
2. Jeśli urządzenie zostało zainstalowane z wykorzystaniem standardowego portu TCP/IP firmy HP, zaznacz pole **Zawsze drukuj na tym urządzeniu, nawet w przypadku zmiany jego adresu IP**.
3. Jeśli urządzenie zostało zainstalowane z wykorzystaniem standardowego portu TCP/IP firmy Microsoft, użyj nazwy hosta zamiast adresu IP.
4. Jeśli adres IP jest poprawny, usuń urządzenie i dodaj je ponownie.

Komputer nie może skomunikować się z urządzeniem

1. Sprawdź, czy działa połączenie z siecią, wysyłając do niej polecenie „ping”.
   a. Otwórz wiersz poleceń na komputerze:

- W systemie Windows kliknij przycisk **Start**, kliknij polecenie **Uruchom**, a następnie wpisz polecenie `cmd` i naciśnij klawisz Enter.
- W przypadku OS X przejdź do **Aplikacje**, **Narzędzia** i otwórz pozycję **Terminal**.

b. Wpisz polecenie `ping` wraz z adresem IP urządzenia.

c. Jeśli w oknie zostaną wyświetlone czasy odsyłania pakietów odpowiedzi, połączenie z siecią działa.

2. Jeżeli polecenie ping nie działa, sprawdź, czy koncentratory są włączone, a następnie sprawdź, czy ustawienia sieci, urządzenia i komputera są zgodne dla jednej sieci.

Urządzenie korzysta z nieodpowiednich ustawień łącza i dupleksu dla komunikacji z siecią

Firma Hewlett-Packard zaleca pozostawienie tych ustawień w trybie automatycznym (ustawienie domyślne). W przypadku zmiany tych ustawień w urządzeniu należy je również zmienić w ustawieniach sieci.

Nowe programy mogły spowodować problemy ze zgodnością

Sprawdź, czy nowe programy zostały prawidłowo zainstalowane i czy korzystają z prawidłowego sterownika druku.

Komputer lub stacja robocza mogą być błędnie skonfigurowane

1. Sprawdź sterowniki sieciowe, sterowniki druku i ustawienia przekierowania sieci.
2. Sprawdź, czy system operacyjny został prawidłowo skonfigurowany.

Urządzenie zostało wyłączone lub w inne ustawienia sieci są błędne

1. Przejrzyj stronę konfiguracji i sprawdź stan protokołu sieciowego. Jeśli to konieczne, włącz go.
2. W razie potrzeby zmień ustawienia sieciowe.

Rozwiązywanie problemów z faksem

- Lista kontrolna przy rozwiązywaniu problemów z faksem
- Ogólne problemy z faksem

Lista kontrolna przy rozwiązywaniu problemów z faksem

Poniższa lista kontrolna pomaga w określeniu przyczyn problemów dotyczących faksu:

- **Czy używany jest przewód faksu dostarczony wraz z przystawka faksującą?** Ta przystawka faksująca wraz z dostarczonym przewodem faksu została przetestowana na zgodność z normą RJ11 i standardami funkcjonalnymi. Nie należy używać innego przewodu faksu; analogowa przystawka faksująca wymaga zastosowania analogowego przewodu. Wymagana jest również analogowa linia telefoniczna.
- **Czy kabel łączący z linią telefoniczną/faksową został prawidłowo podłączony do gniazda przystawki faksującej?** Sprawdź, czy wtyczka telefoniczna jest dokładnie włożona do gniazda. Włóż wtyczkę do gniazdka. Będzie słychać charakterystyczne kliknięcie.

  UWAGA: Sprawdź, czy złącze telefoniczne jest podłączone do portu faksu, a nie portu sieciowego. Porty wyglądają podobnie.

- **Czy ścienne gniazdo telefoniczne jest sprawne?** Sprawdź obecność sygnału tonowego, podłączając telefon do gniazda w ścianie. Sprawdź, czy dźwięk jest słyszalny oraz czy można przeprowadzić rozmowę telefoniczną?

Jakiego typu linia telefoniczna jest używana?

- **Linia dedykowana:** Standardowy numer faksowy/telefoniczny przeznaczony do odbioru lub wysyłania faksów.

  UWAGA: Linia telefoniczna powinna być wykorzystywana wyłącznie do urządzenia faksującego i nie może być współdzielona z innymi typami urządzeń telefonicznych. Dotyczy to także systemów alarmowych, wykorzystujących linię telefoniczną do powiadamiania firm monitorujących.

- **System PBX:** System telefoniczny używany w środowisku biznesowym. Standardowe telefony domowe i przystawki faksujące używają analogowego sygnału telefonicznego. Niektóre systemy PBX są systemami cyfrowymi i mogą być niezgodne z przystawką faksującą. Możliwe, że do podłączenia urządzenia faksu do cyfrowych systemów PBX potrzebny będzie adapter ATA (Analog Telephone Adapter).
- **Linie „przełączające" (roll-over):** Funkcja systemu telefonicznego, która polega na „przełączaniu" nowego połączenia na następną wolną linię, gdy pierwsza linia przychodząca jest zajęta. W takim przypadku przystawkę faksującą należy podłączyć do pierwszej linii przychodzącej. Faks odpowie na telefon po pewnej liczbie dzwonków określonej w ustawieniu liczby dzwonków przed odebraniem.

Czy stosowane jest urządzenie zapobiegające przepięciom?

Urządzenie zapobiegające przepięciom może być stosowane między gniazdem ściennym a przystawką faksującą. Chroni ono przystawkę przed energią elektryczną przekazywaną liniami telefonicznymi. Urządzenia te mogą powodować problemy z połączeniami faksowymi przez pogorszenie jakości sygnału telefonicznego. Jeśli podczas stosowania urządzenia zapobiegającego przepięciom występują problemy z wysyłaniem lub odbieraniem faksów, należy podłączyć urządzenie bezpośrednio do gniazda telefonicznego w ścianie, aby stwierdzić, czy problemy są spowodowane zastosowaniem tego urządzenia.

Czy stosowany jest system poczty głosowej lub automatyczna sekretarka?

Jeśli ustawienie liczby dzwonków przed odebraniem dla systemu poczty głosowej jest mniejsze od tego parametru dla przystawki faksującej, system poczty głosowej odpowie na połączenie i przystawka faksująca nie będzie mogła odbierać faksów. Jeśli ustawienie liczby dzwonków przed odebraniem jest mniejsze niż dla systemu poczty głosowej, przystawka faksująca będzie odbierać faksy.

Czy linia telefoniczna ma funkcję połączeń oczekujących?

Jeżeli linia telefoniczna faksu ma aktywną funkcję połączeń oczekujących, to powiadomienie o połączeniu oczekującym może zakłócić trwające połączenie faksowe, co powoduje błąd komunikacji. Należy upewnić się, że funkcja połączeń oczekujących na linii telefonicznej faksu nie jest aktywna.

Sprawdzenie stanu przystawki faksującej

Jeśli analogowa przystawka faksująca nie działa, wydrukuj raport Strona konfiguracji, aby sprawdzić jej stan.

1. Na ekranie głównym przewiń do przycisku Administracja i dotknij go.
2. Otwórz kolejno następujące menu:
   - Raporty
   - Strony konfiguracji i stanu
   - Strona konfiguracji
3. Dotknij przycisku Drukuj, aby wydrukować raport, lub dotknij przycisku Wyświetl, aby wyświetlić raport na ekranie. Raport składa się z kilku stron.

UWAGA: Adres IP lub nazwę hosta urządzenia można znaleźć na stronie Jetdirect.

Na Stronie urządzenia faksującego na Stronie konfiguracyjnej, pod nagłówkiem Informacje o sprzęcie sprawdź pozycje Stan modemu. W poniższej tabeli opisano stany urządzenia i możliwe rozwiązania.

UWAGA: Jeśli strona faksu nie drukuje się, może być to spowodowane problemami z faksem analogowym. Jeśli korzystasz z faksu sieciowego lub internetowego, ich konfiguracja może wyłączać tę funkcję.

Działa/włączona[1]	Analogowa przystawka faksująca jest zainstalowana i gotowa.
Działa/wyłączona[1]	Urządzenie faksu jest zainstalowane, ale nie zostało skonfigurowane. Przystawka faksująca jest zainstalowana i sprawna, jednak program narzędziowy HP Digital Sending wyłączył funkcje faksu w urządzeniu lub włączył faks sieciowy. Jeśli włączono faks sieciowy, funkcja faksu analogowego jest wyłączona. Jednocześnie może być włączona tylko jedna funkcja, faks sieciowy lub faks analogowy. **UWAGA:** Jeśli włączony jest faks sieciowy, opcja Faks jest niedostępna na panelu sterowania urządzenia.
Nie działa/włączona/wyłączona[1]	Urządzenie wykryło błąd oprogramowania sprzętowego. Zaktualizuj oprogramowanie sprzętowe

Uszkodzona/włączona/wyłączona[1]	Błąd faksu. Odłącz kartę faksu i podłącz ją ponownie sprawdzając, czy nie wygięły się styki. Jeśli stan przystawki jest nadal określony jako USZKODZONY, wymień kartę analogowej przystawki faksującej.

[1] WŁĄCZONA oznacza, ze analogowa przystawka faksująca jest włączona; WYŁĄCZONA oznacza, ze włączono faks sieciowy (faks analogowy jest wyłączony).

Ogólne problemy z faksem

Poniżej wymieniono niektóre często występujące problemy z faksem.

Faks nie został wysłany.

Kompresja JBIG jest włączona, ale faks odbiorcy nie posiada tej funkcji.

Wyłącz opcję JBIG.

Komunikat o błędzie Brak pamięci wyświetla się na panelu sterowania urządzenia.

Dysk urządzenia jest pełny.

Usuń niektóre zapisane na dysku zadania. Na ekranie głównym panelu sterowania urządzenia dotknij przycisku Pobierz z pamięci urządzenia. Otwórz listę zapisanych zadań lub faksów. Wybierz zadanie do usunięcia, a następnie dotknij przycisku Usuń.

Jakość druku fotografii jest niska lub fotografia jest drukowana jako szara ramka.

Ustawienie zawartości strony lub rozdzielczość jest nieprawidłowo ustawiona.

Spróbuj ustawić opcję Optymalizuj tekst/zdjęcie do ustawienia Zdjęcie.

Dotknąłeś przycisku Stop, aby anulować faks, ale faks nie odpowiada.

Jeśli proces wysyłania jest zaawansowany, nie można anulować zadania

Jest to normalne działanie.

Przycisk książki adresowej faksu nie jest wyświetlany.

Nie włączono funkcji Książka adresowa faksu.

Użyj programu narzędziowego HP MFP Digital Sending Software Configuration, aby włączyć funkcję książki adresowej faksu.

Nie można znaleźć pozycji Ustawienia faksu w programie HP Web Jetadmin.

Ustawienia faksu w programie HP Web Jetadmin znajdują się w menu rozwijanym na stronie stanu urządzenia.

Z rozwijanego menu wybierz opcje **Wysyłanie cyfrowe i faks**.

Nagłówek jest dołączany u góry strony, gdy włączono funkcję nakładki.

Dla wszystkich faksów przesłanych dalej urządzenie zmienia nagłówek u góry strony.

Jest to normalne działanie.

W polu odbiorców pojawiają się zarówno nazwiska, jak i numery.

Wyświetlane mogą być zarówno nazwiska, jak i numery, w zależności od ich pochodzenia. W książce adresowej faksu znajdują się nazwiska, inne bazy danych wyświetlają numery.

Jest to normalne działanie.

Jednostronicowy faks jest drukowany na dwóch stronach.

Na początku faksu dołączany jest nagłówek, co przesuwa tekst na druga stronę.

Aby jednostronicowy faks był drukowany na jednej stronie, należy ustawić tryb nakładania dla nagłówka nakładki lub dostosować ustawienie Dopasuj do strony.

Dokument zatrzymuje się w podajniki w połowie wysyłania faksu.

Dokument zaciął się w podajniku dokumentów.

Usuń zacięcie i ponownie wyślij faks.

Dźwięki wydawane przez przystawkę faksującą są zbyt głośne lub zbyt ciche.

Należy wyregulować głośność.

Dostosuj głośność w menu Ustawienia wysyłania faksów oraz Ustawienia odbierania faksów.

Indeks

A

adres IPv4 128
adres IPv6 128
AirPrint 53
akcesoria
- numery katalogowe 32
zamawianie 30

B

Bezpośrednie drukowanie bezprzewodowe HP 50
blokada bezpieczeństwa
umiejscowienie 11
Bonjour
identyfikacja 116
brama, ustawianie domyślnej 128
brama domyślna, ustawianie 128

C

Centrum Serwisowe HP 138
czcionki
przesyłanie, Mac 125
części zamienne
numery katalogowe 30
czyszczenie
rolki 144, 187, 192, 197
szyba 179, 184, 189, 194
ścieżka papieru 179
czyszczenie tła
skanowanie 95

D

dodatkowa karta faksu
- numer katalogowy 32
dolne drzwiczki prawe
lokalizacja 9
druk na obu stronach
Mac 44
drukowanie
przechowywane zadania 48
z urządzenia USB 55
drukowanie dwustronne
Mac 44
ręczne (Mac) 44
ręczne (Windows) 41
system Windows 41
ustawienia (Windows) 41
Drukowanie Near Field Communication 50
Drukowanie NFC 50
drukowanie po obu stronach
ustawienia (Windows) 41
Windows 41
drukowanie za pomocą łatwo dostępnego portu USB 55
drukowanie z urządzeń przenośnych
urządzenia Android 54
drzwiczki prawe
lokalizacja 9
dupleks (drukowanie dwustronne)
ustawienia (Windows) 41
duplekser
usuwanie zacięć 162
dwie strony, kopiowanie 60
dwie strony, kopiowanie ręczne
dupleks, ręczny 60
dyski twarde
zaszyfrowane 131
dystrybucja cyfrowa
foldery 86
konfiguracja skanowania do e-mail 66
książki adresowe 67, 83
listy odbiorców 83
wysyłanie dokumentów 81

E

EconoMode 132
e-mail
konfiguracja 66
książki adresowe 67, 83
listy odbiorców 83
wysyłanie dokumentów 81
energia
zużycie 8
Ethernet (RJ-45)
lokalizacja 11
etykiety
drukowanie (Windows) 42
Explorer,obsługiwane wersje
wbudowany serwer internetowy HP 116

F

faks
kreator konfiguracji 106, 108
problemy z podawaniem 204
wymagane ustawienia 106, 108
FIH (foreign interface harness)
lokalizacja 11
folder sieciowy, skanowanie do 86
foldery
wysyłanie do 86
folie
drukowanie (Windows) 42
foreign interface harness (FIH)
lokalizacja 11
format dokumentu
skan 92
formatyzator
lokalizacja 10

G

gniazdo zasilania
lokalizacja 10

górna pokrywa
zacięcia 166

H

harmonogram uśpienia 133
HIP (kieszeń integracji sprzętu)
lokalizacja 9
HP,wbudowany serwer internetowy (EWS)
funkcje 116
HP Utility 125
HP Utility, komputery Mac 125
HP Utility dla Mac
funkcje 125
HP Utility do komputerów Mac
Bonjour 125
HP Web Jetadmin 135

I

Internet Explorer,obsługiwane wersje
wbudowany serwer internetowy HP 116
IPsec 130

J

jakość wyjściowa
skanowanie 90
Jetadmin, HP Web 135

K

kalibracja
skaner 185
kaseta
wymiana 34
kaseta z tonerem
elementy 34
numery katalogowe 30
ustawienia progu niskiego stanu 141
używanie przy niskim stanie 141
wymiana 34
kasety
numery katalogowe 34
kasety ze zszywkami
numery katalogowe 30
kasety z tonerem
numery katalogowe 34
kieszeń integracji sprzętu (HIP)
lokalizacja 9
klawiatura
lokalizacja 9
Kompilacja zadania, skanowanie 96
konfiguracja ogólna
wbudowany serwer internetowy firmy HP 118
kontrast
automatyczna regulacja dla kopii 62
automatyczna regulacja dla skanowania 99
regulacja dla skanowania 94
koperty
ładowanie podajnika 1 16
orientacja 18
kopiowanie
dokumenty dwustronne 60
optymalizacja pod względem tekstu i obrazów 61, 186, 196
pojedyncze kopie 58
rozdzielczość 2
wiele kopii 58
kopiowanie dwustronne 60
kopiowanie od krawędzi do krawędzi 187
krawędzie
czyszczenie kopii 62
wymazywanie ze skanów 95
kreator, konfiguracja faksu 106, 108
książki adresowe, e-mail
listy odbiorców 83
listy odbiorców, tworzenie 67

L

liczba kopii,zmienianie 58
liczba stron na arkusz
wybór (Windows) 42
liczba stron na arkuszu
wybieranie (Mac) 44
liczba stron na minutę 2
lista odsyłaczy
wbudowany serwer internetowy firmy HP 124
listy odbiorców 83
logowanie
panel sterowania 130
lokalna sieć dostępu (LAN)
lokalizacja 11

Ł

ładowanie
papier do podajnika 2 i do podajników na 500 arkuszy 19
papier w podajniku 1 16
papier w podajniku o dużej pojemności na 1 500 arkuszy 22

M

Macintosh
HP Utility 125
małe marginesy 187
marginesy, małe
kopiowanie 187
maska podsieci 128
materiały
ustawienia progu niskiego stanu 141
używanie przy niskim stanie 141
materiały do drukowania
ładowanie podajnika 1 16
materiały eksploatacyjne
numery katalogowe 30
stan, wyświetlanie za pomocą programu HP Utility dla Mac 125
wymiana kasety z tonerem 34
wymiana wkładów ze zszywkami 25
zamawianie 30
moduł sortownika
numer katalogowy 32
moduł zszywacza/układacza
konfiguracja trybu pracy 28

N

narzędzia do rozwiązywania problemów
wbudowany serwer internetowy firmy HP 121
Netscape Navigator,obsługiwane wersje
wbudowany serwer internetowy HP 116
niepoprawne podania
automatyczne wykrywanie dla funkcji skanowania 100

nie skanuj pustych stron
skanowanie 96
nieskonfigurowane 106, 108
numer produktu
lokalizacja 11
numer seryjny
lokalizacja 11
numery katalogowe
akcesoria 32
części zamienne 30
kaseta z tonerem 30
kasety ze zszywkami 30
materiały eksploatacyjne 30

O

obcinanie stron
skanowanie 98
obcinanie strony
skanowanie 98
obsługa klienta
online 138
oczyszczanie tła
automatyczna regulacja dla kopii 62
automatyczna regulacja dla skanowania 99
oprogramowanie
HP Utility 125
oprogramowanie HP ePrint 53
oprogramowanie sprzętowe
aktualizacja, Mac 126
optyczne rozpoznawanie znaków. 97
optymalizacja obrazów faksu 196
optymalizacja obrazów kopii 61, 186
optymalizacja zeskanowanych obrazów 90, 191
orientacja obrazu
skanowanie 99
orientacja pionowa
skanowanie 99
orientacja pozioma
skanowanie 99
OS (system operacyjny)
obsługiwany 2
ostrość
regulacja dla kopii 62
regulacja dla skanowania 93

P

pamięć
dołączona 2
panel sterowania
lokalizacja 9
lokalizacja funkcji 12
pomoc 139
papier
ładowanie podajnika 1 16
ładowanie podajnika 2 i podajników na 500 arkuszy 19
ładowanie podajnika o dużej pojemności na 1 500 arkuszy 22
orientacja podajnika 1 18
Podajnik 2 i podajniki na 500 arkuszy – orientacja papieru 21
wybieranie 181
zacięcia 146
papier,zamawianie 30
papier specjalny
drukowanie (Windows) 42
parametry akustyczne 8
parametry elektryczne 8
podajnik 1
orientacja papieru 18
zacięcia 151
podajnik 2
zacięcia 155
Podajnik 2 i podajniki na 500 arkuszy
ładowanie 19
orientacja papieru 21
podajnik 3
zacięcia 155
podajnik 4
zacięcia 155
podajnik 5
zacięcia papieru 156
podajnik dokumentów 60
kopiowanie dokumentów dwustronnych 60
lokalizacja 9
pojemność 2
problemy z podawaniem dokumentów 143
zacięcia 147
podajniki
lokalizacja 9
pojemność 2
w komplecie 2
podajniki na 500 arkuszy
numery katalogowe 32
podajniki papieru
numery katalogowe 32
Podajnik o dużej pojemności na 1 500 arkuszy
ładowanie 22
podajnik wejściowy o dużej pojemności na 1 500 arkuszy
numer katalogowy 32
podgląd obrazu
skan 101
pojemniki,wyjściowe
lokalizacja 9
pojemniki wyjściowe
lokalizacja 9
pojemnik wyjściowy
usuwanie zacięć 169
pomoc, panel sterowania 139
pomoc online, panel sterowania 139
pomoc techniczna
online 138
pomoc techniczna online 138
port drukowania Hi-Speed USB 2.0
lokalizacja 11
port faksu
lokalizacja 11
port RJ-45
lokalizacja 11
port sieci LAN
lokalizacja 11
port USB
lokalizacja 11
włączanie 55
porty
lokalizacja 11
porty interfejsów
lokalizacja 11
powiadomienie
skan 93
prawe dolne drzwiczki
usuwanie zacięć 161
prawe drzwiczki
usuwanie zacięć 159
problemy z podawaniem 204
problem z pobieraniem papieru
rozwiązywanie 143

Protokół IPsec 130
przechowywane zadania
drukowanie 48
tworzenie (Windows) 46
usuwanie 48
przechowywane zlecenia
tworzenie (Mac) 47
przechowywanie,zlecenie
ustawienia dla systemu Macintosh 47
przechowywanie zadań
w systemie Windows 46
przeglądarka internetowa,wymagania
wbudowany serwer internetowy HP 116
przełącznik zasilania
lokalizacja 9
przesyłanie plików, Mac 125
przycisk Ekran główny
lokalizacja 12
przycisk Odśwież
lokalizacja 12
przycisk Pomoc
lokalizacja 12
przycisk Sieć
lokalizacja 12
przycisk Start
lokalizacja 12
przycisk Stop
lokalizacja 12
przycisk Uśpienie
lokalizacja 12
przycisk wł./wył.
lokalizacja 9
przycisk Wybór języka
lokalizacja 12
przycisk Wyloguj
lokalizacja 12
przycisk Zaloguj
lokalizacja 12
przywracanie ustawień fabrycznych 140

R

ręczne drukowanie dwustronne
Mac 44
system Windows 41
Windows 41
rodzaje papieru
wybór (Mac) 45
rodzaj papieru
wybór (Windows) 42
rolki
czyszczenie 144, 187, 192, 197
rozdzielczość
kopiowanie i skanowanie 2
skanowanie 91
rozmiar pliku dokumentów
skanowanie 90
rozwiązania do druku mobilnego 2
Rozwiązanie HP Flow CM 103
rozwiązywanie problemów
problemy z podawaniem papieru 143
problemy z siecią 200
sieć przewodowa 200
zacięcia 146

S

sieci
adres IPv4 128
adres IPv6 128
brama domyślna 128
HP Web Jetadmin 135
maska podsieci 128
obsługiwane 2
sieć
nazwa urządzenia, zmiana 127
ustawienia, wyświetlanie 127
ustawienia, zmiana 127
skaner
czyszczenie szyby 179, 184, 189, 194
kalibracja 185
skanowanie
dodawanie stron do dokumentu 101
format dokumentu 92
jakość wyjściowa 90
Kompilacja zadania 96
nie skanuj pustych stron 96
obracanie stron 101
optymalizacja pod względem tekstu i obrazów 90, 191
podgląd obrazu 101
powiadomienie 93
rozdzielczość 2, 91
rozmiar pliku 90
strony oryginału 91
ustawianie stron 101
wielu oryginałów 96
skanowanie do e-mail
konfiguracja 66
skanowanie do folderu 86
skanowanie do wiadomości e-mail
książki adresowe 67, 83
listy odbiorców 83
skanowanie do wiadomości e-mail
wysyłanie dokumentów 81
sortownik zszywający
usuwanie zacięć 170
usuwanie zaciętych zszywek 172
specyfikacje
elektryczne i akustyczne 8
stan
HP Utility, Mac 125
stan, strona przystawki faksującej 203
stan kasety z tonerem 178
stan materiałów eksploatacyjnych 178
stan urządzenia 12
strony informacyjne
wbudowany serwer internetowy firmy HP 117
strony oryginału
skan 91
systemy operacyjne (OS)
obsługiwane 2
szyba, czyszczenie 179, 184, 189, 194

T

TCP/IP
ręczna konfiguracja parametrów IPv4 128
ręczna konfiguracja parametrów IPv6 128
tonera
oszczędzanie 132
tryb uśpienia 132
typy plików 89, 97
typy plików dokumentów 89, 97
typy plików obsługiwanych przez OCR 97

U
układanie
konfiguracja trybu pracy 28
układ pamięci (toner)
lokalizacja 34
urządzenia Android
drukowanie z 54
urządzenia USB
drukowanie 55
Usługa HP ePrint 52
usługi sieci Web HP
włączanie 122
ustawienia
przywracanie fabrycznych 140
wymagane 106, 108
ustawienia drukowania
wbudowany serwer internetowy HP 119
ustawienia dystrybucji cyfrowej
wbudowany serwer internetowy HP 119
ustawienia faksu
wbudowany serwer internetowy HP 120
ustawienia kopiowania
wbudowany serwer internetowy HP 119
ustawienia sieci
wbudowany serwer internetowy HP 122
ustawienia sieciowego dupleksu, zmiana 129
ustawienia skanowania
wbudowany serwer internetowy HP 119
ustawienia sterownika dla systemu Macintosh
przechowywanie zleceń 47
ustawienia szybkości łącza sieciowego, zmiana 129
ustawienia zabezpieczeń
wbudowany serwer internetowy HP 122
usuwanie
przechowywane zadania 48
utrwalacz
usuwanie zacięć 162

W
waga,urządzenie 2
wbudowany serwer internetowy
otwieranie 127
przypisywanie haseł 130
ustawienia sieci 127
zmiana nazwy urządzenia 127
wbudowany serwer internetowy (EWS)
funkcje 116
połączenie sieciowe 116
wbudowany serwer internetowy firmy HP
konfiguracja ogólna 118
lista odsyłaczy 124
narzędzia do rozwiązywania problemów 121
strony informacyjne 117
wbudowany serwer internetowy HP
otwieranie 127
usługi sieci Web HP 122
ustawienia drukowania 119
ustawienia dystrybucji cyfrowej 119
ustawienia faksu 120
ustawienia kopiowania 119
ustawienia sieci 122
ustawienia skanowania 119
ustawienia zabezpieczeń 122
zmiana nazwy urządzenia 127
zmiana ustawienia sieci 127
wbudowany serwer internetowy HP (EWS)
połączenie sieciowe 116
wiele stron na arkuszu
drukowanie (Mac) 44
wiele stron na jednym arkuszu
drukowanie (Windows) 42
witryny
obsługa klienta 138
witryny internetowe
HP Web Jetadmin, pobieranie 135
wkłady
wymiana 25
wkłady ze zszywkami
wymiana 25
wsparcie techniczne
online 138
wykrywanie kolorów
skanowanie 92
wymagane ustawienia
kraj/region 106, 108
wymagania dotyczące przeglądarki
wbudowany serwer internetowy HP 116
wymagania systemowe
wbudowany serwer internetowy HP 116
wymiana
kaseta z tonerem 34
wkłady ze zszywkami 25
wymiary,urządzenie 2
wysyłanie do wiadomości e-mail
wysyłanie dokumentów 81
wysyłanie jako wiadomości e-mail
książki adresowe 67, 83
listy odbiorców 83

Z
zabezpieczenia
zaszyfrowany dysk twardy 131
Zablokuj
formatyzator 131
zaciemnienie
automatyczna regulacja dla kopii 62
automatyczna regulacja dla skanowania 99
regulacja dla skanowania 94
zacięcia
automatyczna nawigacja 146
duplekser 162
górna pokrywa 166
podajnik 1 151
podajnik 2, 3 i 4 155
podajnik dokumentów 147
podajnik o dużej pojemności na 1500 arkuszy (podajnik 5) 156
pojemnik wyjściowy 169
prawe dolne drzwiczki 161
prawe drzwiczki 159
przyczyny 146
sortownik zszywający 170
umiejscowienie 146
utrwalacz 162
zszywki w sortowniku zszywającym 172
zacięcia papieru
górna pokrywa 166
podajnik 1 151

podajnik 2, 3 i 4 155
podajnik 5 156
podajnik dokumentów 147
pojemnik wyjściowy 169
prawe dolne drzwiczki 161
prawe drzwiczki 159
sortownik zszywający 170
umiejscowienie 146
zacięcia zszywek
sortownik zszywający 172
zadania,przechowywane
drukowanie 48
tworzenie (Windows) 46
usuwanie 48
zamawianie
materiały eksploatacyjne i akcesoria 30
zapisz w folderze sieciowym 86
zarządzanie siecią 127
zestawy konserwacyjne
numery katalogowe 30
zlecenia,przechowywane
ustawienia dla systemu Macintosh 47
zszywacz
ustawianie domyślnego umiejscowienia zszywek 27
zszywacz/układacz
numer katalogowy 32
zszywanie
konfiguracja trybu pracy 28
ustawianie domyślnego umiejscowienia 27
zużycie energii
1 W lub mniej 132
zużycie energii,optymalizacja 132

© 2014 Hewlett-Packard Development Company, L.P.

www.hp.com

B3G84-90924